A UNIQUE DESIGN JOURNEY

WITTMANN NICHETTO WORKSHOP 2021

A UNIQUE DESIGN JOURNEY

WITTMANN NICHETTO
WORKSHOP 2021

A UNIQUE DESIGN JOURNEY FROM VENICE TO VIENNA BY LUCA NICHETTO FOR WITTMANN

Opulente Palazzi und imposante Gründerzeitpalais. Klassizismus und Moderne. Venedig und Wien. Wie ein Seismograf nimmt Luca Nichetto die Schwingungen auf, die diese charakterstarken Orte aussenden. Mit der Arbeit für Wittmann ist er selbst zu einem weiteren Bindeglied zwischen diesen beiden Welten geworden. Wie zuvor Paolo Piva, sein Professor an der Università Iuav di Venezia, findet Nichetto Inspiration in der Geschichte und im Lifestyle beider Städte. Geboren auf Murano und eng verwoben mit den Traditionen der Glaskunst, lebt Nichetto heute in Stockholm, was seinem kosmopolitischen Zugang zu Design skandinavische Leichtigkeit und Funktionalität hinzufügt.

Es ist nicht überraschend, dass Wittmann und Nichetto zusammengefunden haben. Das Bekenntnis zu echtem Handwerk und die hohen Kompetenzen darin sind verbindende Elemente dieser Partnerschaft. Wie auch die Wertschätzung für Josef Hoffmann, dessen Präzision sich in Nichettos Kollektion für Wittmann wiederfindet. Ergebnis sind ästhetische Möbel, die Geschichten erzählen und mit ihrem Umfeld auf sehr zeitgemäße Weise kommunizieren.

Opulent palazzi and imposing Fin de Siècle-palaces. Classicism and modernism. Venice and Vienna. Like a seismograph, Luca Nichetto records the vibrations emitted by these places with their strong character. With his work for Wittmann, he himself has become another link between these two worlds. Like Paolo Piva before him, his professor at the Università Iuav di Venezia, Nichetto finds inspiration in the history and lifestyle of both cities. Born on Murano and closely intertwined with the traditions of glass art, Nichetto now lives in Stockholm, which adds Scandinavian lightness and functionality to his cosmopolitan approach to design.

It is no surprise that Wittmann and Nichetto have come together. The commitment to genuine craftsmanship and the high level of expertise therein are unifying elements of this partnership. As is the appreciation for Josef Hoffmann, whose precision is reflected in Nichetto's collection for Wittmann. The result is aesthetic furniture that tells stories and communicates with its surroundings in a very contemporary way.

VENICE

Venedig war schon immer ein Kreuzungspunkt verschiedener Kulturen. Luxuriöses Interiordesign ist seit Jahrhunderten das Ergebnis unerreichter Handwerkskünste, die edelste Materialien aus aller Herren Länder zu einzigartigen Textilien oder juwelenartigen Glasobjekten verarbeiten. Die venezianische Luxusstoffmanufaktur Rubelli ist ein berühmter Vertreter dieser Kultur und der Palazzo Ca' Pisani Rubelli bietet ein eindrucksvolles Ambiente für die Kreationen von Luca Nichetto.

Venice has always been a crossroads of different cultures. For centuries, luxurious interior design has been the result of unrivaled craftsmanship, transforming the finest materials from all over the world into unique textiles or jewel-like glass objects. The Venetian luxury fabric manufacturer Rubelli is a famous proponent of this art and the Palazzo Ca' Pisani Rubelli provides an impressive backcloth for Luca Nichetto's creations.

Palazzo Ca' Pisani Rubelli, S. Marco

Andes Kombination (Chaiselongue und Abschlusselement mit Tisch, Paradise Bird Hochlehner, Paradise Bird Sofa), Antilles Beistelltisch

Vorige Seite: Andes Abschlusselement mit Tisch, Paradise Bird Hocker, Antilles Beistelltisch, Acacia Beistelltisch

Andes setting (chaiselongue and end element with table, Paradise Bird highback chair, Paradise Bird sofa), Antilles side table

Previous page: Andes end element with table, Paradise Bird stool, Antilles side table, Acacia side table

„Während der Arbeit an der Kollektion konnte ich mich mit zwei Städten beschäftigen, mit denen ich mich stark identifiziere und die ich für ihre einzigartige Atmosphäre liebe: Venedig als mein Zuhause und Wien als Stadt, in der ich mich zu Hause fühle.“

“While working on the collection, I was able to engage with two cities that I strongly identify with and love for their unique atmosphere: Venice as my home and Vienna as a city where I feel at home.”

LUCA NICHETTO

Gegenüberliegende Seite: Paradise Bird Hochlehner

Opposite page: Paradise Bird highback chair

Andes Abschlusselement mit Ablage, Paradise Bird Hochlehner, Paradise Bird Hocker, Antilles Beistelltisch, Acacia Tisch

Andes end element with tray, Paradise Bird highback chair, Paradise Bird stool, Antilles side table, Acacia table

Antilles Beistelltische

Gegenüberliegende Seite: Paradise Bird Sofa, Paradise Bird Hocker, Antilles Beistelltische

Antilles side tables

Opposite page: Paradise Bird sofa, Paradise Bird stool, Antilles side tables

Andes Kombination (Chaiselongue und Sonderelement), Acacia Tisch

Gegenüberliegende Seite: Acacia Tisch

Andes setting (chaiselongue and special element), Acacia table

Opposite page: Acacia table

Paradise Bird Hochlehner, Andes Kombination (Chaiselongue, Sonderelement und Abschlusselement), Andes Tisch quadratisch

Paradise Bird highback chair, Andes setting (chaiselongue, special element and end element), Andes square table

„Luca Nichetto gehört – wie auch Hayon und Herkner – zu einer Gruppe international renommierter Designer, die Wittmann in eine neue Ära begleiten. In den 1980er und 1990er Jahren war es Paolo Piva, der in Sachen Gestaltung visionäre Schritte mit Wittmann gesetzt hat. Dass Nichetto in Venedig bei Piva studiert hat, schließt den Kreis.“

“Luca Nichetto – like Hayon and Herkner – belongs to a group of internationally renowned designers who are accompanying Wittmann into a new era. In the 1980s and 1990s, it was Paolo Piva who took visionary steps with Wittmann in terms of design. The fact that Nichetto studied with Piva in Venice closes the circle.”

ALICE WITTMANN,
WITTMANN MÖBELWERKSTÄTTEN

Gegenüberliegende Seite: Andes Sofa, Antilles Beistelltische

Opposite page: Andes sofa, Antilles side tables

Paradise Bird Hochlehner, Andes Sofa, Andes Tisch rund, Antilles Beistelltische

Gegenüberliegende Seite: Andes Kombination (Chaiselongue und Sonderelement), Andes Tisch quadratisch

Paradise Bird highback chair, Andes sofa, Andes round table, Antilles side tables

Opposite page: Andes setting (chaiselongue and special element), Andes square table

Andes Sofa, Paradise Bird Hochlehner, Andes Tisch rund, Antilles Beistelltische

Andes sofa, Paradise Bird highback chairs, Andes square table, Antilles side tables

„Während Luca Nichetto an der Carnevale Kollektion für uns arbeitete, entwarf er auch Möbel für Wittmann, ein Familienunternehmen mit ähnlichen Werten wie Rubelli. So entstand die Idee, Entwürfe des venezianischen Designers zusammenzuführen und im historischen Ca' Pisani Rubelli zu präsentieren."

"While Luca Nichetto was working on the Carnevale collection for us, he was also designing furniture for Wittmann, a family business with similar values to Rubelli. So the idea was born to bring together the two creations of the Venetian designer and present them at the historic Ca' Pisani Rubelli."

NICOLÒ FAVARETTO RUBELLI,
VICE PRESIDENT AND CEO,
RUBELLI S.P.A.

Gegenüberliegende Seite: Antigua Kommode, Paradise Bird Hochlehner, Andes Tisch rund

Opposite page: Antigua cabinet, Paradise Bird highback chair, Andes round table

VIENNA

Zur Zeit des Fin de Siécle war Wien geprägt von einem einzigartigen Um- und Aufbruch in Kunst und Kultur. Josef Hoffmann, als Gründungsmitglied der Wiener Werkstätten einer der bedeutendsten Vertreter dieser Epoche, gelang der Brückenschlag zwischen Tradition und Moderne. Er schuf Arbeiten, deren Qualität heute noch eine zeitlose Gültigkeit und Schönheit beweisen und wichtige Inspiration für Luca Nichetto sind.

At the time of the Fin de Siécle, Vienna was characterized by a unique upheaval in art and culture. Josef Hoffmann, as a founding member of the Wiener Werkstätten one of the most important representatives of this era, succeeded in bridging the gap between tradition and modernity. He created works whose quality still today prove a timeless validity and beauty and are important inspiration for Luca Nichetto.

Fin de Siécle apartment, City Center Vienna

Acacia Tisch, Andes Tisch quadratisch, Andes Sonderselement, Andes Sofa

Gegenüberliegende Seite: Andes Abschlusselement, Paradise Bird Hochlehner, Antilles Beistelltisch, Andes Tisch rund

Acacia table, Andes square table, Andes special element, Andes sofa

Opposite page: Andes end element, Paradise Bird highback chair, Antilles side table, Andes round table

„Mit unserer Kollektion kann man ein ganzes Haus einrichten. Das ist für mich ein interessanter Aspekt.“

“You can entirely do a house with our collection. That I found very interesting.”

LUCA NICHETTO

Gegenüberliegende Seite: Andes Kombination (Sofa, Sonderelement und quadratischer Tisch), Andes Tisch rund

Opposite page: Andes setting (sofa, special element and square table), Andes round table

Andes Sofa, Acacia Stehlampe

Gegenüberliegende Seite: Andes Sonderelement, Andes Tisch quadratisch

Andes Sofa, Acacia floor lamp

Opposite page: Andes special element, Andes square table

Andes Bett, Acacia Tisch, Antigua Kommode, Acacia Tischlampe

Andes bed, Acacia table, Antigua cabinet, Acacia table lamp

„Die Zusammenarbeit mit Wittmann ist für mich etwas ganz Besonderes. Wittmann war das erste Unternehmen, das mein ehemaliger Professor Paolo Piva während meines Industrial Design Studiums in Venedig nannte. Dass fast 20 Jahre danach genau diese Firma an einer Zusammenarbeit interessiert war, war eine Ehre.“

“Working with Wittmann is something very special to me. The first company my former professor Paolo Piva named during my studies of Industrial Design in Venice was Wittmann. That almost 20 years later this very company was interested in working with me was an honor.”

LUCA NICHETTO

Gegenüberliegende Seite: **Antigua Kommode, Acacia Tischlampe**

Opposite page: *Antigua cabinet, Acacia table lamp*

Gegenüberliegende und diese Seite: Antilles Dining Tisch, Paradise Bird Stühle

Opposite and this page: Antilles dining table, Paradise Bird chairs

„Wir wollen mit unseren Möbeln optimistische Lebenswelten schaffen, die in ihrem Eklektizismus den globalen Ansprüchen modernen Wohnens und Arbeitens gerecht werden.“

“With our furniture we aim at creating optimistic eclectic ambiences that meet global demand of modern living and working.”

DR. ALEXANDER SOVA,
CEO,
WITTMANN MÖBELWERKSTÄTTEN

Gegenüberliegende Seite: Andes Sofa, Antigua Kommode, Paradise Bird Fauteuil, Paradise Bird Hocker, Paradise Bird Tisch, Acacia Stehlampe

Opposite page: Andes sofa, Antigua cabinet, Paradise Bird lounge chair, Paradise Bird stool, Paradise Bird table, Acacia floor lamp

Andes Kombination (Abschlusselement mit Ablage und Chaiselongue mit hohem Lehnkissen), Acacia Tisch, Antilles Beistelltische, Paradise Bird Hocker, Acacia Stehlampe

Andes setting (end element with tray and chaiselongue with high backrest), Acacia table, Antilles side tables, Paradise Bird stool, Acacia floor lamp

„Antigua interpretiert zwei Traditionen neu: das Ornament als Gestaltungsmerkmal und das freistehende Solitärmöbel. Luca Nichetto hat damit zwei wichtige Ansätze Josef Hoffmanns aufgegriffen.“

“Antigua reinterprets two traditions: ornament as a design feature and free-standing solitary furniture. Luca Nichetto has thus taken up two important approaches of Josef Hoffmann.”

ALICE WITTMANN,
WITTMANN MÖBELWERKSTÄTTEN

Gegenüberliegende Seite: Kubus Fauteuil, Antigua Kommode

Opposite page: Kubus armchair, Antigua cabinet

Paradise Bird Bett, Pardise Bird Stuhl, Alleegasse Fauteuil

Paradise Bird bed, Paradise Bird chair, Alleegasse armchair

Paradise Bird Bett (Nachttisch Guatemala Verde)

Gegenüberliegende Seite: Andes Kombination (Abschlusselement mit hohem Lehnkissen und Sonderelement), Acacia Tisch, Acacia Stehlampe, Antilles Beistelltisch

Paradise Bird Bed (bedside table Guatemala Verde)

Opposite page: Andes setting (end element with high backrest and special element), Acacia table, Acacia floor lamp, Antilles side table

Andes Kombination (Zwischenelement mit Armteil, Zwischenelement mit hohen Lehnkissen und Ablage, Sonderelement und Sofa), Acacia Stehlampe, Paradise Bird Hochlehner, Antilles Beistelltische, Andes Tisch rund

Andes setting (center element with arm rest, center element with high backrests and tray, special element and sofa), Acacia floor lamp, Paradise Bird highback chair, Antilles side tables, Andes round table

Herzstück der Produktion im österreichischen Etsdorf: die Polsterei

The heart of production in Etsdorf in Austria: the upholstery workshops

WITTMANN: AUSTRIAN HANDCRAFT SINCE 1896

Wittmann schafft Lieblingsstücke. Sie sind das Ergebnis jahrzehntelang konsequent verfolgter Haltung zu Handwerk und Design – zwei Elemente, die Wittmann seit jeher auf einzigartige Weise verbindet. Wittmann vermag es, Trends zu setzen und Meilensteine der Möbelgeschichte entstehen zu lassen – mit globaler Inspiration, einer optimistischen Einstellung und einer eklektischen Stilistik.

Die beispiellose handwerkliche Expertise sowie die Sorgfalt in der Beschaffung und Verarbeitung feinster Werkstoffe bilden die Basis für die Umsetzung neuer Ideen und Formen. Dafür geht Wittmann stets Partnerschaften mit den größten Namen ihrer Zeit ein. Nicht selten entwickeln sich daraus langjährige Kooperationen: Entwerfer wie Johannes Spalt, Jean Nouvel, Matteo Thun oder Paolo Piva haben eine Blickrichtung vorgegeben, die nunmehr von Jaime Hayon, Sebastian Herkner oder Luca Nichetto in perfekter Weise aufgegriffen und fortgeführt wird. Viele Designs verneigen sich dabei in variantenreicher Weise vor dem Erbe des großen Josef Hoffmann, dessen bahnbrechende Entwürfe bis heute nur von Wittmann reeditiert werden dürfen und nach wie vor Eckpfeiler der Wittmann Kollektion bilden.

Flexibel und lösungsorientiert wie kaum ein anderes Unternehmen liefert Wittmann nicht nur Einzelstücke

Wittmann creates treasured pieces. They are the product of an uncompromising approach to craft and design – two elements that have been uniquely cultivated by Wittmann right from the very start. Wittmann is adept at setting trends, creating milestones in the history of furniture – drawing on global inspiration, optimistic outlook and eclectic style.

Unmatched craftsmanship, as well as meticulous selection and working of fine materials, provide the basis for executing new ideas and forms. To bring them to life, Wittmann regularly partners with the greatest names of their time. And it is not uncommon for long-term cooperations to be the outcome: collaborators including Johannes Spalt, Jean Nouvel, Matteo Thun and Paolo Piva set the direction that Jaime Hayon, Sebastian Herkner and Luca Nichetto have now seamlessly picked up on, taking it into a new era. Many designs pay tribute in numerous different ways to the legacy of the great designer Josef Hoffmann, whose trailblazing pieces Wittmann continues to offer as re-editions to this day – and which remain at the heart of the Wittmann collection.

Flexible and solution-driven like virtually no other company, Wittmann not only produces stand-alone pieces and ensembles for high-end public and private interiors, it is also in demand as a partner for bespoke commissions,

Meisterhafte Handarbeit: ein Polsterer bezieht einen Leslie Stuhl (Soda Designers, 2011)

Master craftsmanship: an upholsterer covers a Leslie chair (Soda Designers, 2011)

oder Ensembles für edelste Interieurs im privaten oder öffentlichen Bereich, sondern ist auch gefragter Partner in der Umsetzung maßgeschneiderter Entwürfe, wenn Exklusivität und meisterhafte Verarbeitung gesucht sind.
Seit der Gründung als Sattlerei 1896 ist das Unternehmen in Familienhand und produziert ausschließlich am Firmensitz im niederösterreichischen Etsdorf. In den 1950er Jahren entwickelte sich Wittmann zu einer international renommierten Polstermöbelmanufaktur. Stühle, Sofas, Sessel, Betten und Matratzen werden heute noch in akkurater Handarbeit gefertigt, mit einer einmaligen Expertise, die von Generation zu Generation weitergegeben wird. Dieses Bekenntnis zu Tradition und Handwerk ist ein starkes zukunftsorientiertes Fundament.

wherever exclusivity and unparalleled craftsmanship are paramount.
Since its formation as a saddlery in 1896, the company has always been a family affair, and production takes place exclusively at the headquarters in Etsdorf, Lower Austria. Wittmann really started to make a name for itself as an internationally respected manufacturer of upholstered furnishings in the 1950s. Chairs, sofas, beds and mattresses are still handmade to the same exacting standards to this day, drawing on unique expertise that is handed down from one generation to the next. This commitment to tradition and craftsmanship provides the foundation for the company's future.

Zeitlose Eleganz: Fauteuil Constanze ¾ (Johannes Spalt, 1960)

Timeless elegance: Constanze ¾ armchair (Johannes Spalt, 1960)

Wittmann beschäftigt 120 Mitarbeiter. Jährlich verlassen rund 15.000 Stück handgefertigte Qualitätsmöbel das Werk. Der Exportanteil beträgt 70%, Wittmann Möbel werden in mehr als 50 Ländern weltweit angeboten. Neben Europa, den USA und Australien werden längst auch neue Märkte wie China, Korea und Taiwan erschlossen.
Wittmann betreibt Flagship Stores in Wien, Hamburg und in Seon in der Schweiz.

Wittmann employs 120 people. Each year, around 15,000 high-quality handcrafted items of furniture leave its workshops. Exports account for 70% of sales, and Wittmann furniture is on sale in more than 50 countries. Alongside Europe, the USA and Australia, it has long since moved into new markets including China, Korea and Taiwan.
Wittmann has flagship stores in Vienna, Hamburg and Seon in Switzerland.

LUCA NICHETTO: MULTITUDE BY METHOD

Luca Nichetto wurde 1976 in Venedig geboren. Er studierte am Istituto statale d'arte der Stadt, bevor er an der Università Iuav di Venezia 1998 seinen Abschluss in Industriedesign machte. 1999 begann Nichetto seine berufliche Laufbahn bei der Murano-Glasmanufaktur Salviati, später wurde er Produktdesigner und Berater für Foscarini. Im Jahr 2006 gründete er sein Büro in Venedig. 2011 eröffneter er ein zweites Studio in Stockholm, wo er heute lebt und arbeitet. Im Laufe seiner Karriere war Nichetto als Art-Director für viele internationale Designmarken tätig und hat ein fundiertes Wissen über die Designindustrie entwickelt. Er hielt Vorlesungen und leitete Workshops an verschiedenen Universitäten, unter anderem als Professor für Design an der Università Iuav di Venezia, und saß in Jurys für verschiedene internationale Designwettbewerbe. Nichettos Arbeiten wurden weltweit ausgestellt und waren Gegenstand von Retrospektiven in Städten wie Venedig, London, Paris und Stockholm. Er wurde mit zahlreichen internationalen Preisen für seine gut recherchierten, innovativen Projekte ausgezeichnet, die von Produktdesign über das Entwerfen von Möbeln und Accessoires bis hin zu Architektur und Ausstellungsdesign reichen.

Luca Nichetto was born in 1976 in Venice. He studied at the city's Istituto statale d'arte, before undertaking a degree in industrial design at the Università Iuav di Venezia, from which he graduated in 1998. In 1999, Nichetto began his career with Murano-based glass maker Salviati, later becoming a designer and consultant for Foscarini. In 2006, he founded his eponymous office in Venice. In 2011 he moved to Stockholm to open a second studio and he continues to live in and work from this city. Over the course of his career, Nichetto has served as art director for many international design brands and has developed an in-depth knowledge of the design industry. He has lectured and led workshops at various universities, including serving as a professor of design at the Università Iuav di Venezia, as well as sitting on juries for assorted international design competitions. Nichetto's work has been exhibited worldwide and has been the subject of retrospectives in cities such as Venice, London, Paris and Stockholm. He has been awarded numerous international design awards for his highly researched, innovative design projects, which range across products, furniture and accessories, as well as incorporating architecture and exhibition design.

PRODUCT INDEX

ANDES SOFA 195

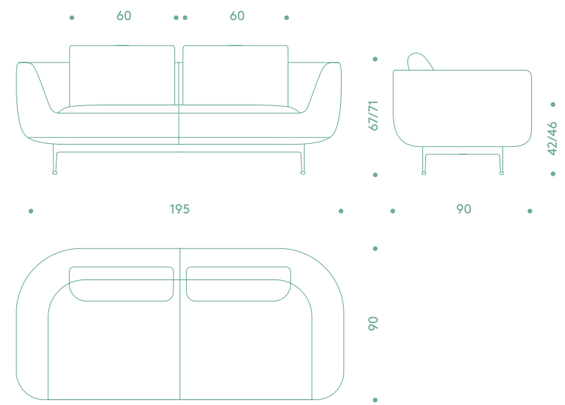

ANDES SOFA 240

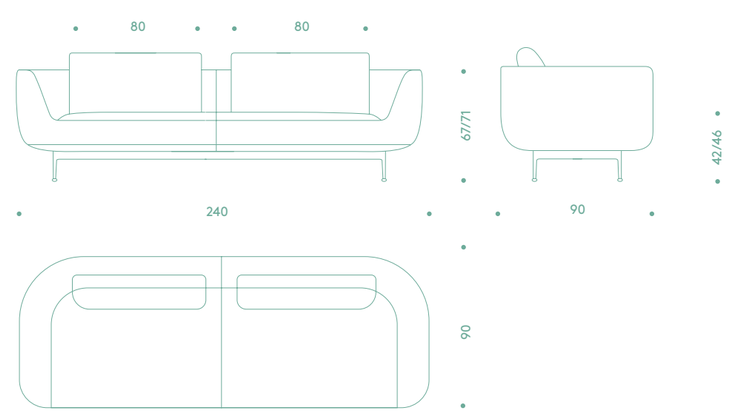

Andes ist die Neuinterpretation klassisch eleganter Salonmöbel – ganz im Stil einer großen Wiener Tradition. Je nach Bedarf zeigt diese Familie auf spektakuläre Weise immer wieder ein neues Gesicht. In zahlreichen Kombinationsvarianten passt sie ihre Persönlichkeit als individuelle Konfiguration ihrer Umgebung an – ganz egal in welchem Kulturkreis dieser Welt. Eine filigrane Metallstruktur in zwei möglichen Höhen lässt die organisch geformten Polsterkissen schweben. Die handwerklich perfekte Ausführung der parallel gezogenen Keder zeigen deutlich die meisterhafte Handschrift der Wittmann Möbelwerkstätten.

Der Sitzkomfort bietet das besondere Gefühl einer sanften Unterstützung, durch den für Wittmann typischen intelligenten Einsatz eines Taschenfederkerns. Andes zeigt sich offen für das spielerische Kombinieren verschiedener Elementgrößen, Sitztiefen, niedriger und hoher Lehnkissen sowie farbiger Sitzkissen. Hocker und Tische können als Elemente in eine Gruppenkonfiguration integriert oder dem Ensemble freistehend zur Seite gestellt werden. Der freie Einsatz von Bezugsmaterialien und -farben lässt immer wieder einen neuen und höchst individuellen Gesamteindruck entstehen – akzentuiert von Designdetails, die nur echtes Handwerk abzubilden vermag.

Andes is a new interpretation of classically elegant salon furniture – bearing all the hallmarks of a great Viennese tradition. The individual elements in this family can be positioned to spectacular effect, as required, to present a new face to the world. With a virtually limitless number of combinations possible, Andes' personality adapts to its surroundings by offering countless individual configuration options – no matter which of the world's cultural circles it is introduced to. Available in a choice of two heights, the delicate metal structure gives the organically shaped cushions the appearance of floating. Perfectly handcrafted, the lines traced out by the parallel welting bear the signature of Wittmann Möbel Werkstätten's master craftsmanship.

Maximum seating comfort comes courtesy of the feeling of gentle support delivered by Wittmann's trademark intelligent use of a pocket spring core. Andes is ideally suited for playful combinations of different-sized elements, seating heights, low and high backrest cushions, and coloured seat cushions. Footstools and tables can be brought in to coalesce with the group configuration, or positioned independently to the side of the ensemble. In terms of covering options, a wide range of materials and colours create new and highly individualistic impressions – underscored by design details that only true handcraftsmanship can produce.

ANDES ZWISCHEN-
ELEMENT 170

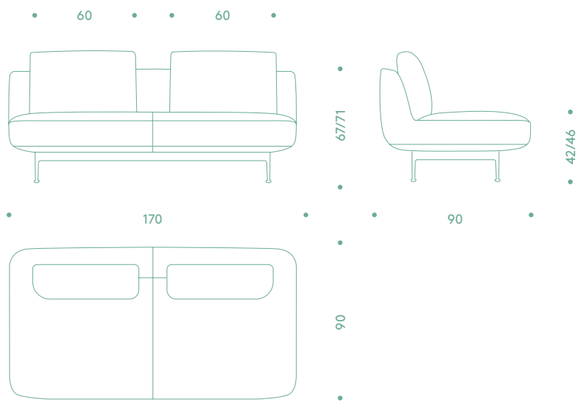

ANDES ZWISCHEN-
ELEMENT 170 T

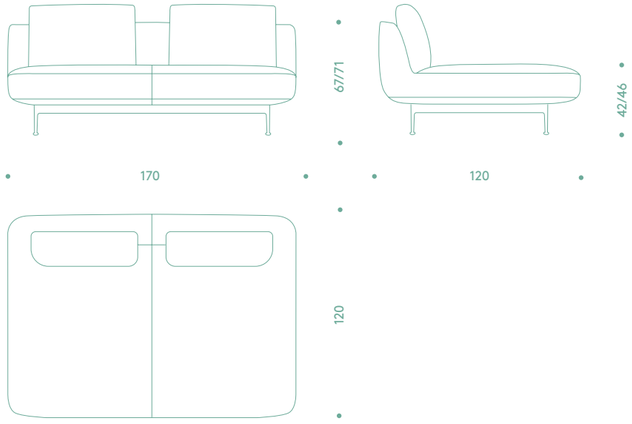

ANDES ABSCHLUSS-
ELEMENT R / L 190

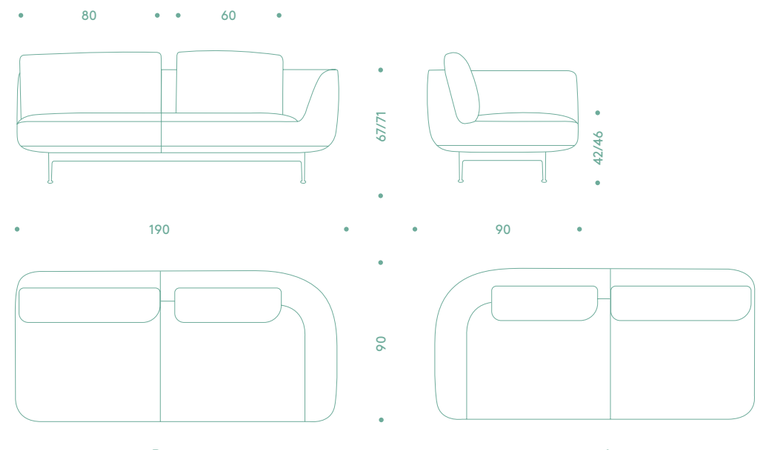

ANDES ABSCHLUSS-
ELEMENT R / L 190 T

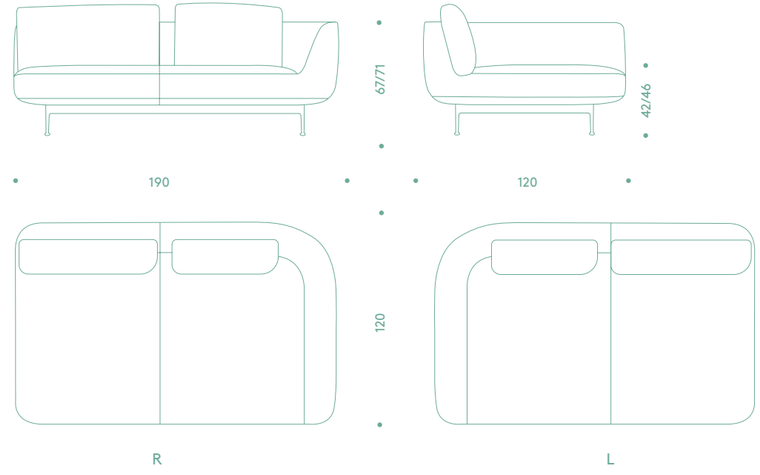

ANDES ABSCHLUSS-
ELEMENT ABLAGE
R/L 277

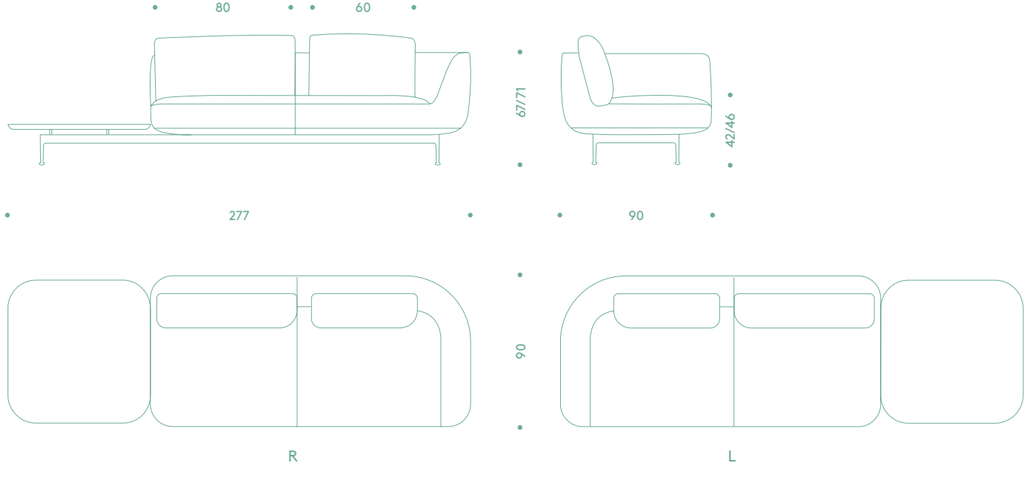

ANDES CHAISELONGUE
R/L 190

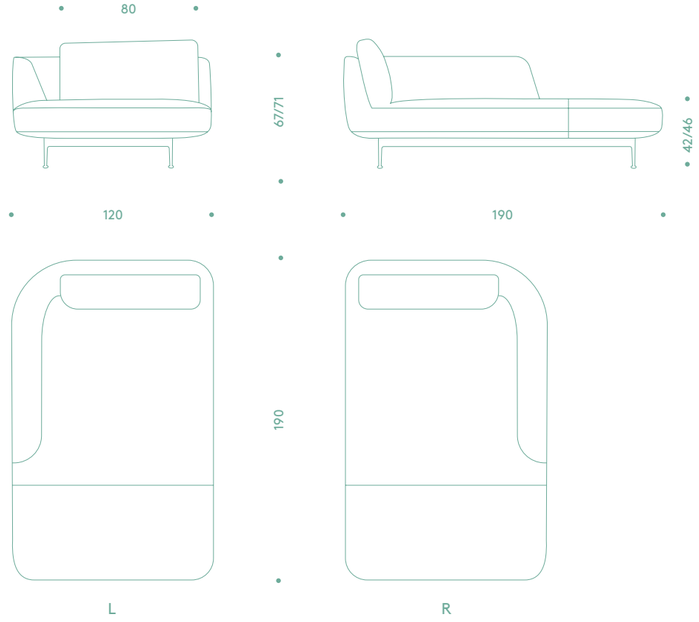

ANDES HOCKER 85

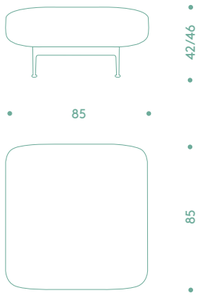

ANDES HOCKER 85 T

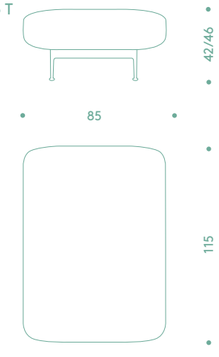

ANDES SONDER-
ELEMENT R/L 130

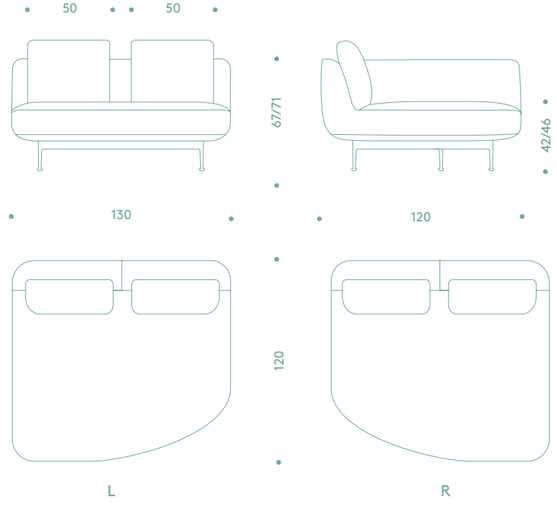

STANDARD LEHNKISSEN/
BACKREST

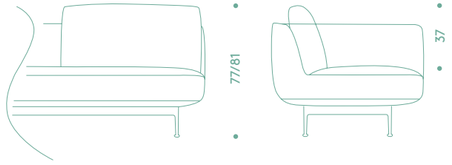

ANDES LEHNKISSEN 50

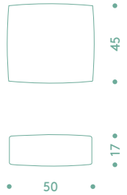

ANDES LEHNKISSEN 60

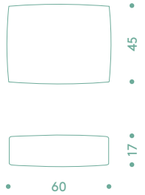

ANDES LEHNKISSEN 80

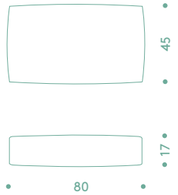

ANDES BETT

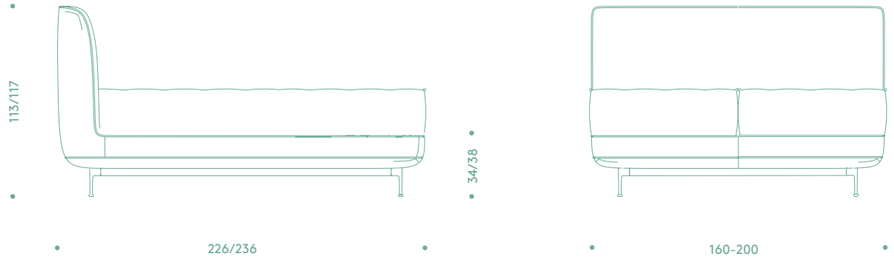

AUFPREIS HOHES LEHNKISSEN
SURCHARGE HIGH BACKREST

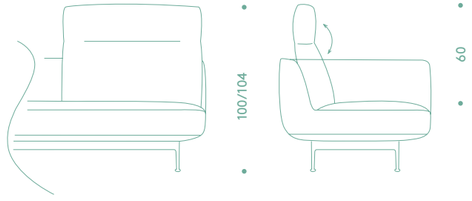

ANDES LEHNKISSEN 60 H

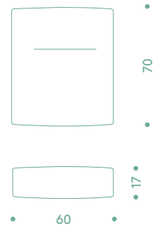

ANDES LEHNKISSEN 80 H

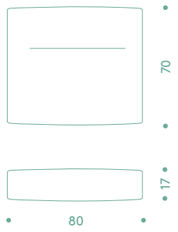

ANDES STÜTZROLLE

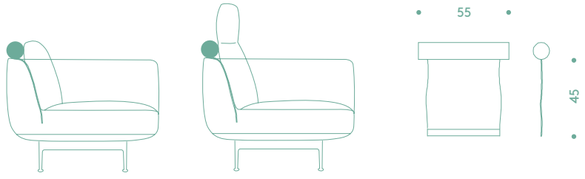

ANDES TISCH
QUADRATISCH/RUND 85

ANDES ARMTEIL 66/96

ACACIA

TECHNICAL DATA

ACACIA TISCH

ACACIA STEHLAMPE

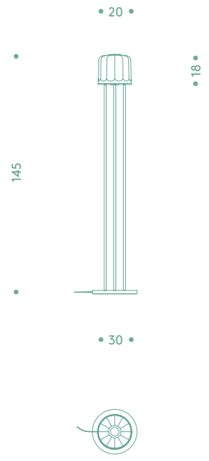

ACACIA TISCHLAMPE

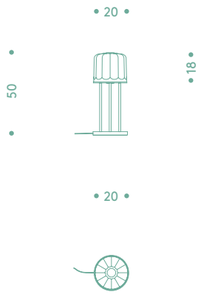

Der Acacia Beistelltisch ist eine gelungene Liaison von perfekter Linienführung, edlem Material und erstklassiger Verarbeitung. Seine Formensprache zitiert die klassische Wiener Eleganz, der wunderschöne Glassockel ist deutlich von der Murano Glaskunst inspiriert. In Verbindung mit dem Metallgestell aus hochwertigem schwarzem Chrom und der Auflage aus exklusivem Leder entsteht ein einzigartiges Objekt – Kunsthandwerk zwischen Wien und Venedig.

Die Acacia Steh- und Tischlampen teilen ihre DNA mit dem ikonischen Acacia Beistelltisch. Sie sind als leichte und einfache Objekte Teil der Idee des Gesamtkunstwerks, die Josef Hoffmann propagiert hatte. Das röhrenförmige Gestell aus schwarzem Chrom erhebt sich aus dem Sockel, um die Leuchte zu tragen, die ihrerseits elegant in einem gewölbten und mundgeblasenen Murano-Fumé-Klarglasschirm eingeschlossen ist.

This side table brings together form, material and finish to stunning effect. Acacia's formal language cites classical Viennese elegance, while the beautiful glass plinth has clear echoes of Murano glass artistry. A high-quality metal frame in black chrome combined with an exclusive leather covering gives rise to a unique piece exuding handcraftsmanship influenced by Vienna and Venice.

The Acacia floor and table lamps, sharing the DNA with the emblematic Acacia side table, are light and simple objects inspired by the philosophy of integrity of all the arts into one "total work of art" — championed by Josef Hoffmann. The tubular black chrome support structure rises from the base to elevate the light, which itself is elegantly encapsulated within a scalloped and mouth-blown Murano fumé-clear glass shade.

TECHNICAL DATA

ANTILLES

ANTILLES BLU

ANTILLES GIALLO

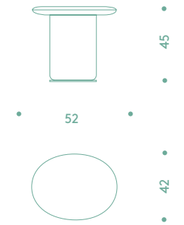

ANTILLES ROSSO

ANTILLES VERDE

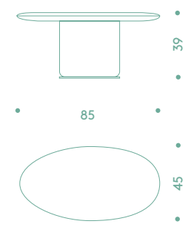

ANTILLES DINING

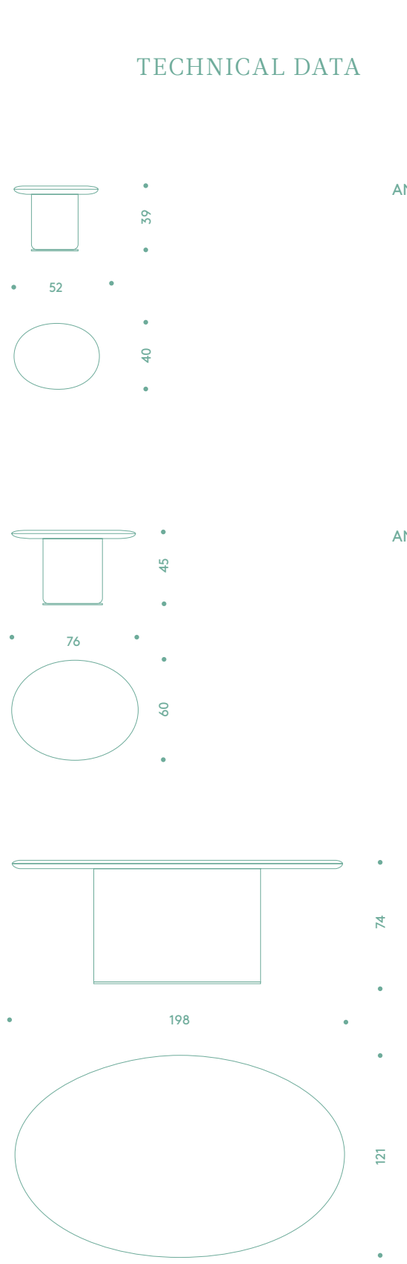

Zur Zeit der Wiener Werkstätte um die 1900er Jahre entwarf Josef Hoffmann extravagante, in traditionellem Kunsthandwerk hergestellte Broschen. Diese bunten und zeitlos schönen Schmuckstücke inspirierten Luca Nichetto zu dieser außergewöhnlichen Tischkollektion. Die elliptischen Platten in seltenen farbigen Marmorarten können ineinandergeschoben werden, sie schaffen somit spielerisch ganz besondere Tischlandschaften. Zusätzlich zur Beistelltischgruppe ist auch eine Variante in Esstischhöhe erhältlich.

At the time of the Wiener Werkstätte around the 1900s, Josef Hoffmann designed extravagant brooches made in traditional craftsmanship. These colorful timelessly beautiful jewelry inspired Luca Nichetto to create this extraordinary table collection. The elliptical plates in rare colored marble varieties can be arranged into each other, they thus playfully create very special tablescapes. In addition to the side table group, a variant in dining table height is also available.

ANTIGUA

Mit Antigua erweckt Wittmann zwei Traditionen der Möbelgeschichte zu neuem Leben – das Ornament als Gestaltungsmerkmal und das freistehende Solitärmöbel. Mühelos und gewohnt ausdrucksstark greift Luca Nichetto einen Faden auf, den einst Josef Hoffmann meisterhaft in seinen Händen hielt. Handarbeit in allerhöchster Präzision sowie das ausbalancierte Zusammenspiel exklusivster Materialien machen aus den Objekten der Kollektion Antigua wahre Schmuckstücke. Antigua ist eine kleine feine Serie von Möbeln, jedes Stück ganz nahe am Unikat. In jedem Schrank steckt Handarbeit in einer hohen und anspruchsvollen Qualität. Unterschiedlichste Materialien treffen in einer spannenden Liaison aufeinander. Kein Detail ist Zufall. Die edle Lackierung verleiht der zarten Maserung der Esche Glamour. Massives Nussholz gibt dem Korpus Bedeutung. Die lederummantelten ornamentalen Griffe sind ein Meisterwerk handwerklicher Präzision. Der geschmeidige Farbton der schlanken Füsse zeugt ebenso von kompromissloser Perfektion wie die gezinkten Schubladen. Ergebnis sind raffinierte Möbelstücke, die Freude stiften und einen Raum mit ihrem besonderen Wert bereichern.

Wittmann is breathing fresh life into two traditions through Antigua – the notion of ornamentation as a design feature, and the genre of the independent, free-standing item of furniture. With characteristic effortlessness and expressivity, Luca Nichetto picks up on a thread once held by the great master Josef Hoffmann. Precision handcraftsmanship and the perfect interplay between the most exclusive materials bestow treasured-piece status upon the items that make up the Antigua collection. Antigua is a small but perfectly formed series, with each item of furniture a virtual one-of-a-kind. Each cabinet is the product of outstanding handcraftsmanship executed to the highest standards. Different materials come together in a captivating liaison. And not a single detail is left to chance. The luxuriant finish adds a sense of glamour to the understated grain of the ash, while solid walnut adds gravitas to the body. The leather-covered ornamental handles are the apotheosis of handcrafted precision. Sleek in colour, the slim feet – like the finger-jointed drawers – are yet another indication of the uncompromising drive for perfection. The outcome is refined furniture that creates joy and enriches any interior setting with its singular properties.

ANTIGUA
CABINET LOW

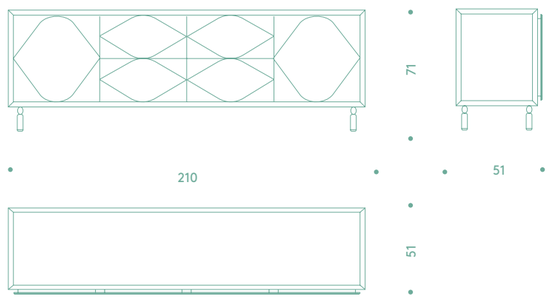

ANTIGUA
CABINET MID

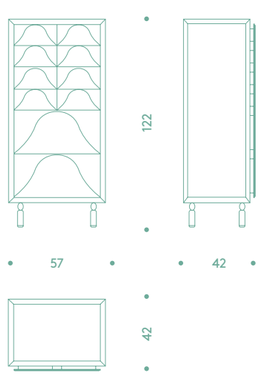

ANTIGUA
CABINET HIGH

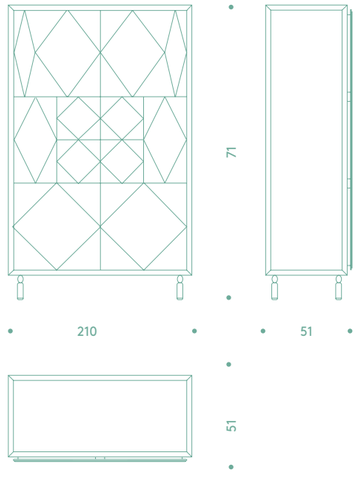

PARADISE BIRD

Paradise Bird ist eine Kollektion außergewöhnlicher Möbel: In ihr manifestiert sich ein Lebensgefühl – ein Zusammenspiel zwischen Freiheit und Rückzug, Offenheit und Geborgenheit. Ungezwungen verbindet das extravagante Design Eleganz mit funktionaler Flexibilität und zeigt damit eine Raffinesse, die sich in die große Wiener Tradition der formal anspruchsvollen Gestaltung einreiht. Fauteuil, Hochlehner, Sofa, Hocker oder Bett sind das Ergebnis des Strebens nach Behaglichkeit: Ihre mondäne Form überrascht mit einem einzigartigen Sitzgefühl – Taschenfederkerne und Daunenfüllungen sorgen für den Wittmann-typischen Sitzkomfort. Das Aufeinandertreffen exklusiver Materialien unterstreicht deren hohe Qualität und sorgt für ein leichtes Erscheinungsbild einerseits sowie verlässliche Stabilität andererseits. Charakteristisches Merkmal der Kollektion ist ein Metallrahmen – wahlweise schwarz oder messingfarben – dessen vertikal verlaufende zarte Gitterstäbe dem Stil Josef Hoffmanns Tribut zollen. Wie ein Nest umarmt er die Rückenlehne oder dient als tragende Struktur. Mit ihrer runden Polsterung und großzügigen Dimension der Sitzfläche sind die Mitglieder der Paradise Bird Familie vielseitig einsetzbar und spielen ihre Qualitäten sowohl als Einzelstücke wie auch als Gruppe aus.

Paradise Bird is a collection of unusual pieces of furniture: it manifests an attitude to life, an exciting interplay of freedom and retreat, openness, and reassurance. In balance between shape and essence, through a bold design that merges elegance and flexibility, Paradise Bird is rooted into the Viennese tradition of sophistication. The family composed of a lounge chair, a high back chair, a sofa, a stool and a bed transcribes the eclecticism of a research that aims to enhance the comfort: the special seating experience may be a surprise in view of the idiosyncratic shapes, but pocket springs and down filling deliver the kind of seating comfort associated with a genuine Wittmann. The seamless juxtaposition of diverse materials highlights their quality and achieves a light appearance while ensuring stability. As a detail that pays tribute to Josef Hoffmann's design, a frame in black or brass metal with a vertical grid characterises the structure, serving as an embracing backrest or as the supporting structure. The welcoming roundness of the upholstery and the generous size of the seats makes Paradise Bird family to be a versatile solution able to create a variety of combinations, always preserving a warm feeling of cosiness.

PARADISE BIRD
FAUTEUIL

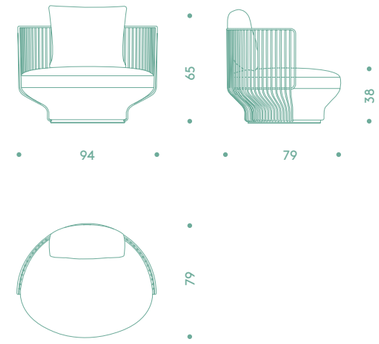

PARADISE BIRD
HOCHLEHNER

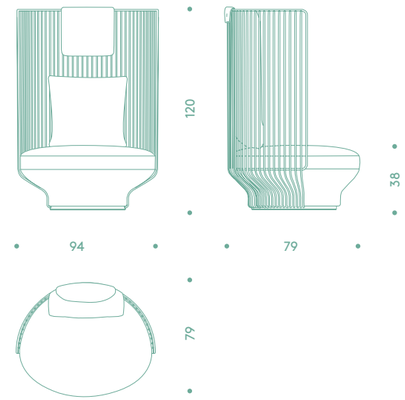

PARADISE BIRD
DREHSTUHL

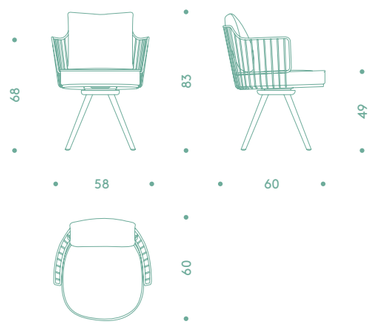

PARADISE BIRD
SEITENTASCHE

PARADISE BIRD
SOFA

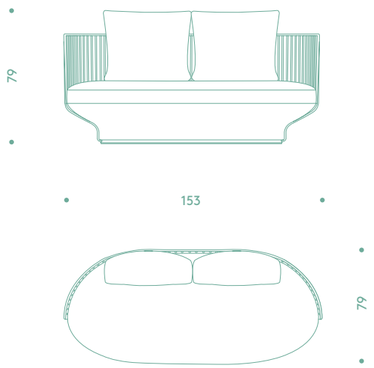

PARADISE BIRD
BETT

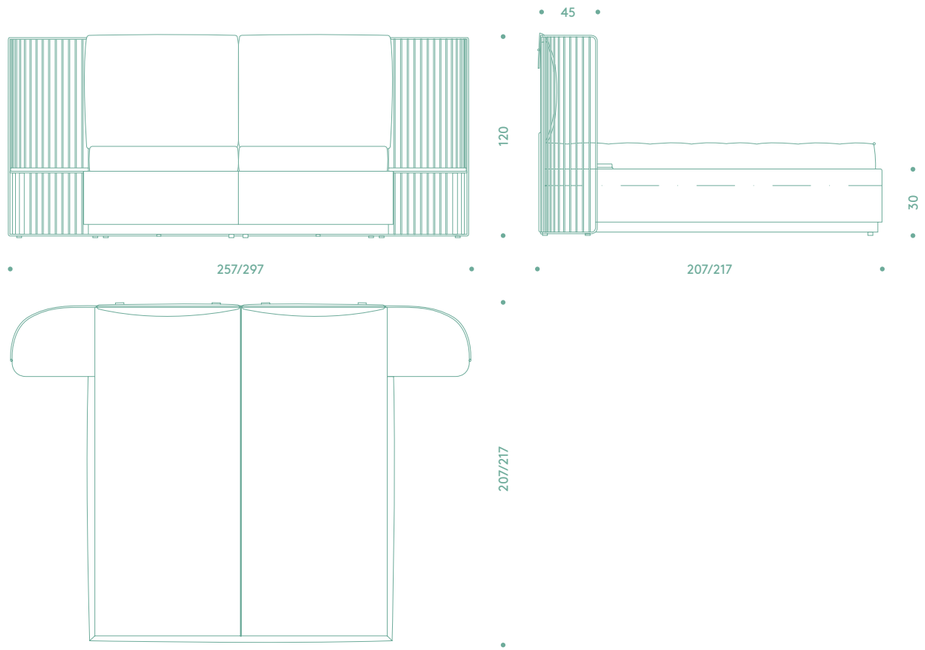

PARADISE BIRD
HOCKER

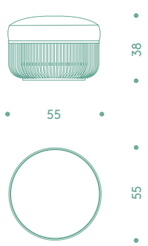

PARADISE BIRD
HOCKER

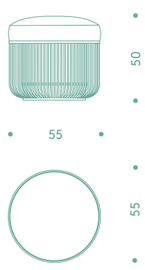

PARADISE BIRD
TISCH

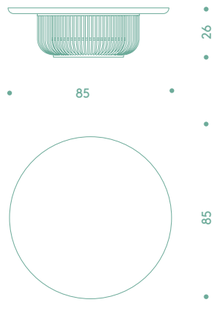

PARADISE BIRD
TISCH

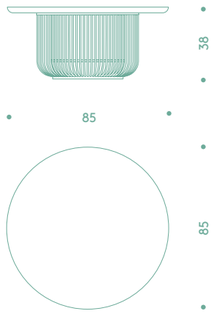

Wittmann Möbelwerkstätten
Obere Marktstrasse 5
A–3492 Etsdorf am Kamp

Tel +43 2735 2871
Fax +43 2735 2877
www.wittmann.at
info@wittmann.at

Venice
Photographer – Stefan Giftthaler
Stylist – Martina Lucatelli

Vienna
Photographer – Stefan Gergely
Stylist – Ali Rabbani

© 2021 Wittmann Möbelwerkstätten

Erleben Sie Andes.
Experience Andes.

Die Angaben in diesem Katalog entsprechen dem Stand zum Zeitpunkt der Drucklegung. Änderungen im Sinne einer ständigen Verbesserung des Angebots sowie Irrtümer sind vorbehalten. Zwischen den fotografierten und den tatsächlich erhältlichen Modellen können Abweichungen bestehen.

All of the information in this catalogue was correct at the time of going to print. Wittmann reserves the right to make changes that reflect continuous improvements in its range. Errors and omissions excepted. There may be deviations between the pieces photographed and the models received.

WWW.WITTMANN.AT