Technische Spezifikationen
& Ausführungen
Preisliste 2022

Technical Specifications
& Configurations
Pricelist 2022

INHALT / *CONTENT*

Wohnen / Living 4

Polstermöbel / *Upholstery* 13

Stühle & Dining Sofas / *Chairs & Dining Sofas* 93

Tische / *Tables* 123

Accessoires / *Accessories*

Schlafen / *Sleeping* 147

Design Line 152
Komplettbetten / *Complete beds*

Classic Line 158
Komplettbetten / *Complete beds*

Advanced Line 164
Kopfhäupter / *Headboards*

Advanced Line 174
Bettbasen / *Bed bases*

Einsätze 179
Inserts

Matratzen & Auflagen 183
Mattresses & toppers

WOHNEN/LIVING

INHALT / CONTENT

Acacia Table	123	Merwyn Barstuhl / Barstool	108
Acacia Lamp	141	Merwyn Lounge	50
Alleegasse	13	Merwyn Dining Sofa	106
Andes	14	Merwyn Chair	101
Andes Table	124	Merwyn Swivel Chair	105
Antigua	142	Merwyn Table	132
Antilles Table	125	Metro	53
Antilles Dining Table	126	Metro Light	55
Aura	21	Miles	56
Aura XL	22	Miles Dining	109
Berlin	93	Miles Table	133
Blocks	23	Mono	58
Bonnie	26	Mono Chair	110
Camin Revisited	27	Mono Large	110
Carinzia	94	Monkey Mirror	146
Club 1910	35	Morton	111
Colli	36	Nils	112
Constanze 3/4	37	Odeon Dining	113
Contessa 1956	38	Oyster	59
Contessa 1956 Table	127	Palais Stoclet	60
DD-Table	128	Paradise Bird	61
Fame	95	Paradise Bird Fullback	62
Fledermaus	96	Paradise Bird Chair	114
Forme Rug Collection	143	Paradise Bird Table	136
Freischwinger Nr. 2	39	Paradise Bird Desk	137
Grain Cut Table	129	Party Lounge	64
Haus Koller	40	Playtime	65
Havanna	41	Satztisch	138
Helice Table	130	Sedan	115
Jolly	42	Senta	83
Jolly "ALL IN ONE"	44	Shilo Chair	116
Kubus	45	Shilo / Swivel Chair	118
Leslie Barstuhl / Barstool	99	Sitzmaschine	84
Leslie	97	Sticks Table	139
Leather Side Table	131	Toga	120
Lilian High	100	Tucky	140
Lilian Lounge	46	Villa Gallia	85
Marlow	47	Vuelta	86
Materassi	48	Vuelta FD Chair	121
MD Shelf	145	Vuelta FD Swivel Chair	122

Sessel, Fauteuils / *Armchairs*

Alleegasse
Seite/page 13

Andes
Seite/page 14

Andes Swivel Armchair
Seite/page 14

Aura
Seite/page 21

Aura XL
Seite/page 22

Bonnie
Seite/page 26

Club 1910
Seite/page 35

Constanze
Seite/page 37

Contessa 1956
Seite/page 38

Freischwinger Nr.2
Seite/page 39

Haus Koller
Seite/page 40

Jolly
Seite/page 42

Jolly "All in one"
Seite/page 44

Kubus
Seite/page 45

Lilian Lounge
Seite/page 46

Marlow
Seite/page 47

Merwyn Lounge
Seite/page 50

Metro
Seite/page 53

Miles
Seite/page 56

Mono
Seite/page 58

Sessel, Fauteuils / *Armchairs*

Mono Hochlehner
Seite/page 55

Oyster
Seite/page 56

Palais Stoclet
Seite/page 57

Paradise Bird
Seite/page 58

Paradise Bird Hochlehner
Seite/page 61

Paradise Bird Full Back
Fauteuil/Armchair
Seite/page 62

Paradise Bird Full Back
Hochlehner/Highback
Seite/page 62

Senta
Seite/page 83

Sitzmaschine
Seite/page 84

Villa Gallia
Seite/page 85

Vuelta
Seite/page 86

Vuelta Hochlehner
Seite/page 86

Sofas / *Sofas*

Alleegasse
Seite/page 13

Andes
Seite/page 14

Aura
Seite/page 21

Aura XL
Seite/page 22

Blocks
Seite/page 23

Camin Revisited
Seite/page 27

Club 1910
Seite/page 35

Colli
Seite/page 36

Haus Koller
Seite/page 40

Havanna
Seite/page 41

Kubus
Seite/page 45

Marlow
Seite/page 47

Materassi
Seite/page 48

Merwyn Lounge
Seite/page 50

Metro
Seite/page 53

Metro Light
Seite/page 55

Miles
Seite/page 56

Palais Stoclet
Seite/page 60

Paradise Bird
Seite/page 61

Paradise Bird Full Bac
Sofa/Sofa
Seite/page 62

Sofas / *Sofas*

Party Lounge
Seite/page 64

Playtime
Seite/page 65

Villa Gallia
Seite/page 85

Vuelta
Seite/page 86

Stühle, Dining Sofas / *Chairs, Dining sofas*

Berlin
Seite/page 93

Carinzia
Seite/page 94

Carinzia Barstuhl
Seite/page 94

Carinzia Counter Stoc
Seite/page 94

Fame
Seite/page 95

Fledermaus
Seite/page 96

Leslie
Seite/page 97

Leslie Barstuhl
Seite/page 99

Lilian High
Seite/page 100

Merwyn
Seite/page 101

Merwyn Drehstuhl
Seite/page 105

Merwyn Barstuhl
Seite/page 108

Merwyn Dining Sofa
Seite/page 106

Miles Dining
Seite/page 109

Mono
Seite/page 110

Morton
Seite/page 111

Nils
Seite/page 112

Odeon Dining Sofa
Seite/page 113

Paradise Bird
Seite/page 114

Sedan
Seite/page 115

Stühle, Dining Sofas / *Chairs, Dining sofas*

Shilo
Seite/page 116

Toga
Seite/page 120

Vuelta FD Chair
Seite/page 121

Vuelta FD Swivel
Seite/page 122

Hocker, Bänke / *Stools, Benches*

Aura
Seite/page 21

Aura XL
Seite/page +22

Bonnie
Seite/page 26

Camin Revisited
Seite/page 27

Constanze
Seite/page 37

Contessa 1956
Seite/page 38

Jolly
Seite/page 42

Materassi
Seite/page 48

Miles
Seite/page 56

Mono
Seite/page 58

Oyster
Seite/page 59

Paradise Bird
Seite/page 61

Vuelta
Seite/page 86

Tische / *Tables*

Acacia
Seite/page 123

Andes
Seite/page 124

Antilles
Seite/page 125

Antilles Dining
Seite/page 126

Contessa 1956
Seite/page 127

DD Table
Seite/page 128

Grain Cut Table
Seite/page 129

Helice Table
Seite/page 130

Leather Side Table
Seite/page 131

Merwyn
Seite/page 132

Miles Table
Seite/page 133

Paradise Bird Desk
Seite/page 137

Satztisch
Seite/page 138

Sticks Table
Seite/page 139

Tuky
Seite/page 140

Accessoires / *Accessories*

Acacia Lamp
Seite/page 141

Antigua
Seite/page 142

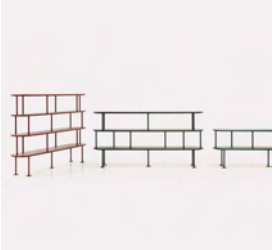

MD Shelf
Seite/page 145

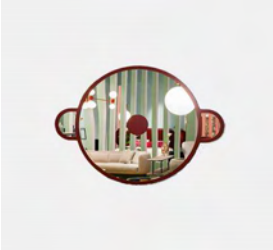

Monkey Mirror
Seite/page 146

Forme
Sella
Seite/page 143

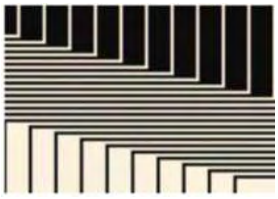

Forme
Scala
Seite/page 143

Forme
Chess
Seite/page 145

Forme
Block
Seite/page 145

ALLEEGASSE *Recreation Josef Hoffmann*

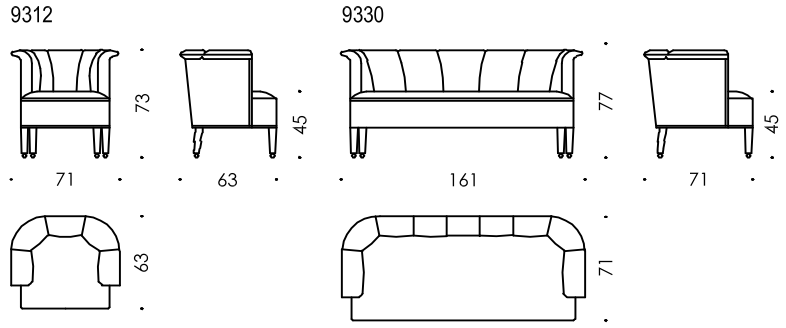

	9312	9330
Sitzbreite in cm: ***Seating width in cm:***	46	132
Sitzbreite in inches: ***Seating width in inches:***	18,11	51,97
Sitztiefe in cm: ***Seating depth in cm:***	45	51
Sitztiefe in inches: ***Seating depth in inches***	17,72	20,08
w/h/d/sh in inches:	27,95x28,74x24,80x17,72	64,17x30,31x27,95x17,72

Ausführungen		***Configurations:***	
Gestell:	Holzkonstruktion	***Frame:***	*Wooden construction*
Füße:	Buche schwarz gebeizt, Holzkugel als Fussabschluß	***Legs:***	*Beech black stained, round wooden leg-caps*
Polsterung:		***Upholstery:***	
Sitzteil:	starre Begurtung, Federkern, Juteabdeckung, Polymousse - Sandwichaufbau, Latex, Vliesabdeckung	*Seat:*	*Rigid webbing, coil springs, jute overlay, polyurethane foams sandwich layered,* dacron overlay
Arm- und Rückenlehne:	Elastische Begurtung, Polymousse - Sandwichaufbau, Vliesabdeckung	*Arm- and backrests:*	*Elastic webbing, polyurethane foams sandwich layered, dacron overlay*
Bezug:	Fixbezug mit Rundkeder	***Cover:***	*Fixed covers with piping*

Falten sind design- verarbeitungs-, material-, bzw. benützungsbedingt und stellen keinen Reklamationsgrund dar.
Wrinkles may occur due to design, treatment, quality of material and conditions of use and are no cause for claims.

ANDES Fauteuil *Design: Wittmann Nichetto Workshop*

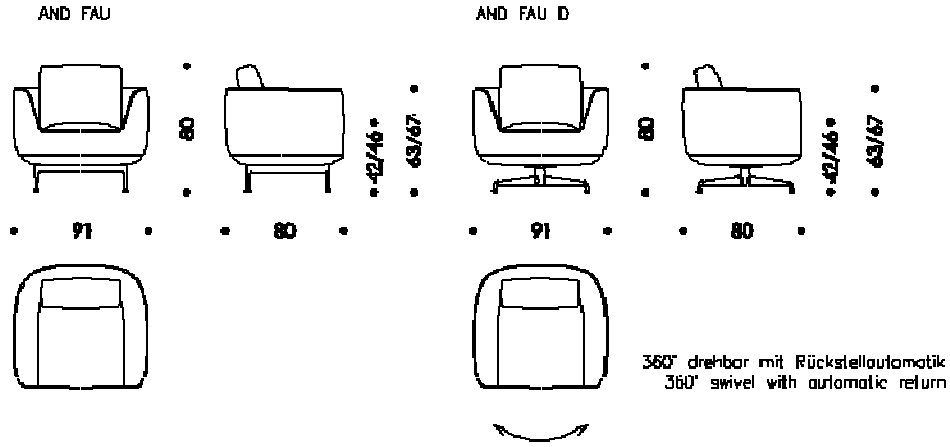

	AND FAU	AND FAU D
Sitzbreite in cm: ***Seating width in cm:***	53	53
Sitzbreite in inches: ***Seating width in inches:***	20,87	20,87
Sitztiefe in cm: ***Seating depth in cm:***	47	47
Sitztiefe in inches: ***Seating depth in inches***	18,50	18,50
w/h/d/sh in inches:	35,83x24,8/26,38x 31,5x16,54/18,11	35,83x24,8/26,38x 31,5x16,54/18,11

Ausführungen

Korpus: Metall Holzkonstruktion

Sitzhöhe: Standard: 42 cm
Auf Wunsch: 46 cm

Untergestell: Standard: Black Grey pulverbeschichtet
Auf Wunsch: Messing Satin Matt

Gleiter Lederfasergleiter

Polsterung:
Armteil / Lehne: Hoch belastbarer Polyurethan Schaumstoff mit Vliesabdeckung
Sitz: Starre Kreuzbegurtung mit Taschenfederkern, Polymousse Sandwichaufbau und Vliesabdeckung
Kissen: 100% Federnfüllung mit Polymousse Kern

Bezug:
Korpus: Fixbezug mit Keder
Kissen: Bezug wie Korpus, abnehmbar mit Steppnaht

Configurations:

Corpus: *Wooden- metal construction*

Seating height: *Standard: 42 cm*
On reqest: 46 cm

Frame: *Standard: Black Grey powder-coated*
On request: Brass Satin Matt

Glides *Leather fiber glides*

Upholstery:
Arm-/ backrest: *Polyurethan foams sandwich layered with dacron overlay*
Seat: *Crossed surcingles with pocket springs, polyurethan foams sandwich layered, dacron overlay*
Cushion: *100% feather filling with polyurethan core*

Cover:
Corpus: *Fixed cover with piping*
Cushion: *Cover same as corpus, removable cover with stitched seam*

Falten sind design- verarbeitungs-, material-, bzw. benützungsbedingt und stellen keinen Reklamationsgrund dar.
Wrinkles may occur due to design, treatment, quality of material and conditions of use and are no cause for claims.

ANDES Sofas *Design: Wittmann Nichetto Workshop*

AND SOF 195

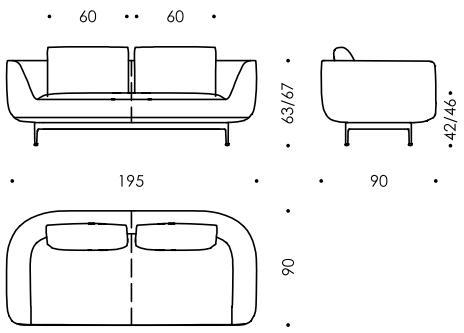

AND SOF 240

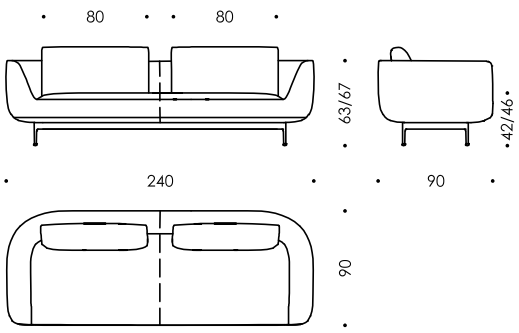

AND HOC 85

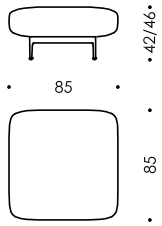

AND HOC 85 T

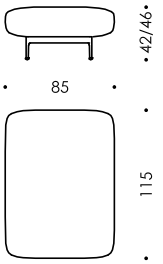

Teilungsnaht bei Leder und Schnittkante /
panel seam for leather and cutting edge/right way

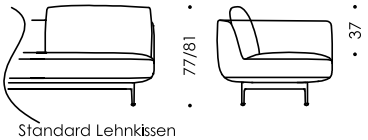

Standard Lehnkissen
Standard backrest

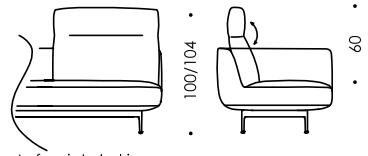

Aufpreis Lehnkissen
hoch
Surcharge high
backrest

	AND SOF 195	AND SOF 240	AND HOC 85	AND HOC 85 T
Sitzbreite in cm: ***Seating width in cm:***	152	197	85	85
Sitzbreite in inches: ***Seating width in inches:***	59,84	77,56	33,46	33,46
Sitztiefe in cm: ***Seating depth in cm:***	56	56	85	115
Sitztiefe in inches: ***Seating depth in inches***	22,05	22,05	33,46	45,28
w/h/d/sh in inches:	76,77x24,8/26,38x 35,43x16,54/18,11	94,49x24,8/26,38x 35,43x16,54/18,11	33,46x16,54/18,11x 33,46x16,54/18,11	33,46x16,54/18,11x 45,28x16,54/18,11

Ausführungen

Gestell: Holzkonstruktion

Sitzhöhe: Standard: 42 cm
Auf Wunsch: 46 cm

Füße: Standard: Black grey, feinstruktur pulverbeschichtet
Auf Wunsch: Messing satin matt

Gleiter: Teflongleiter

Polsterung:
Armteil / Lehne: Polymousse Sandwichaufbau und Vliesabdeckung
Sitz: starre Kreuzbegurtung mit Taschenfederkern, Polymousse Sandwichaufbau und Vliesabdeckung
Kissen: 100% Federnfüllung mit Polymousse Kern

Bezug:
Korpus: Fixbezug mit Keder
Kissen: Bezug wie Korpus, abnehmbar mit Steppnaht

Configurations:

Frame: *Wooden construction*

Sitting height: *Standard: 42 cm*
On reqest: 46 cm

Legs: *Standard: fine structure powder coated black grey coloured,*
On request: brass satin matt

Glides: *Teflon glides*

Upholstery:
Arm / backrest: Polyurethan foams sandwich layered, dacron overlay
Seat: Crossed surcingles with pocket springs, polyurethan foams sandwich layered, dacron overlay
Cushion: 100% feather filling with polyurethan core

Cover:
Corpus: Fixed cover with piping
Cushion: Cushion same as corpus, removable cover with stitched seam

Falten sind design- verarbeitungs-, material-, bzw. benützungsbedingt und stellen keinen Reklamationsgrund dar.
Wrinkles may occur due to design, treatment, quality of material and conditions of use and are no cause for claims.

ANDES Elements *Design: Wittmann Nichetto Workshop*

AND ZWE 170

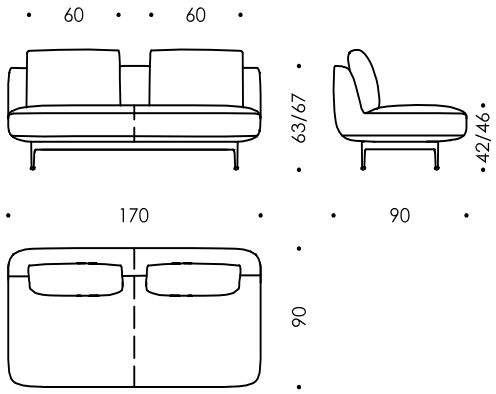

AND ZWE 170 T

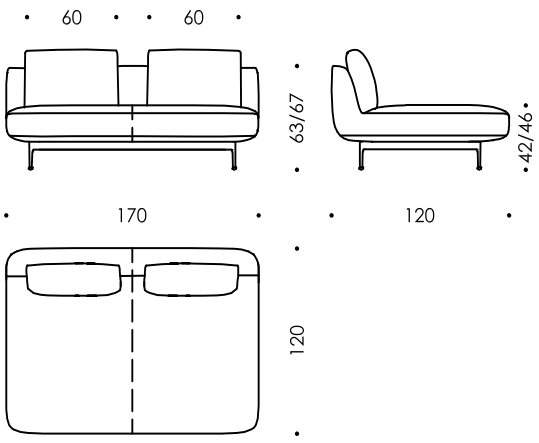

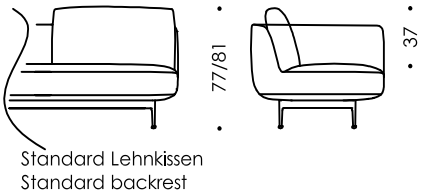

Standard Lehnkissen
Standard backrest

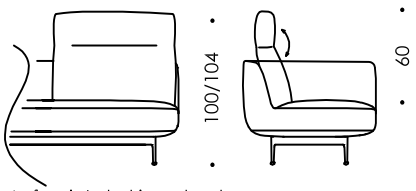

Aufpreis Lehnkissen hoch
Surcharge high backrest

Teilungsnaht bei Leder und Schnittkante /
panel seam for leather and cutting edge/right way

	AND ZWE 170	AND ZWE 170 T
Sitzbreite in cm: ***Seating width in cm:***	170	170
Sitzbreite in inches: ***Seating width in inches:***	66,93	66,93
Sitztiefe in cm: ***Seating depth in cm:***	56	86
Sitztiefe in inches: ***Seating depth in inches***	20,05	33,86
w/h/d/sh in inches:	66,93x24,8/26,38x 35,43x16,54/18,11	66,93x24,8/26,38x 47,24x16,54/18,11

Ausführungen

Gestell: Holzkonstruktion

Sitzhöhe: Standard: 42 cm
Auf Wunsch: 46 cm

Füße: Standard: Black grey, feinstruktur pulverbeschichtet
Auf Wunsch: Messing satin matt

Gleiter: Teflongleiter

Polsterung:
Armteil / Lehne: Polymousse Sandwichaufbau und Vliesabdeckung
Sitz: starre Kreuzbegurtung mit Taschenfederkern, Polymousse Sandwichaufbau und Vliesabdeckung
Kissen: 100% Federnfüllung mit Polymousse Kern

Bezug:
Korpus: Fixbezug mit Steppnaht
Kissen: Bezug wie Korpus, abnehmbar mit Steppnaht

Configurations:

Frame: *Wooden construction*

Sitting height: *Standard: 42 cm*
On reqest: 46 cm

Legs: *Standard: fine structure powder coated black grey coloured,*
On request: brass satin matt

Glides: *Teflon glides*

Upholstery:
Arm / backrest: Polyurethan foams sandwich layered, dacron overlay
Seat: Crossed surcingles with pocket springs, polyurethan foams sandwich layered, dacron overlay
Cushion: 100% feather filling with polyurethan core

Cover:
Corpus: Fixed cover with piping
Cushion: Cushion same as corpus, removable cover with stitched seam

Falten sind design- verarbeitungs-, material-, bzw. benützungsbedingt und stellen keinen Reklamationsgrund dar.
Wrinkles may occur due to design, treatment, quality of material and conditions of use and are no cause for claims.

ANDES Elements *Design: Wittmann Nichetto Workshop*

AND ABE R 190
AND ABE L 190

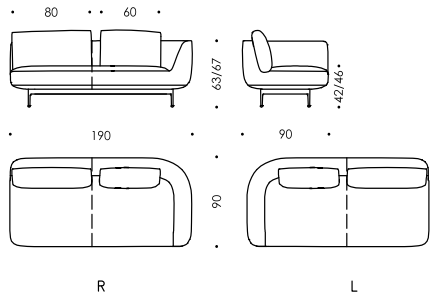

AND ABE R 190 T
AND ABE L 190 T

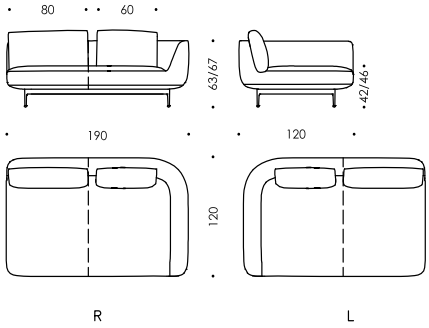

AND ABE R 277 ABL
AND ABE L 277 ABR

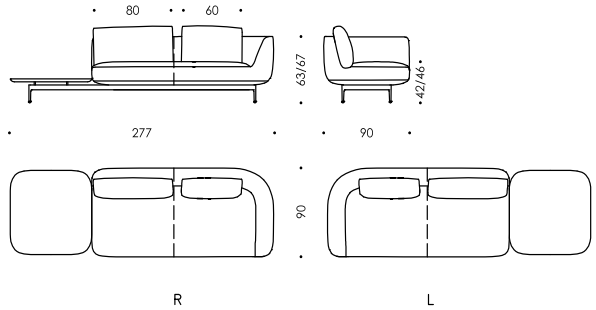

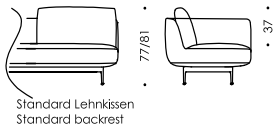

Standard Lehnkissen
Standard backrest

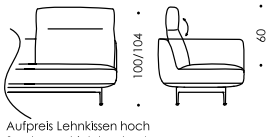

Aufpreis Lehnkissen hoch
Surcharge high backrest

Teilungsnaht bei Leder und Schnittkante /
panel seam for leather and cutting edge/right way

	AND ABE L 190 AND ABE R 190	AND ABE L 190 T AND ABE R 190 T	AND ABE L 277 AND ABE R 277
Sitzbreite in cm: ***Seating width in cm:***	170	170	170
Sitzbreite in inches: ***Seating width in inches:***	66,93	66,93	66,93
Sitztiefe in cm: ***Seating depth in cm:***	56	86	56
Sitztiefe in inches: ***Seating depth in inches***	22,05	33,86	22,05
w/h/d/sh in inches:	74,8x24,8/26,38x 35,43x16,54/18,11	74,8x24,8/26,38x 47,24x16,54/18,11	109,06x24,8/26,38x 35,43x16,54/18,11

Ausführungen

Gestell: Holzkonstruktion

Sitzhöhe: Standard: 42 cm
Auf Wunsch: 46 cm

Füße: Standard: Black grey, feinstruktur pulverbeschichtet
Auf Wunsch: Messing satin matt

Gleiter: Teflongleiter

Polsterung:
Armteil / Lehne: Polymousse Sandwichaufbau und Vliesabdeckung
Sitz: starre Kreuzbegurtung mit Taschenfederkern, Polymousse Sandwichaufbau und Vliesabdeckung
Kissen: 100% Federnfüllung mit Polymousse Kern

Ablage: Standard: Nuss natur furniert
Aufpreis: Marmor White Carrara, Marmor Emperador dark, Marmor Emperador silver, Marmor Nero marquina, Marmor Frappuccino

Bezug:
Korpus: Fixbezug mit Steppnaht
Kissen: Bezug wie Korpus, abnehmbar mit Steppnaht

Configurations:

Frame: *wooden construction*

Sitting height: *Standard: 42 cm*
On reqest: 46 cm

Legs: *Standard: fine structure powder coated black grey coloured,*
On request: brass satin matt

Glides: *Teflon glides*

Upholstery:
Arm / backrest: *Polyurethan foams sandwich layered, dacron overlay*
Seat: *Crossed surcingles with pocket springs, polyurethan foams sandwich layered, dacron overlay*
Cushion: *100% feather filling with polyurethan core*

Tray: *Standard: walnut natural veneer*
Surcharge:marble white carrara, marble emperador dark, marble emperador silver, marble nero marquina, marble frappuccino

Cover:
Corpus: *Fixed cover with stitched seam*
Cushion: *Cushion same as corpus, removable cover with stitched seam*

Falten sind design- verarbeitungs-, material-, bzw. benützungsbedingt und stellen keinen Reklamationsgrund dar.
Wrinkles may occur due to design, treatment, quality of material and conditions of use and are no cause for claims.

ANDES Elements *Design: Wittmann Nichetto Workshop*

AND CHL L 190
AND CHL R 190

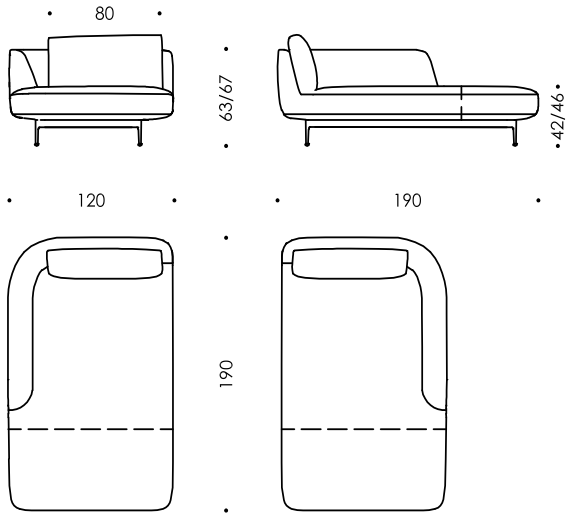

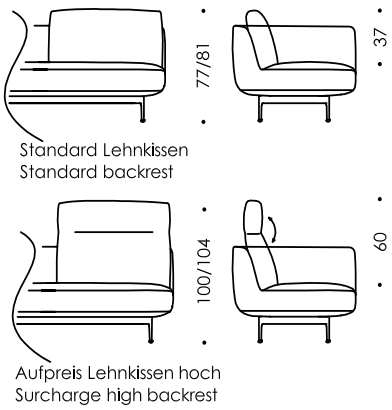

AND SOE L 125
AND SOE R 125

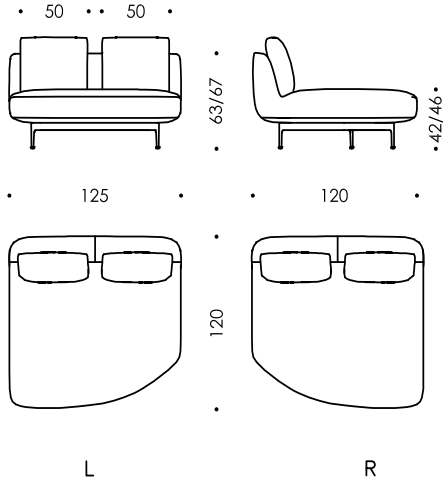

	AND CHL L 190 AND CHL R 190	AND SOE L 125 AND SOE R 125
Sitzbreite in cm: ***Seating width in cm:***	86	125
Sitzbreite in inches: ***Seating width in inches:***	33,86	49,21
Sitztiefe in cm: ***Seating depth in cm:***	65,35	86
Sitztiefe in inches: ***Seating depth in inches***	22,05	33,86
w/h/d/sh in inches:	47,24x24,8/26,38x 74,8x16,54/18,11	49,21x24,8/26,38x 47,24x16,54/18,11

Ausführungen

Gestell: Holzkonstruktion

Sitzhöhe: Standard: 42 cm
Auf Wunsch: 46 cm

Füße: Standard: Black grey, feinstruktur pulverbeschichtet
Auf Wunsch: Messing satin matt

Gleiter: Teflongleiter

Polsterung:
Armteil / Lehne: Polymousse Sandwichaufbau und Vliesabdeckung
Sitz: starre Kreuzbegurtung mit Taschenfederkern, Polymousse Sandwichaufbau und Vliesabdeckung
Kissen: 100% Federnfüllung mit Polymousse Kern

Bezug:
Korpus: Fixbezug mit Steppnaht
Kissen: Bezug wie Korpus, abnehmbar mit Steppnaht

Configurations:

Frame: *Wooden construction*

Sitting height: *Standard: 42 cm*
On reqest: 46 cm

Legs: *Standard: fine structure powder coated black grey coloured,*
On request: brass satin matt

Glides: *Teflon glides*

Upholstery:
Arm / backrest: *Polyurethan foams sandwich layered, dacron overlay*
Seat: *Crossed surcingles with pocket springs, polyurethan foams sandwich layered, dacron overlay*
Cushion: *100% feather filling with polyurethan core*

Cover:
Corpus: *Fixed cover with piping*
Cusion: *Cushion same as corpus, removable cover with stitched seam*

Falten sind design- verarbeitungs-, material-, bzw. benützungsbedingt und stellen keinen Reklamationsgrund dar.
Wrinkles may occur due to design, treatment, quality of material and conditions of use and are no cause for claims.

ANDES *Design: Wittmann Nichetto Workshop*

AND LEK 50

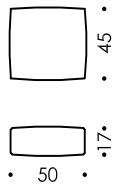

AND LEK 60

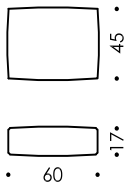

AND LEK 80

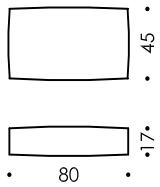

AND LEK 60 H

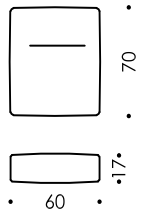

AND LEK 80 H

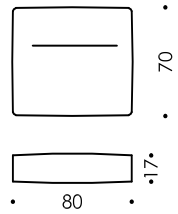

AND STR 55

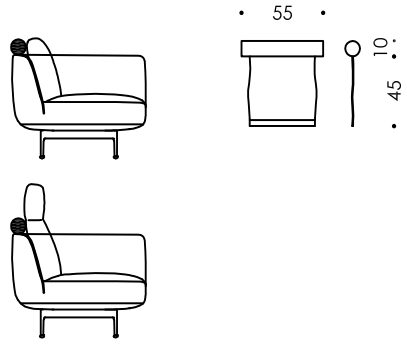

Ausführungen

Lehnkissen:

Kissen:	100% Federnfüllung mit Polymousse Kern
Kissen hoch:	100% Federnfüllung mit Polymousse Kern Kopfteil mit Rasterfunktion und einem Verstellbereich von ca. 50°

Bezug:

Kissen:	Fixbezug mit Steppnaht

Stützrolle: Polymousse Kern mit Vliesabdeckung
An der Lasche mit eingenähtem Metallband zur besseren Fixierung zwischen Sitz und Lehne

Bezug: Fixbezug mit Steppnaht

Configurations:

Backcushion:

Cushion:	*100% feather filling with polyurethan core*
Cushion high:	*100% feather filling with polyurethan core* *Headboard with raster function and an adjustment range of approx. 50°.*

Cover:

Cushion:	*Fixed cover with stitched seam*

Support roll *Polyurethan foams with dacron overlay*
At the flap with sewn-in metal band for better fixation between seat and backrest

Cover: *Fixed cover with stitched seam*

Falten sind design- verarbeitungs-, material-, bzw. benützungsbedingt und stellen keinen Reklamationsgrund dar.
Wrinkles may occur due to design, treatment, quality of material and conditions of use and are no cause for claims.

ANDES *Design: Wittmann Nichetto Workshop*

AND ART 66

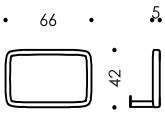

AND ART 96

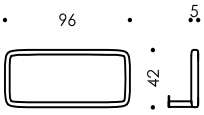

Ausführungen

Armteil:	Holzkonstruktion
Bezug:	Fixbezug mit Steppnaht
	Standard: komplett in Stoff oder Leder
	Aufpreis aussen Nuss

Configurations:

Armrest:	*Wooden construction*
Cover:	*Fixed cover with stitched seam*
	Standard: complete in fabric or leather
	Surcharge outside walnut

Falten sind design- verarbeitungs-, material-, bzw. benützungsbedingt und stellen keinen Reklamationsgrund dar.
Wrinkles may occur due to design, treatment, quality of material and conditions of use and are no cause for claims.

AURA *Design: Paolo Piva*

1712

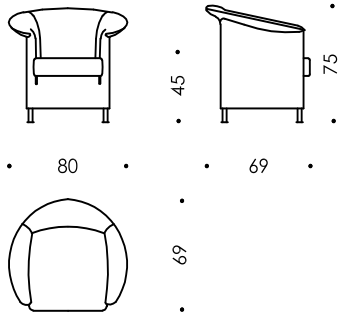

1717

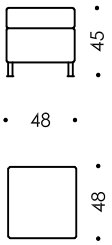

1720

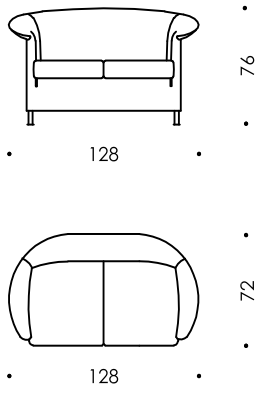

1725

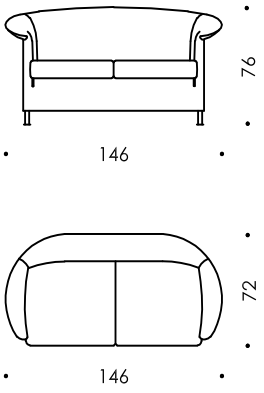

	1712	1720	1725	1717
Sitzbreite in cm: ***Seating width in cm:***	45	92	110	46
Sitzbreite in inches: ***Seating width in inches:***	17,72	36,22	43,31	18,11
Sitztiefe in cm: ***Seating depth in cm:***	48	48	48	46
Sitztiefe in inches: ***Seating depth in inches***	18,90	18,90	18,90	18,11
w/h/d/sh in inches:	31,50x29,53x27,17x17,72	50,39x29,92x28,35x17,72	57,48x29,92x28,35x17,72	18,90x18,90x17,72

Ausführungen

Gestell: Metallkonstruktion
Füße: Buche schwarz gebeizt, Gleiter chromfarben
Aufpreis: Sonderbeizung, Ral-lackiert
Chrom glänzend

Polsterung:
Sitzteil: Wellenfederung mit Juteabdeckung, Polymousse, Vliesabdeckung
Lehnteil: elastische Begurtung, Polymousse, Vliesabdeckung
Sitzkissen: in der Stoffvariante wendbar, Polymousse mit Vliesabdeckung
Bezug: in der Stoffvariante auf Wunsch abnehmbar. Ausführung auch mit andersfärbigen Keder möglich (Stoff oder Leder), aus verarbeitungstechnischen Gründen, Rückenlehne mit Zipp

Configurations:

Frame: *Metal construction*
Legs: *Beech wood, black stained, glides chrome-coloured surcharge: spacial staining, RAL lacquered chrome legs polished*

Upholstery:
Seat: *Sinuous arc springs with jute overlay, polyurethane foam, dacron overlay*
Backrest-cushion *Elastic webbing, polyurethan foam, dacron overlay*
Seat-cushion: *In fabric turnable polyurethane foam with dacron overlay*

Cover: *In fabric removable cover possible finishing also possible with different colour piping (fabric or leather), due to technical reasons backrest with zip*

Falten sind design- verarbeitungs-, material-, bzw. benützungsbedingt und stellen keinen Reklamationsgrund dar.
Wrinkles may occur due to design, treatment, quality of material and conditions of use and are no cause for claims.

AURA XL *Design: Paolo Piva*

1742

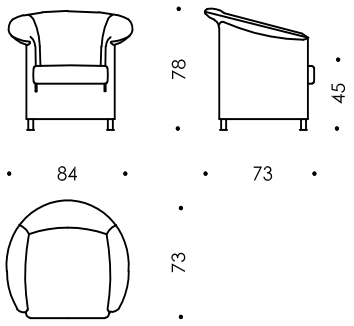

1747

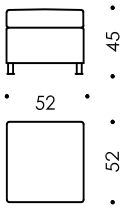

1760

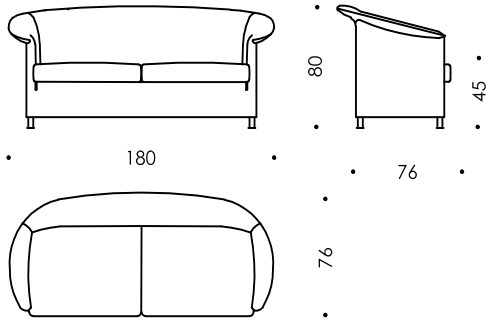

	1742	1760	1747
Sitzbreite in cm: ***Seating width in cm:***	49	145	52
Sitzbreite in inches: ***Seating width in inches:***	19,29	57,09	20,47
Sitztiefe in cm: ***Seating depth in cm:***	52	52	52
Sitztiefe in inches: ***Seating depth in inches***	20,47	20,47	20,47
w/h/d/sh in inches:	33,07x30,71x28,74x17,72	70,87x31,50x29,92x17,72	20,47x17,72x20,47x17,72

Ausführungen

Gestell:	Metallkonstruktion
Füße:	Buche schwarz gebeizt, Gleiter chromfarben Aufpreis: Sonderbeizung, Ral-lackiert Chrom glänzend
Polsterung:	
Sitzteil:	Wellenfederung mit Juteabdeckung, Polymousse, Vliesabdeckung
Lehnteil:	elastische Begurtung, Polymousse, Vliesabdeckung
Sitzkissen:	in der Stoffvariante wendbar, Polymousse mit Vliesabdeckung
Bezug:	in der Stoffvariante auf Wunsch abnehmbar. Ausführung auch mit andersfärbigen Keder möglich (Stoff oder Leder), aus verarbeitungstechnischen Gründen, Rückenlehne mit Zipp

Configurations:

Frame:	*Metal construction*
Legs:	*Beech wood, black stained, glides chrome-coloured* *surcharge: spacial staining, RAL lacquered* *chrome legs polished*
Upholstery:	
Seat:	*Sinuous arc springs with jute overlay, polyurethane foam,* *dacron overlay*
Backrest-cushion	*Elastic webbing, polyurethan foam, dacron overlay*
Seat-cushion:	*In fabric turnable polyurethane foam with dacron overlay*
Cover:	*In fabric removable cover possible* *finishing also possible with different colour piping* *(fabric or leather),* *due to technical reasons backrest with zip*

Falten sind design- verarbeitungs-, material-, bzw. benützungsbedingt und stellen keinen Reklamationsgrund dar.
Wrinkles may occur due to design, treatment, quality of material and conditions of use and are no cause for claims.

BLOCKS *Design: Neri&Hu*

BLOCKS - Kombinationsbeispiele

Kombinationsbeispiel 1:

Bestehend aus:
4x Viertelelement Art.Nr.: 22203

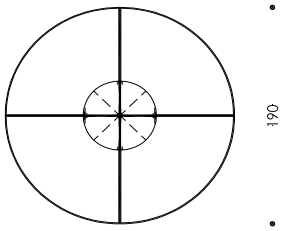

Kombinationsbeispiel 2:

Bestehend aus:
2x Eckelement Art.Nr.: 22201
4x Zwischenelement Art.Nr.: 22202
2x Viertelelement Art.Nr.: 22203
1x Hocker Art.Nr.: 22204
1x Tischelement Art.Nr.: 22205

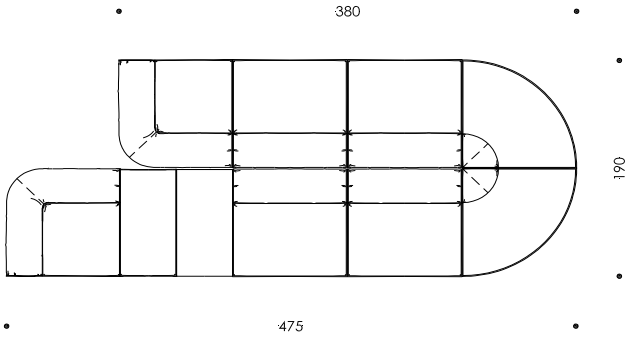

Kombinationsbeispiel 3:

Bestehend aus:
2x Eckelement Art.Nr.: 22201
1x Zwischenelement Art.Nr.: 22202
1x Tischelement Art.Nr.: 22205

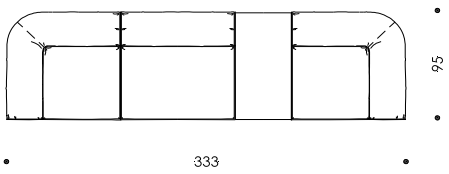

Kombinationsbeispiel 4:

Bestehend aus:
1x Sofa 285 Art.Nr.: 22220
1x Zwischenelement Art.Nr.: 22202
1x Tischelement Art.Nr.: 22205

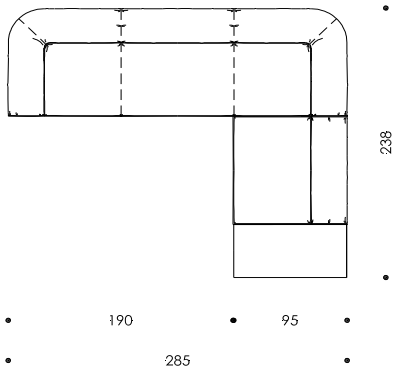

Kombinationsbeispiel 5:

Bestehend aus:
2x Eckelement Art.Nr.: 22201
1x Hocker Art.Nr.: 22204

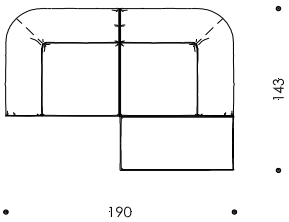

Falten sind design- verarbeitungs-, material-, bzw. benützungsbedingt und stellen keinen Reklamationsgrund dar.
Wrinkles may occur due to design, treatment, quality of material and conditions of use and are no cause for claims.

BLOCKS *Design: Neri&Hu*

22201

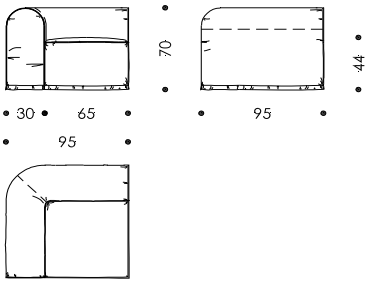

22202

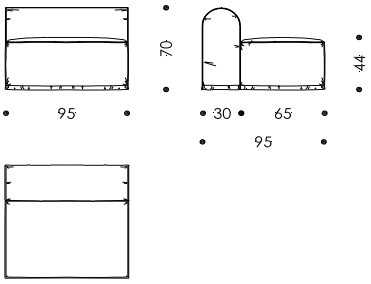

22203

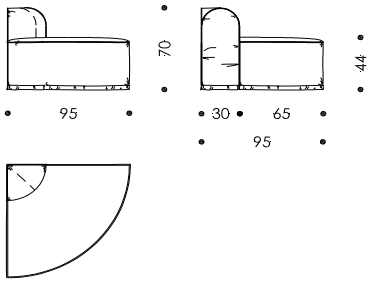

22204

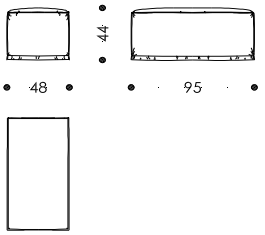

22220

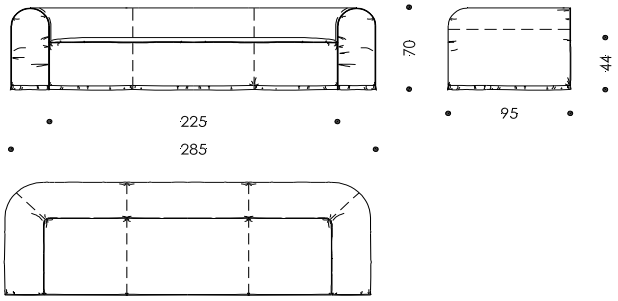

305

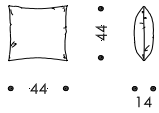

	22201	22202	22203	22204	22220
Sitzbreite in cm: ***Seating width in cm:***	65	95	65	95	225
Sitzbreite in inches: ***Seating width in inches:***	25,59	37,4	25,59	37,4	88,58
Sitztiefe in cm: ***Seating depth in cm:***	65	65	65	48	65
Sitztiefe in inches: ***Seating depth in inches*** **:**	25,59	25,59	25,59	18,9	25,59
w/h/d/sh in inches:	37,40x27,55x37,40x17,32	37,40x27,55x37,40x17,32	37,40x27,55x37,40x17,32	37,40x17,32x18,90x17,32	112,20x27,55x37,40x16,93

Ausführungen Elemente:

Korpus:	Holzkonstruktion
Untergestell:	Kunststoff Füße mit Filzgleiter
Polsterung:	
Arm-/ Rücklehne:	Polymousse Sandwichaufbau und Vliesabdeckung
Sitz:	Starre Kreuzbegurtung mit Taschenfederkern, Polymousse Sandwichaufbau und Vliesabdeckung
Kissen:	100% Gänsefedern
Bezug:	Fixbezug Aufpreis: Bezug abnehmbar

Configurations elements:

Corpus:	*Wooden construction*
Frame:	*Plastic legs with felted glides*
Upholstery:	
Arm-/ backrest:	*Polyurethane foams sandwich layered, dacron overlay*
Seat:	*Crossed surcingles with pocket springs, Polyurethane foams sandwich layered, dacron overlay*
Cushion:	*100% Goose feathers*
Covers:	*Fixed covers* *Surcharge: Removable cover*

Falten sind design- verarbeitungs-, material-, bzw. benützungsbedingt und stellen keinen Reklamationsgrund dar.
Wrinkles may occur due to design, treatment, quality of material and conditions of use and are no cause for claims.

BLOCKS *Design: Neri&Hu*

22205

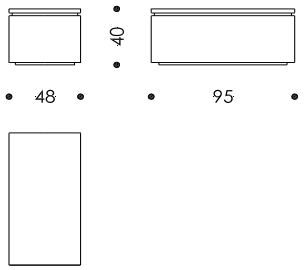

	22205
Maße in cm:	95,00x40,00x48,00
w/h/d in inches:	37,40x15,75x18,90

Ausführungen		***Configurations:***	
Korpus:	Standard: Ulme furniert Auf Wunsch: Nuss furniert Aufpreis: Mit Lade	***Corpus:***	*Standard: Elm veneer* *On request: Walnut veneer* *Surcharge: With drawer*
Untergestell:	Holzsockel Schwarz mit Filzgleiter	***Legs/Gleiter:***	*Black wooden base with felted glides*
Tischplatte:	Standard: Ulme furniert Auf Wunsch: Nuss furniert Aufpreis: Tischplatte Marmor Frappuccino, Verde Guatemala, Nero Marquina	*Tabletop:*	*Standard: Elm veneer* *On request: Walnut veneer* *Surcharge: Marble tabletop* Frappuccino, Verde Guatemala, Nero Marquina

Falten sind design- verarbeitungs-, material-, bzw. benützungsbedingt und stellen keinen Reklamationsgrund dar.
Wrinkles may occur due to design, treatment, quality of material and conditions of use and are no cause for claims.

BONNIE *Design: Polka*

21612

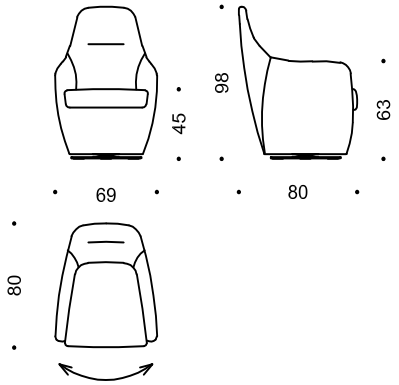

21612

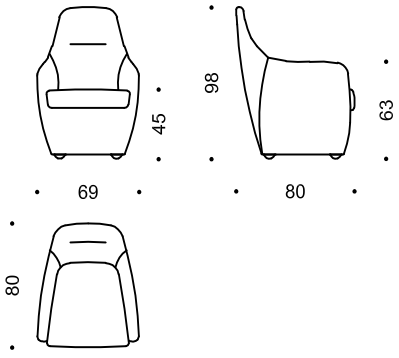

21617

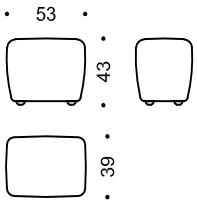

	21612	21617
Sitzbreite in cm: ***Seating width in cm:***	53/37	53
Sitzbreite in inches: ***Seating width in inches:***	20,87/14,57	20,87
Sitztiefe in cm: ***Seating depth in cm:***	55	38
Sitztiefe in inches: ***Seating depth in inches***	21,65	14,96
w/h/d/sh in inches:	27,17x38,58x31,50x17,72	20,87x16,92x15,35x16,92

Ausführungen

Gestell:	
Fauteuil:	Metallkonstruktion
Hocker:	Holzkonstruktion
Füße:	Buche schwarz gebeizt Aufpreis: Drehteller
Gleiter:	Filzgleiter
Polsterung Fauteuil:	
Sitz:	Elastische Begurtung, Polymousse,
Sitzkissen:	Taschenfederkern, Polymousse, Vliesabdeckung
Rückenlehne u. Armteile:	Polymousse, Vliesabdeckung
Polsterung Hocker:	Polymousse, Vliesabdeckung
Bezug:	Fixbezug mit Zweinadelsteppung

Configurations:

Frame:	
Armchair:	*Metal construction*
Stool:	*Wooden construction*
Legs:	*Beech wood, black stained* *Surcharge: revolving base*
Glides:	*Felt glides*
Upholstery armchair:	
Seat:	*Elastic webbing, polyurethane foams*
Seat cushion:	*Pocket coil springs, polyurethane foams, dacron overlay*
Back- and armrests:	*Polyurethane foams, dacron overlay*
Upholstery stool:	*Polyurethane foams, dacron overlay*
Cover:	*Fixed cover with doubled stitched seams*

Falten sind design- verarbeitungs-, material-, bzw. benützungsbedingt und stellen keinen Reklamationsgrund dar.
Wrinkles may occur due to design, treatment, quality of material and conditions of use and are no cause for claims.

CAMIN REVISITED Kombinationsbeispiele *Design: Paolo Piva*

Kombinationsbeispiel 1:

Bestehend aus:
Camin Revisited Chaiselongue 260 links Art.Nr.: 29410
Camin Revisited Chaiselongue 260 links Art.Nr.: 29408

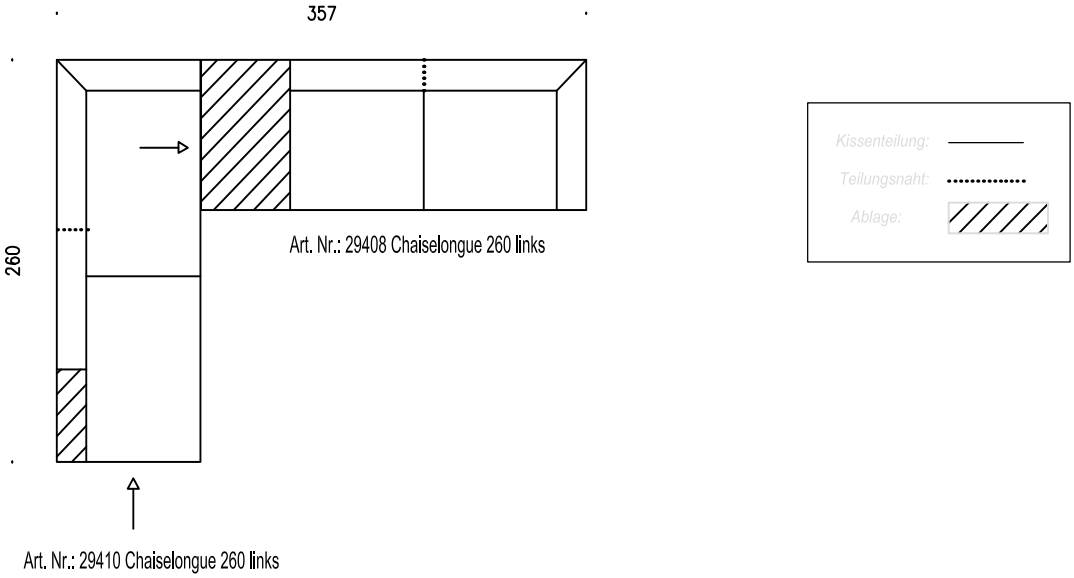

Kombinationsbeispiel 2:

Bestehend aus:
Camin Revisited Chaiselongue 260 links Art.Nr.: 29409
Camin Revisited Abschluss-Element 260 rechts Art.Nr.: 29404

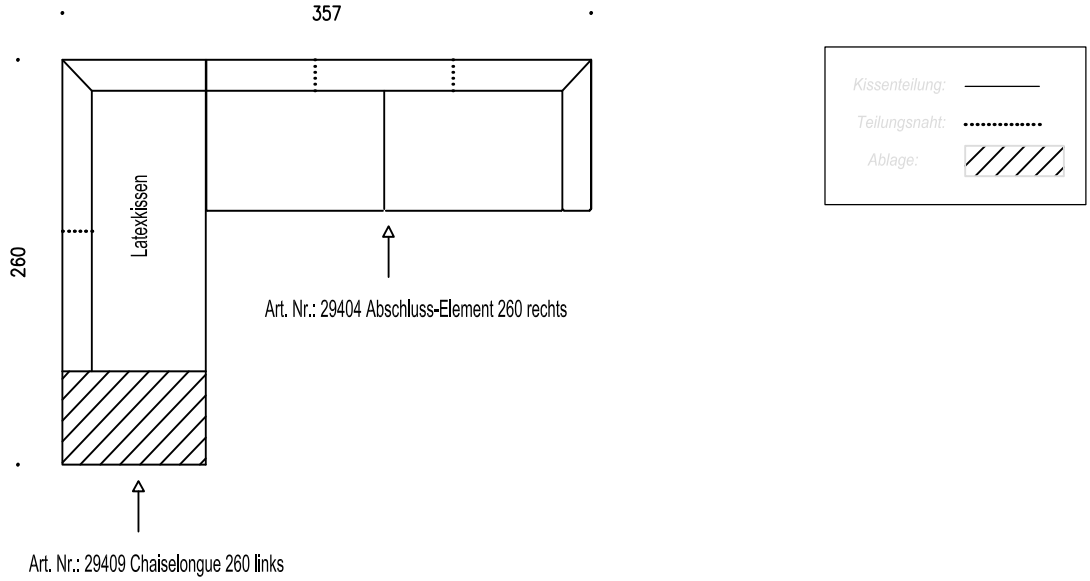

Falten sind design- verarbeitungs-, material-, bzw. benützungsbedingt und stellen keinen Reklamationsgrund dar.
Wrinkles may occur due to design, treatment, quality of material and conditions of use and are no cause for claims.

CAMIN REVISITED *Design: Paolo Piva*

29420

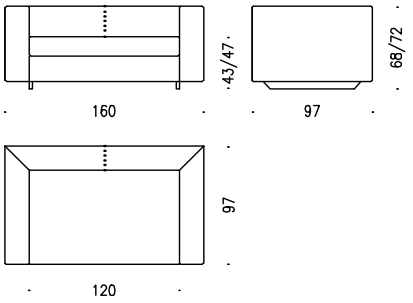

29425

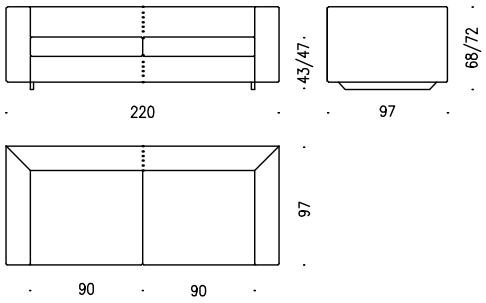

29426

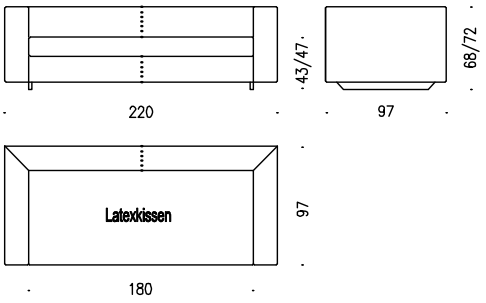

29430

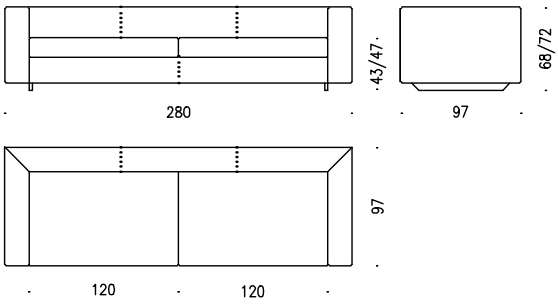

Kissenteilung: ————

Teilungsnaht: ·····

je nach Stoffverarbeitung/-breite

***ACHTUNG: je nach Stoff- und Lederbedarf sind die Teilungsnähte in Sitz und Lehnkissen unterschiedlich !**

****ATTENTION: depending on fabric/leather requirement, the partition seams of seat and backrest cushions are different !***

	29420	29425	29426	29430
Sitzbreite in cm: **seating width in cm:**	120	180	180	240
Sitzbreite in inches: **seating width in inches:**	47,24	70,87	70,87	94,49
Sitztiefe in cm: **seating depth in cm:**	77	77	77	77
Sitztiefe in inches: **seating depth in inches**	30,31	30,31	30,31	30,31
w/h/d/sh in inches:	62,99x26,77/28,35x 38,19x16,93/18,50	86,61x26,77/28,35x 38,19x16,93/18,50	86,61x26,77/28,35x 38,19x16,93/18,50	110,24x26,77/28,35x 38,19x16,93/18,50

Ausführungen

Gestell:	Holzkonstruktion
Kufen:	Standard: Kufen 6 cm Buche schwarz decklackiert Aufpreis: Kufen 10 cm Buche schwarz decklackiert
Polsterung:	
Sitz:	Taschenfederkern 13 cm, Polymousse
Sitzkissen soft:	Feder Vliesmatte, Kaltschaumkern
Sitzkissen fest:	Polymousse Sandwichaufbau, Vliesabdeckung
Arm- und Rückenkissen:	Polymousse Vliesabdeckung
Bezug:	
Korpus:	Fixbezug mit Steppnaht
Sitzkissen:	abnehmbarer Bezug mit Steppnähten

Configurations:

Frame:	*Wooden construction*
Skids:	*Standard: skids 6 cm, solid beech black lacquered* *Surcharge: skids 10 cm, solid beech black lacquered*
Upholstery:	
Seat:	*Pocket springs 13 cm, polyurethane foams*
Seat cushion soft:	*Feather-dacron cushion, cold-cure foam*
Seat cushion firm:	*Polyurethane foams sandwich layered, dacron overlay*
Arm- backrest:	*Polyurethane foams, dacron overlay*
Cover:	
Base:	*Fixed cover with stitched seams*
Seat cushion:	*Removeable cover with stitched seams*

Falten sind design- verarbeitungs-, material-, bzw. benützungsbedingt und stellen keinen Reklamationsgrund dar.
Wrinkles may occur due to design, treatment, quality of material and conditions of use and are no cause for claims.

CAMIN REVISITED *Design: Paolo Piva*

29401

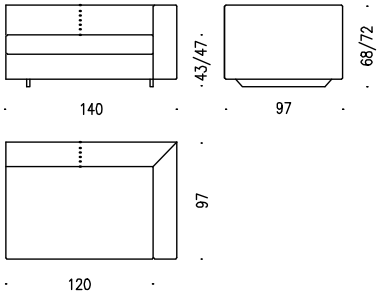

29402

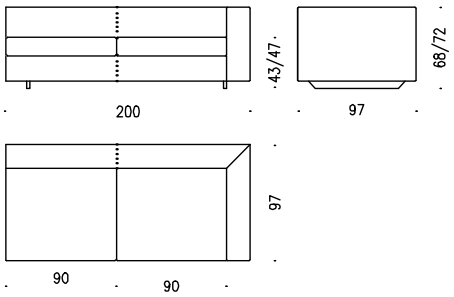

29403

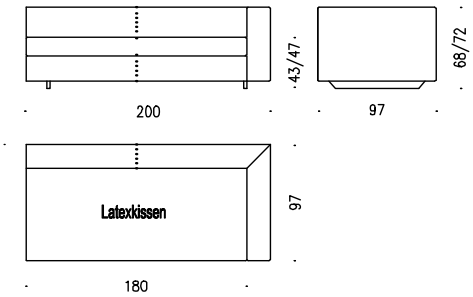

29404

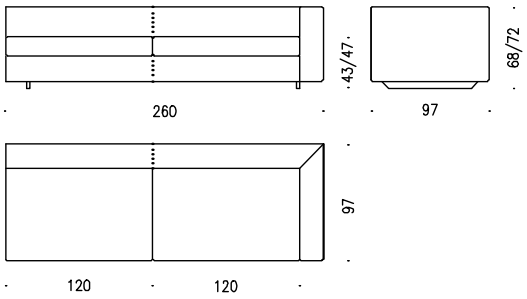

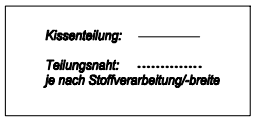

abgebildete Elemente Rechts / *shown elements right sided*

***ACHTUNG: je nach Stoff- und Lederbedarf sind die Teilungsnähte in Sitz und Lehnkissen unterschiedlich !**
****ATTENTION: depending on fabric/leather requirement, the partition seams of seat and backrest cushions are different !***

	29401	29402	29403	29404
Sitzbreite in cm: ***Seating width in cm:***	120	180	180	240
Sitzbreite in inches: ***Seating width in inches:***	47,24	70,87	70,87	94,49
Sitztiefe in cm: ***Seating depth in cm:***	77	77	77	77
Sitztiefe in inches: ***Seating depth in inches***	30,31	30,31	30,31	30,31
w/h/d/sh in inches:	55,12x26,77/28,35x 38,19x16,93/18,50	78,74x26,77/28,35x 38,19x16,93/18,50	78,74x26,77/28,35x 38,19x16,93/18,50	102,36x26,77/28,35x 38,19x16,93/18,50

Ausführungen

Gestell:	Holzkonstruktion
Kufen:	Standard: Kufen 6 cm Buche schwarz decklackiert Aufpreis: Kufen 10 cm Buche schwarz decklackiert
Polsterung:	
Sitz:	Taschenfederkern 13 cm, Polymousse
Sitzkissen soft:	Feder Vliesmatte, Kaltschaumkern
Sitzkissen fest:	Polymousse Sandwichaufbau, Vliesabdeckung
Arm- und Rückenkissen	Polymousse Vliesabdeckung
Bezug:	
Korpus:	Fixbezug mit Steppnaht
Sitzkissen:	abnehmbarer Bezug mit Steppnähten

Configurations:

Frame:	*Wooden construction*
Skids:	*Standard: skids 6 cm, solid beech black lacquered* *Surcharge: skids 10 cm, solid beech black lacquered*
Upholstery:	
Seat:	*Pocket springs 13 cm, polyurethane foams*
Seat cushion soft:	*Feather-dacron cushion, cold-cure foam*
Seat cushion firm:	*Polyurethane foams sandwich layered, dacron overlay*
Arm- backrest:	*Polyurethane foams, dacron overlay*
Cover:	
Base:	*Fixed cover with stitched seams*
Seat cushion:	*Removeable cover with stitched seams*

Falten sind design- verarbeitungs-, material-, bzw. benützungsbedingt und stellen keinen Reklamationsgrund dar.
Wrinkles may occur due to design, treatment, quality of material and conditions of use and are no cause for claims.

CAMIN REVISITED *Design: Paolo Piva*

29405

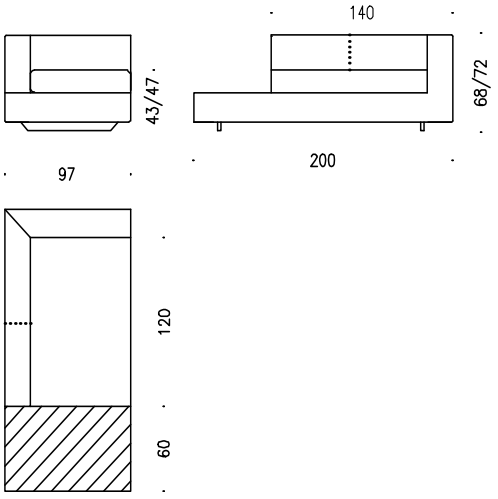

29406

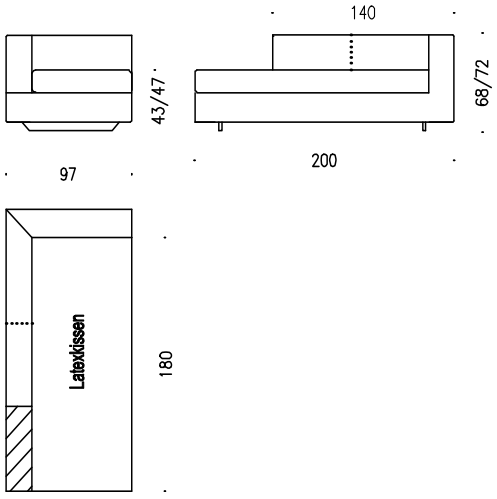

29407

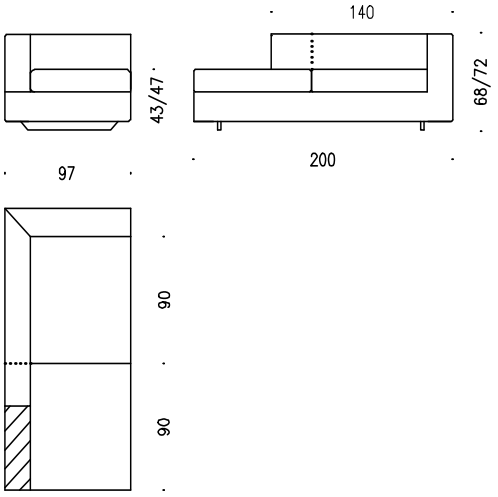

Muss aus Accessoires ausgewählt werden
Must be chosen from accessories

abgebildete Elemente Links / *shown elements left sided*

***ACHTUNG: je nach Stoff- und Lederbedarf sind die Teilungsnähte in Sitz und Lehnkissen unterschiedlich !**
****ATTENTION: depending on fabric/leather requirement, the partition seams of seat and backrest cushions are different !***

	29405	**29406**	**29407**
Sitzbreite in cm: ***Seating width in cm:***	180	120	180
Sitzbreite in inches: ***Seating width in inches:***	70,87	47,42	70,87
Sitztiefe in cm: ***Seating depth in cm:***	77	77	77
Sitztiefe in inches: ***Seating depth in inches***	30,31	30,31	30,31
w/h/d/sh in inches:	38,19x26,77/28,35x 78,74x16,93/18,50	38,19x26,77/28,35x 78,74x16,93/18,50	38,19x26,77/28,35x 78,74x16,93/18,50

Ausführungen

Gestell:	Holzkonstruktion
Kufen:	Standard: Kufen 6 cm Buche schwarz decklackiert Aufpreis: Kufen 10 cm Buche schwarz decklackiert
Polsterung:	
Sitz:	Taschenfederkern 13 cm, Polymousse
Sitzkissen soft:	Feder Vliesmatte, Kaltschaumkern
Sitzkissen fest:	Polymousse Sandwichaufbau, Vliesabdeckung
Arm- und Rückenkissen	Polymousse Vliesabdeckung
Bezug:	
Korpus:	Fixbezug mit Steppnaht
Sitzkissen:	abnehmbarer Bezug mit Steppnähten

Configurations:

Frame:	*Wooden construction*
Skids:	*Standard: skids 6 cm, solid beech black lacquered* *Surcharge: skids 10 cm, solid beech black lacquered*
Upholstery:	
Seat:	*Pocket springs 13 cm, polyurethane foams*
Seat cushion soft:	*Feather-dacron cushion, cold-cure foam*
Seat cushion firm:	*Polyurethane foams sandwich layered, dacron overlay*
Arm- backrest:	*Polyurethane foams, dacron overlay*
Cover:	
Base:	*Fixed cover with stitched seams*
Seat cushion:	*Removeable cover with stitched seams*

Falten sind design- verarbeitungs-, material-, bzw. benützungsbedingt und stellen keinen Reklamationsgrund dar.
Wrinkles may occur due to design, treatment, quality of material and conditions of use and are no cause for claims.

CAMIN REVISITED *Design: Paolo Piva*

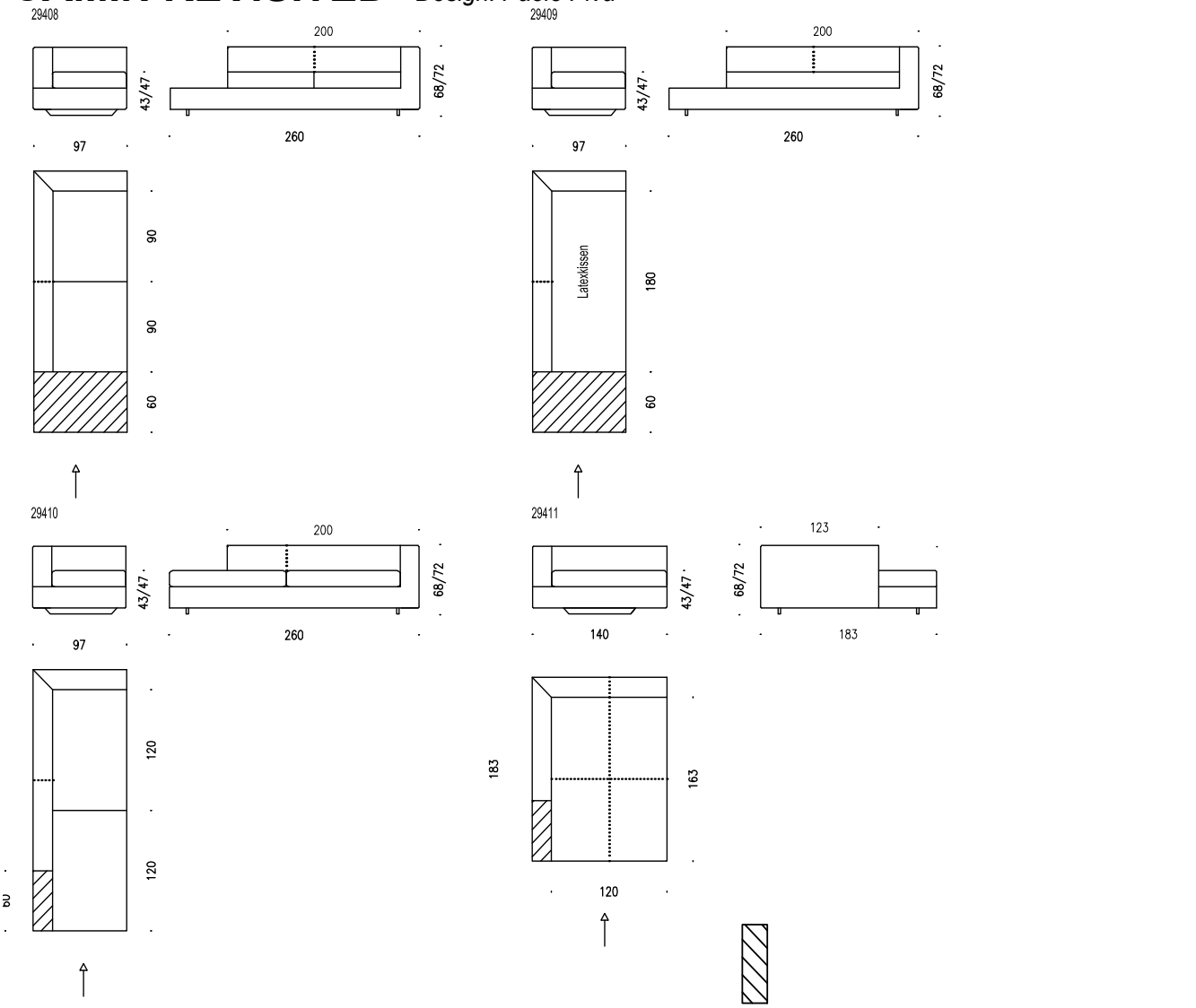

Muss aus Accessoires ausgewählt werden
Must be chosen from accessories

abgebildete Elemente Links / *shown elements left sided*

***ACHTUNG: je nach Stoff- und Lederbedarf sind die Teilungsnähte in Sitz und Lehnkissen unterschiedlich !**
****ATTENTION: depending on fabric/leather requirement, the partition seams of seat and backrest cushions are different !***

	29408	**29409**	**24910**	**24911**
Sitzbreite in cm: ***Seating width in cm:***	240	180	240	163
Sitzbreite in inches: ***Seating width in inches:***	94,49	70,87	94,49	64,17
Sitztiefe in cm: ***Seating depth in cm:***	77	77	77	120
Sitztiefe in inches: ***Seating depth in inches***	30,31	30,31	30,31	47,24
w/h/d/sh in inches:	38,19x26,77/28,35x 102,36x16,93/18,50	38,19x26,77/28,35x 102,36x16,93/18,50	38,19x26,77/28,35x 102,36x16,93/18,50	55,12x26,77/28,35x 72,05x16,93/18,50

Ausführungen

Gestell:	Holzkonstruktion
Kufen:	Standard: Kufen 6 cm Buche schwarz decklackiert Aufpreis: Kufen 10 cm Buche schwarz decklackiert
Polsterung:	
Sitz:	Taschenfederkern 13 cm, Polymousse
Sitzkissen soft:	Feder Vliesmatte, Kaltschaumkern
Sitzkissen fest:	Polymousse Sandwichaufbau, Vliesabdeckung
Arm- und Rückenkissen	Polymousse Vliesabdeckung
Bezug:	
Korpus:	Fixbezug mit Steppnaht
Sitzkissen:	abnehmbarer Bezug mit Steppnähten

Configurations:

Frame:	*Wooden construction*
Skids:	*Standard: skids 6 cm, solid beech black lacquered* *Surcharge: skids 10 cm, solid beech black lacquered*
Upholstery:	
Seat:	*Pocket springs 13 cm, polyurethane foams*
Seat cushion soft:	*Feather-dacron cushion, cold-cure foam*
Seat cushion firm:	*Polyurethane foams sandwich layered, dacron overlay*
Arm- backrest:	*Polyurethane foams, dacron overlay*
Cover:	
Base:	*Fixed cover with stitched seams*
Seat cushion:	*Removeable cover with stitched seams*

Falten sind design- verarbeitungs-, material-, bzw. benützungsbedingt und stellen keinen Reklamationsgrund dar.
Wrinkles may occur due to design, treatment, quality of material and conditions of use and are no cause for claims.

CAMIN REVISITED *Design: Paolo Piva*

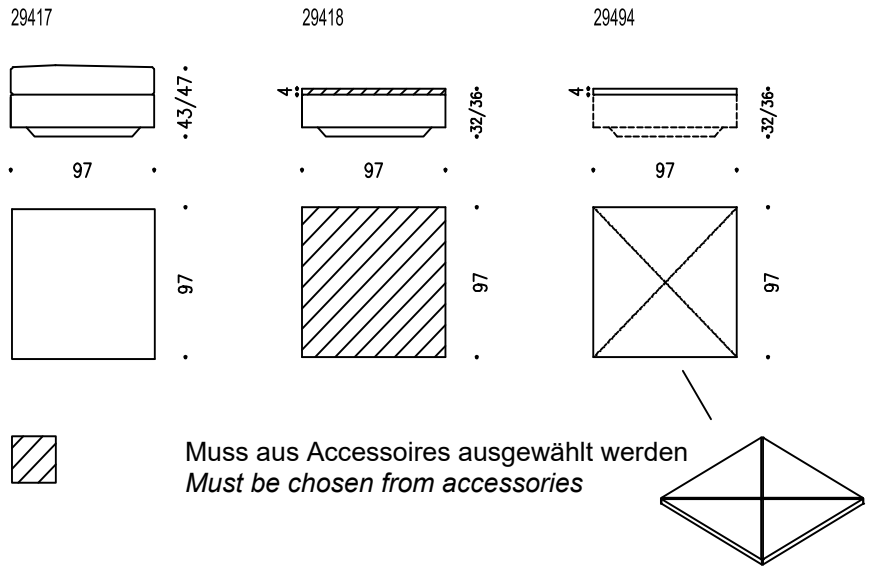

	29417	**29418**
Sitzbreite in cm: ***Seating width in cm:***	97	97
Sitzbreite in inches: ***Seating width in inches:***	38,19	38,19
Sitztiefe in cm: ***Seating depth in cm:***	97	97
Sitztiefe in inches: ***Seating depth in inches***	38,19	38,19
w/h/d/sh in inches:	38,19x16,93/18,5x 38,19x16,93/18,5	38,19x12,6/14,17x 38,19x12,6/14,17

Ausführungen

Gestell:	Holzkonstruktion
Kufen:	Standard: Kufen 6 cm Buche schwarz decklackiert Aufpreis: Kufen 10 cm Buche schwarz decklackiert
Polsterung:	
Sitzkissen soft:	Feder Vliesmatte, Kaltschaumkern
Sitzkissen fest:	Polymousse Sandwichaufbau, Vliesabdeckung
Bezug:	
Korpus:	Fixbezug mit Steppnaht
Sitzkissen:	abnehmbarer Bezug mit Steppnähten

Configurations:

Frame:	*Wooden construction*
Skids:	*Standard: skids 6 cm, solid beech black lacquered* *Surcharge: skids 10 cm, solid beech black lacquered*
Upholstery:	
Seat cushion soft:	*Feather-dacron cushion, cold-cure foam*
Seat cushion firm:	*Polyurethane foams sandwich layered, dacron overlay*
Cover:	
Base:	*Fixed covers with stitched seams*
Seat cushion:	*Removeable covers with stitched seams*

Falten sind design- verarbeitungs-, material-, bzw. benützungsbedingt und stellen keinen Reklamationsgrund dar.
Wrinkles may occur due to design, treatment, quality of material and conditions of use and are no cause for claims.

CAMIN REVISITED *Design: Paolo Piva*

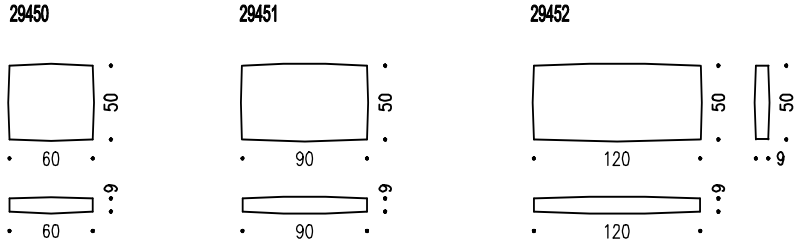

	29450	29451	29452
Masse in cm	60 x 50 x 9	90 x 50 x9	120 x 50 x 9
w/d in inches	23,62 x 19,69 x 3,54	35,43 x 19,69 x 3,54	47,24 x 19,69 x 3,54

Ausführungen

Lehnkissen: Polymousse- Federnkissen

Bezug: Bezug abnehmbar

Configurations:

Backcushion *Polyurethane feather cushion*

Cover: *Removeable cover*

Falten sind design- verarbeitungs-, material-, bzw. benützungsbedingt und stellen keinen Reklamationsgrund dar.
Wrinkles may occur due to design, treatment, quality of material and conditions of use and are no cause for claims.

CAMIN REVISITED *Design: Paolo Piva*

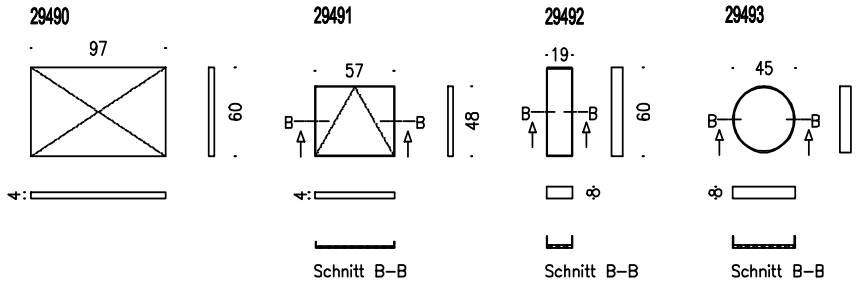

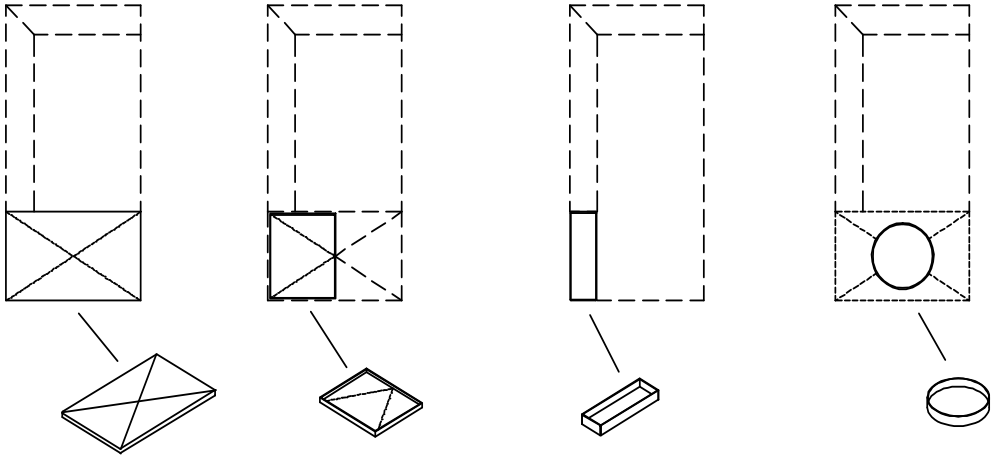

	29490	29491	29492	29493
Masse in cm	97 x 60 x 4	57 x 48 x 4	60 x 19 x 8	Ø 45 x 8
w/d in inches	38,19 x 23,62 x 1,57	22,44 x 18,90 x 1,57	23,62 x 7,48 x 3,15	Ø 17,72 x 3,15

Ausführungen		***Configurations:***	
Gestell:	Holzkonstruktion	***Frame:***	*Wooden construction*
Ablagebox 29492 / 29493:	Eiche oder Nuss natur, außen mit Leder bezogen	***Storage box 29492 / 29493:***	*Oak or walnut naturel, outside leather cover*
Bezug:	Fixbezug	***Cover:***	*Fixed cover*

Falten sind design- verarbeitungs-, material-, bzw. benützungsbedingt und stellen keinen Reklamationsgrund dar.
Wrinkles may occur due to design, treatment, quality of material and conditions of use and are no cause for claims.

CLUB 1910 *Recreation Josef Hoffmann (Design: Josef Hoffmann 1910)*

91012

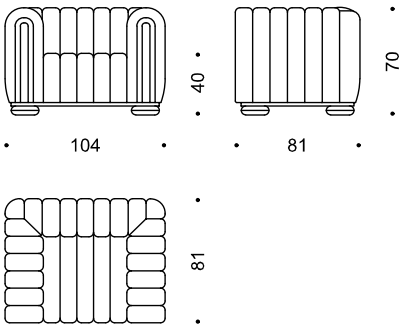

91025

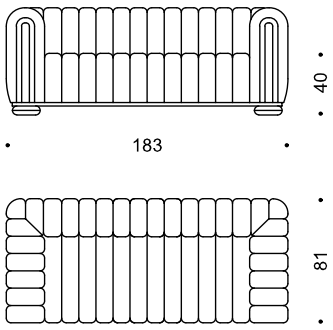

	91012	91025
Sitzbreite in cm: ***Seating width in cm:***	56	135
Sitzbreite in inches: ***Seating width in inches:***	22,05	53,15
Sitztiefe in cm: ***Seating depth in cm:***	53	53
Sitztiefe in inches: ***Seating depth in inches***	20,87	20,87
w/h/d/sh in inches:	40,94x27,56x31,89x15,75	72,05x27,56x31,89x15,75

Ausführungen

Gestell:	Holzkonstruktion
Füße:	Buche schwarz gebeizt mit silber lackiertem Abschluss, Filzgleiter
Polsterung:	
Sitzteil:	Federkern, Juteabdeckung, Polymousse - Sandwichaufbau, Vliesabdeckung
Arm- und Rückenlehne:	Elastische Begurtung, Polymousse - Sandwichaufbau, Vliesabdeckung
Bezug:	Fixbezug mit Rundkeder

Configurations:

Frame:	*Wooden construction*
Legs:	*Beech black stained, closure silver painted, felt glides*
Upholstery:	
Seat:	*Coil-springs, jute overlay, polyurethane foams sandwich layered, dacron overlay*
Arm- and backrest:	*Elastic webbing, polyurethane foams sandwich layered, dacron overlay*
Cover:	*Fixed cover with piping*

Falten sind design- verarbeitungs-, material-, bzw. benützungsbedingt und stellen keinen Reklamationsgrund dar.
Wrinkles may occur due to design, treatment, quality of material and conditions of use and are no cause for claims.

COLLI *Design: Franz Rendl (1985)*

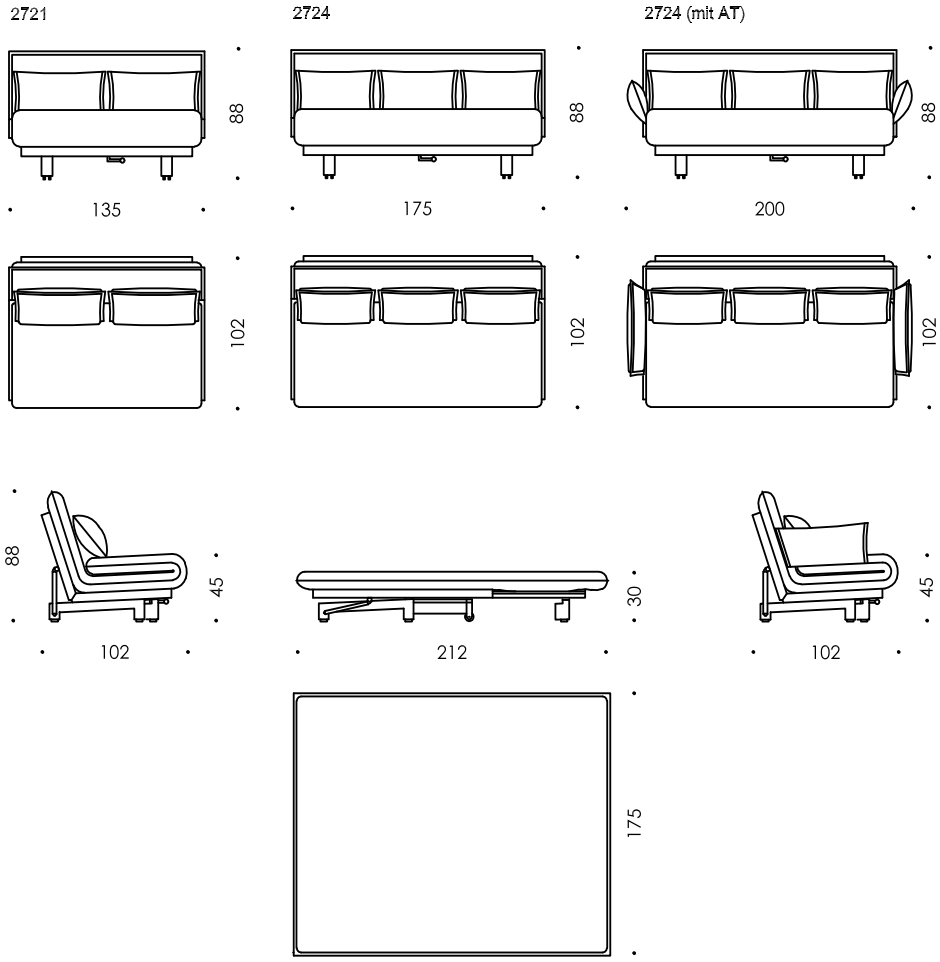

	2721	2724
Sitzbreite in cm: ***seating width in cm:***	135	175
Sitzbreite in inches: ***seating width in inches:***	51,18	66,93
Sitztiefe in cm: ***seating depth in cm:***	54	54
Sitztiefe in inches: ***seating depth in inches:***	21,26	21,26
Liegefläche in cm: ***sleeping area inches:***	135x212 53,15x83,46	175x212 68,90x83,46
Liegehöhe in cm: ***sleeping height inches:***	30 11,81	30 11,81
w/h/d/sh in inches:	53,15x34,65x39,37x17,72	68,90x34,65x39,37x17,72

Ausführungen

Gestell und Mechanismus:	Metallkonstruktion, Rückenlehne 5-fach verstellbar
Sitzfläche:	Lattenrost
Lehne:	Wellenfederung mit Juteabdeckung, Polymousse, loses Lehnkissen
Matratze:	Polymousse Sandwichaufbau, Vliesabdeckung, Dacron im Bezug eingearbeitet

Configurations:

Frame and mechanism:	*Metal construction, backrest adjustable into 5 different positions*
Seating area:	*Slat grid*
Backrest:	*Sinuous arc springs with jute overlay, polyurethane foams, loose back-cushion*
Mattress:	*Polyurethane foams sandwich layered, dacron overlay, dacron stitched into covers*

Falten sind design- verarbeitungs-, material-, bzw. benützungsbedingt und stellen keinen Reklamationsgrund dar.
Wrinkles may occur due to design, treatment, quality of material and conditions of use and are no cause for claims.

CONSTANZE 3/4 *Design: Johannes Spalt (1960)*

1112

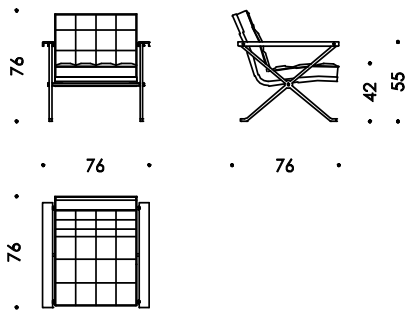

1117

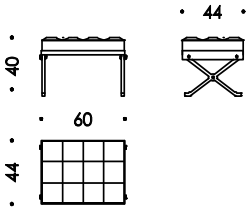

	1112	1117
Sitzbreite in cm: ***Seating width in cm:***	58	60
Sitzbreite in inches: ***Seating width in***	22,83	23,62
Sitztiefe in cm: ***Seating depth in cm:***	48	44
Sitztiefe in inches: ***Seating depth in inches***	18,90	17,32
w/h/d/sh in inches:	29,92x29,92x29.92x16,65	23,62x15,75x17,32x15,75

Ausführungen

Gestell:	
Schale und Armteil:	Metallkonstruktion
Sitz- Lehne:	Formholzschale
Füße:	glanz oder schwarz verchromt
Polsterung:	
Schale und Armteil:	Polymousse Vliesabdeckung
Sitz- Lehne:	Polymousse Sandwichaufbau, Vliesabdeckung
Bezug:	Fixbezug

Configurations:

Frame:	
Shell and armrest:	*Metal construction*
Seat- backcushion:	*Molded wooden form*
Legs:	*Polished chrome or black chrome*
Upholstery:	
Shell and armrest:	*Polyurethane foams, dacron overlay*
Seat- backcushion:	*Polyurethane foams sandwich layered, dacron overlay*
Cover:	*Fixed cover*

Falten sind design- verarbeitungs-, material-, bzw. benützungsbedingt und stellen keinen Reklamationsgrund dar.
Wrinkles may occur due to design, treatment, quality of material and conditions of use and are no cause for claims.

CONTESSA 1956

26512

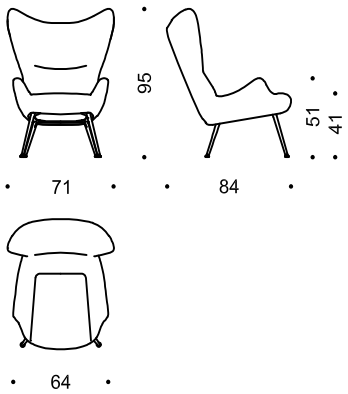

26517

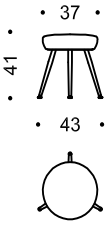

	26512	26517
Sitzbreite in cm: ***Seating width in cm:***	42	37
Sitzbreite in inches: ***Seating width in inches:***	16,54	14,57
Sitztiefe in cm: ***Seating depth in cm:***	49	37
Sitztiefe in inches: ***Seating depth in inches***	19,29	14,57
w/h/d/sh in inches:	27,95x37,40x33,07x16,14	16,93x16,14x16,93x16,14

Ausführungen

Gestell:
Fauteuil: Metallkonstruktion
Hocker: Holzkonstruktion

Füße: Konifiziertes Metallbein, Black grey feinstruktur pulverbeschichtet

Gleiter: Chrom

Polsterung Fauteuil:
Korpus: hoch belastbarer Polyurethan Schaumstoff mit Vliesabdeckung
Sitz: starre Begurtung, High Resilience Polyurethan Schaumstoff mit Taschenfederkern und Vliesabdeckung

Polsterung Hocker: Polymousse Sandwichaufbau und Vliesabdeckung

Bezug: Fixbezug
Keder: wie Bezug oder Leder in den Standardfarben: Color atlantic, black, cognac, dark grey, mocca, sand, siena und taupe
Aufpreis: andersfarbiges Leder

Configurations:

Frame:
Fauteuil: *Metal construction*
Stool: *Wooden construction*

Legs: *Butted metal legs, black grey finestructure powder coated*

Glides: *Chrome*

Upholstery fauteuil:
Corpus: *High Resilience Polyurethan foam with dacron overlay*

Seat: *Solid webbing, High Resilience Polyurethan foam with pocket springs and dacron overlay*

Upholstery stool: *Polyurethan foam sandwich layered with dacron overlay*

Cover: *Fixed cover*
Piping: *Same as covers or leather in standard colours: Color atlantic, black, cognac, dark grey, mocca, sand, siena and taupe*
surcharge: different leather

Falten sind design- verarbeitungs-, material-, bzw. benützungsbedingt und stellen keinen Reklamationsgrund dar.
Wrinkles may occur due to design, treatment, quality of material and conditions of use and are no cause for claims.

FREISCHWINGER NR. 2 * *Re-Edition Friedrich Kiesler (Design: Friedrich Kiesler ca.1933)*

17363

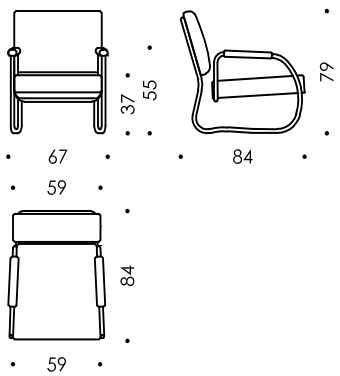

* Nach einer signierten Zeichnung von Friedrich Kiesler für die Wohnung Charles und Marguerite Mergentime, New York, um 1933
After a signed sketch by Frederick Kiesler for the appartement Charles and Marguerite Mergentime, New York, around 1933

	17363
Sitzbreite in cm: ***Seating width in cm:***	59/54
Sitzbreite in inches: ***Seating width in inches:***	23,23/21,26
Sitztiefe in cm: ***Seating depth in cm:***	58
Sitztiefe in inches: ***Seating depth in inches***	24,21

w/h/d/sh in inches: 23,23x31,10x33,86x14,57/12,60

Ausführungen

Gestell: Metallkonstruktion aus Rundrohr

Polsterung:
Sitz: Elastische Kreuzbegurtung, Taschenfederkern, Polymousse-Sandwichaufbau, Vliesabdeckung
Armteil: Buchenholzkern mit Schaumstoffummantelung

Bezug: Fixbezug mit Steppnaht

Configurations:

Frame: *Round metal frame*

Upholstery:
Seat: Elastic cross-webbing, polyurethane foams, sandwich layered, dacron overlay
Armrest: Beech wood core with polyurethane foam coating

Cover: *Fixed cover with backstitch seam*

Falten sind design- verarbeitungs-, material-, bzw. benützungsbedingt und stellen keinen Reklamationsgrund dar.
Wrinkles may occur due to design, treatment, quality of material and conditions of use and are no cause for claims.

HAUS KOLLER *Recreation Josef Hoffmann (Design: Josef Hoffmann 1914)*

8512

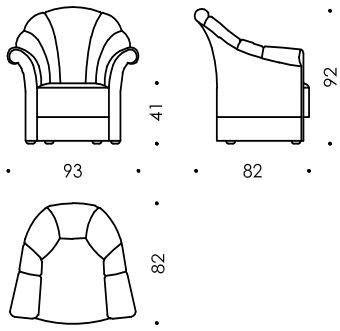

8520

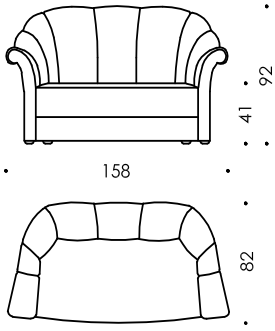

8530

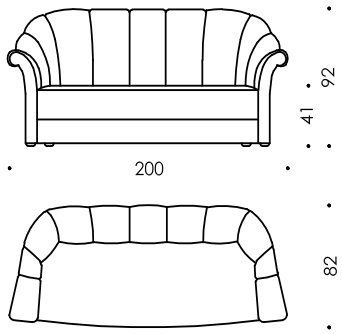

	8512	8520	8530
Sitzbreite in cm:			
Seating width in cm:	50	110	152
Sitzbreite in inches:			
Seating width in inches:	19,69	43,31	59,84
Sitztiefe in cm:			
Seating depth in cm:	53	53	53
Sitztiefe in inches:			
Seating depth in inches	20,87	20,87	20,87
w/h/d/sh in inches:	36,61x36,22x32,28x16,14	62,20x36,22x32,28x16,14	78,74x36,22x32,28x16,14

Ausführungen

Gestell:	Holzkonstruktion
Füße:	Buche schwarz gebeizt, Metallgleiter
Polsterung:	
Sitzteil:	elastische Begurtung, Polymousse, Latex - Sandwichaufbau, Vliesabdeckung
Arm und Rückenlehne:	elastische Begurtung, Polymousse - Sandwichaufbau, Vliesabdeckung
Bezug:	Fixbezug mit Rundkeder

Configurations:

Frame:	*Wooden construction*
Legs:	*Beech black stained, metal glides*
Upholstery:	
Seat:	*Elastic webbing, polyurethane foams, latex sandwich layered, dacron overlay*
Arm and backrest:	*Elastic webbing, polyurethane foams sandwich layered, dacron overlay*
Cover:	*Fixed cover with piping*

Falten sind design- verarbeitungs-, material-, bzw. benützungsbedingt und stellen keinen Reklamationsgrund dar.
Wrinkles may occur due to design, treatment, quality of material and conditions of use and are no cause for claims.

HAVANNA *Design: Paolo Piva*

6620

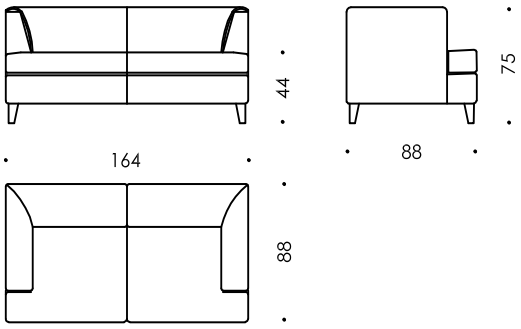

6625

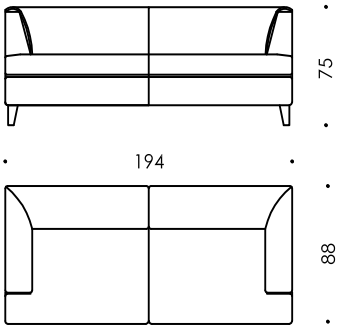

6630

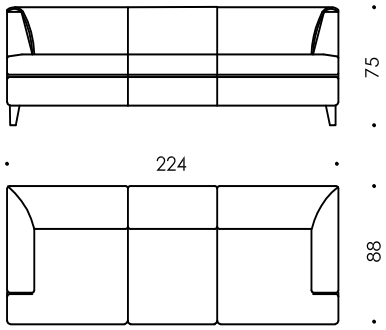

	6620	6625	6630
Sitzbreite in cm: ***Seating width in cm:***	122	152	182
Sitzbreite in inches: ***Seating width in inches:***	48,03	59,84	71,65
Sitztiefe in cm: ***Seating depth in cm:***	57	57	57
Sitztiefe in inches: ***Seating depth in inches***	22,44	22,44	22,44
w/h/d/sh in inches:	64,57x29,13x34,65x17,32	76,38x29,13x34,65x17,32	88,19x29,13x34,65x17,32

Ausführungen

Gestell:	Holzkonstruktion
Füße:	Buche schwarz gebeizt, Sonderbeizung, RAL-lackiert, Filznagelgleiter
Polsterung:	
Sitz:	elastische Begurtung, Polymousse, Steppmatte, Vliesabdeckung
Fixes Sitzkissen:	Polymousse, Polymoussevliesmatte, Vliesabdeckung Die gesteppte Matte bietet eine weiche und bequeme Sitzqualität - die gesteppte Matte ist mit einer Kombination aus Polyurethanschaumteilen und ausgewählten Federn gefüllt, die in Kammern unterteilt sind. Die Form dieser Kammern kann auf der Oberfläche des Sitzes reflektieren. Bitte lockern Sie den Sitz regelmäßig auf.
Arm- und Rückenlehne:	elastische Begurtung, Polymousse Sandwichaufbau, Vliesabdeckung
Bezug:	Fixbezug, Rundkeder an den Armlehnen Bei Lederbezug: Teilungsnaht (Doppelsteppnaht), legere Sitzoberfläche

Configurations:

Frame:	*Wooden construction*
Legs:	*Beech wood, black, special staining RAL-lacquered, felted nail glides*
Upholstery:	
Seat:	*Elastic webbing, polyurethane foams, quilted mat, dacron overlay*
Fixed seat-cushior	*Polyurethane foams, polyurethane-dacron-mat, dacron overlay the quilted mat provides a soft and comfortable sitting quality the quilted mat is filled with a combination of polyurethane foam parts and selected feathers, sectionalized in chambers. The shape of these chambers can reflect on the surface of the seat. Please fluff up the seat regularly.*
Arm- and backrests:	*Elastic webbing, polyurethane foams sandwich layered, dacron overlay*
Cover:	*Fixed covers with piping at armrests partition seams (double stitch) for leather covers casual seat*

Falten sind design- verarbeitungs-, material-, bzw. benützungsbedingt und stellen keinen Reklamationsgrund dar.
Wrinkles may occur due to design, treatment, quality of material and conditions of use and are no cause for claims.

JOLLY *Design: Jan Armgardt*

18818

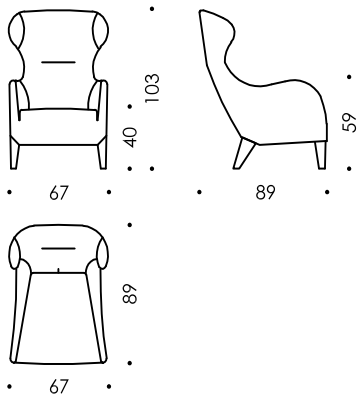

18819

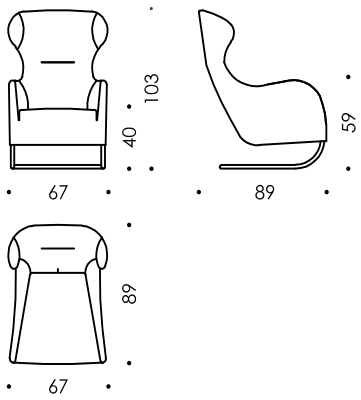

18815

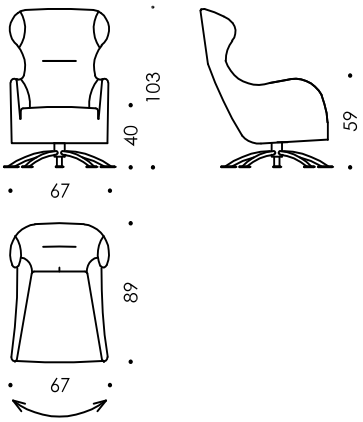

18802

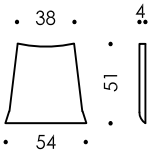

	18818	18819	18815
Sitzbreite in cm: ***Seating width in cm:***	51/38	51/38	51/38
Sitzbreite in inches: ***Seating width in inches:***	20,08/14,96	20,08/14,96	20,08/14,96
Sitztiefe in cm: ***Seating depth in cm:***	51	51	51
Sitztiefe in inches: ***Seating depth in inches*:**	20,08	20,08	20,08
w/h/d/sh in inches:	26,38x40,16x33,46x15,75	26,38x40,16x33,46x15,75	26,38x40,16x33,46x15,75

Ausführungen

Gestell:	Formholzschale
Füße:	
Holzfüße:	Buche schwarz gebeizt, Filznagelgleiter
Freischwingergestell	Standard: glanz verchromt, Kunststoffgleiter Aufpreis: Black grey feinstruktur pulverbeschichtet, Kunststoffgleiter
Drehkreuz:	glanzverchromt, Kunststoffgleiter
Polsterung:	
Sitz:	Elastische Begurtung, Polymousse Sandwichaufbau Vliesabdeckung
Arm - Rückenlehne:	Polymousse Vliesabdeckung
Bezug:	Fixbezug mit Zweinadelsteppung

Configurations:

Frame:	*Formed wooden hull*
Legs:	
Wooden Legs:	*Beech wood, black, felted nail glides*
Cantilever chair	*Standard: polished chrome, plastic glides* *Surcharge: black grey fine structure powder coated, plastic glides*
Turnstile:	*Polished chrome, plastic glides*
Upholstery:	
Seat:	*Elastic webbing, polyurethane foams, sandwich layered dacron overlay*
Arm- and backrest	*Polyurethane foams, dacron overlay*
Cover:	*Fixed covers with double stitched seams*

Falten sind design- verarbeitungs-, material-, bzw. benützungsbedingt und stellen keinen Reklamationsgrund dar.
Wrinkles may occur due to design, treatment, quality of material and conditions of use and are no cause for claims.

JOLLY *Design: Jan Armgardt*

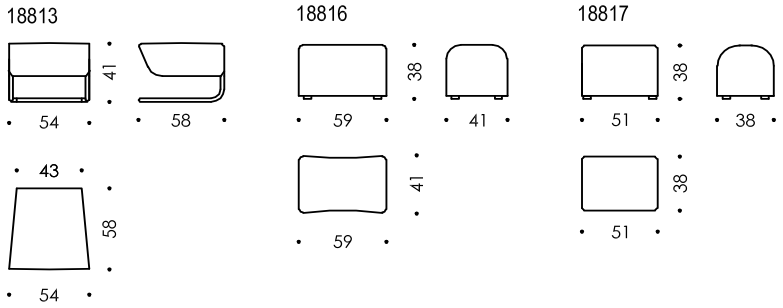

	18813	18816	18817
Sitzbreite in cm: ***Seating width in cm:***	54/43	59	51
Sitzbreite in inches: ***Seating width in inches:***	21,26/16,93	23,23	20,08
Sitztiefe in cm: ***Seating depth in cm:***	58	41	39
Sitztiefe in inches: ***Seating depth in inches*:**	22,83	16,14	15,35
w/h/d/sh in inches:	21,26/16,93x16,14x22,83x16,14	23,23x14,96x16,14x14,96	20,08x14,96x14,96x14,96

Ausführungen		***Configurations:***	
Gestell:	Holzkonstruktion	***Frame:***	*Wooden construction*
Füße 18816, 18817:	Kunststoff schwarz mit Filzgleiter	***Legs 18816, 18817:***	*Plastic black with felt glides*
Füße 18813:	Standard: glanz verchromt Aufpreis: Black grey feinstruktur pulverbeschichtet,	***Base 18813:***	*Standard: polished chrome* *Surcharge: black grey fine structure powder coated*
Polsterung 18816 und 18817:	Polymousse-Sandwichaufbau, Vliesabdeckung	***Upholstery 18816 and 18817:***	*Polyurethane foams sandwich layered, dacron overlay*
Polsterung 18813:	elastische Begurtung, Polymousse Sandwichaufbau, Vliesabdeckung	***Upholstery 18813:***	*Elastic webbing, polyurethane foams, sandwich layered, dacron overlay*
Bezug:	Fixbezug mit Steppnaht	***Cover:***	*Fixed cover with double stitched seams*

Falten sind design- verarbeitungs-, material-, bzw. benützungsbedingt und stellen keinen Reklamationsgrund dar.
Wrinkles may occur due to design, treatment, quality of material and conditions of use and are no cause for claims.

JOLLY "All In One" *Design: Jan Armgardt*

19819

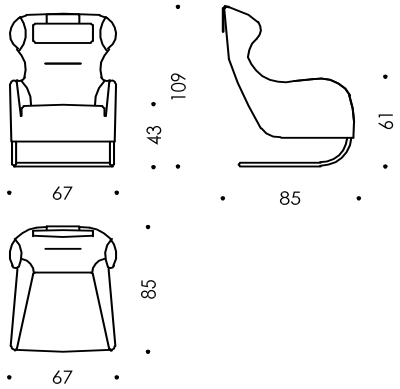

	19818
Sitzbreite in cm: ***Seating width in cm:***	51/38
Sitzbreite in inches: ***Seating width in inches:***	20,08/14,96
Sitztiefe in cm: ***Seating depth in cm:***	51
Sitztiefe in inches: ***Seating depth in inches*:**	20,08
w/h/d/sh in inches:	26,38x42,91x33,46x16,93

Ausführungen

Gestell:	Formholzschale
Füße:	
Freischwingergestell	Standard: glanz verchromt, Kunststoffgleiter Aufpreis: Black grey feinstruktur pulverbeschichtet, Kunstoffgleiter
Polsterung:	
Sitz:	Elastische Begurtung, Polymousse Sandwichaufbau Vliesabdeckung aktivere Sitzposition
Arm - Rückenlehne:	Polymousse Vliesabdeckung
Bezug:	Fixbezug mit Steppnaht und Zweinadelsteppung

Configurations:

Frame:	*Formed wooden hull*
Legs:	
Cantilever chair	*Standard: polished chrome, plastic glides* *Surcharge: black grey fine structure powder coated, plastic glides*
Upholstery:	
Seat:	*Elastic webbing, polyurethane foams, sandwich layered dacron overlay* *active seat position*
Arm- and backrest	*Polyurethane foams, dacron overlay*
Cover:	*Fixed cover with backstitch seam and double stitched seams*

Falten sind design- verarbeitungs-, material-, bzw. benützungsbedingt und stellen keinen Reklamationsgrund dar.
Wrinkles may occur due to design, treatment, quality of material and conditions of use and are no cause for claims.

KUBUS *Recreation Josef Hoffmann (Design: Josef Hoffmann 1910)*

8012

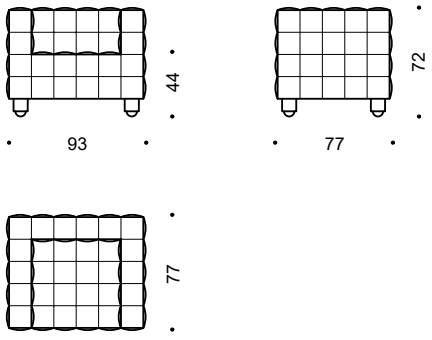

8020

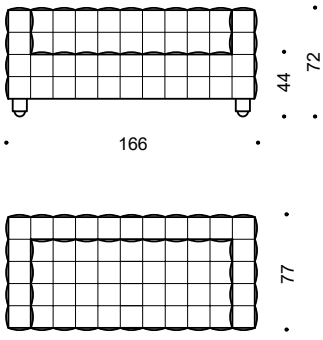

8030

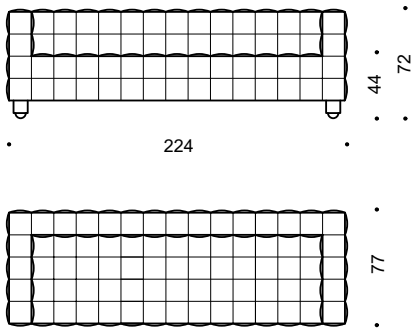

	8012	8020	8030
Sitzbreite in cm: ***Seating width in cm:***	55	127	185
Sitzbreite in inches: ***Seating width in inches:***	21,65	50,00	72,83
Sitztiefe in cm: ***Seating depth in cm:***	57	57	57
Sitztiefe in inches: ***Seating depth in inches:***	22,44	22,44	22,44
w/h/d/sh in inches:	36,61x28,35x30,32x17,32	65,35x28,35x30,32x17,32	88,19x28,35x30,32x17,32

Ausführungen

Gestell:	Holzkonstruktion
Füße:	Buche schwarz gebeizt Halbkugelabschluss silber lackiert, Metallgleiter
Polsterung:	
Sitzteil:	Wellenfederung mit Juteabdeckung, Polymousse - Sandwichaufbau
Rückenlehne:	elastische Begurtung, Polymousse - Sandwichaufbau
Armlehne:	Polymousse - Sandwichaufbau
Bezug:	Lederbezug, quadratische Teilung auf allen Flächen, dünner Rundkeder in allen Nähten, blinde Haftung an den Kreuzungspunkten

Configurations:

Frame:	*Wooden construction*
Legs:	*Beech black stained* *semicircular closure silver lacquered, metal glides*
Upholstery:	
Seat:	*Sinuous arc springs with jute overlay,* *polyurethane foams sandwich layered*
Backrest:	*Elastic webbing, polyurethane foams sandwich layered*
Armrest:	*Polyurethane foams sandwich layered*
Cover:	*Leather cover, square partition on all areas, thin piping in all seams, hidden tacking on the crosspoints*

Falten sind design- verarbeitungs-, material-, bzw. benützungsbedingt und stellen keinen Reklamationsgrund dar.
Wrinkles may occur due to design, treatment, quality of material and conditions of use and are no cause for claims.

LILIAN LOUNGE

26812

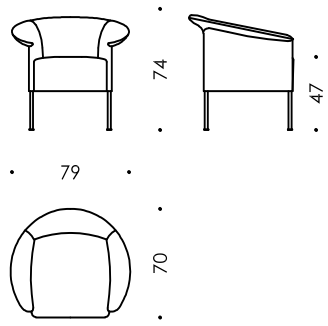

26712

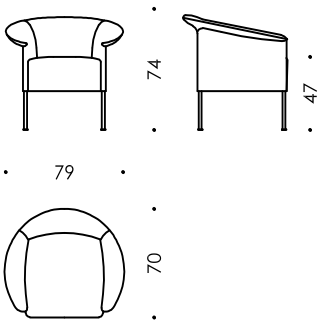

26813

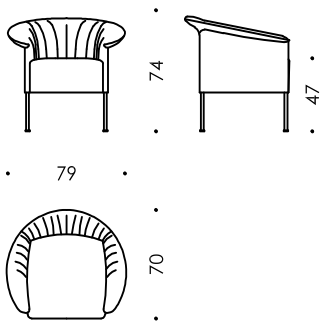

26713

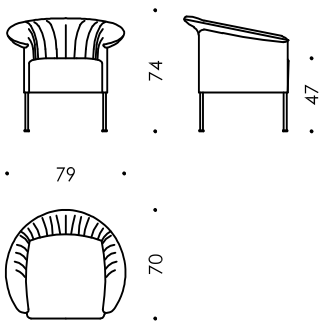

	26812 / 26712	26813 /26713
Sitzbreite in cm: ***Seating width in cm:***	49	49
Sitzbreite in inches: ***Seating width in inches:***	19,29	19,29
Sitztiefe in cm: ***Seating depth in cm:***	47	47
Sitztiefe in inches: ***Seating depth in inches:***	18,50	18,50
w/h/d/sh in inches:	31,10x29,13x27,56x18,50	31,10x29,13x27,56x18,50

Ausführungen		***Configurations:***	
Gestell:	Metallkonstruktion	***Frame:***	*Metal construction*
Füße:	Konifizierter Metallfuß Black grey feinstruktur pulverbeschichtet	***Legs:***	*Butted metal legs black grey fine structure powder coated*
Fußabschluss:	Black grey feinstruktur pulverbeschichtet Aufpreis Messing satin matt	***Legs cap:***	*Black grey fine structure powder coated,* *surcharge brass satin matt*
Gleiter:	Kunststoffgleiter/ Filzgleiter	***Glides:***	*Plastic or felted glides*
Polsterung:		***Upholstery:***	
Korpus:	hoch belastbarer Polyurethan Schaumstoff mit Wellenfeder im Rücken, Vliesabdeckung	*Corpus:*	*High Resilience Polyurethan foam with zigzag springs in the backrest, dacron overlay*
Sitz:	Federkern, Polymousse Sanwichaufbau und Vliesabdeckung	*Seat:*	*Spring core, polyurethan sandwich-layered, dacron overlay*
Bezug:	Fixbezug mit Steppnaht	***Cover:***	*Fixed cover with piping*

Falten sind design- verarbeitungs-, material-, bzw. benützungsbedingt und stellen keinen Reklamationsgrund dar.
Wrinkles may occur due to design, treatment, quality of material and conditions of use and are no cause for claims.

MARLOW *Design: Sebastian Herkner*

28212

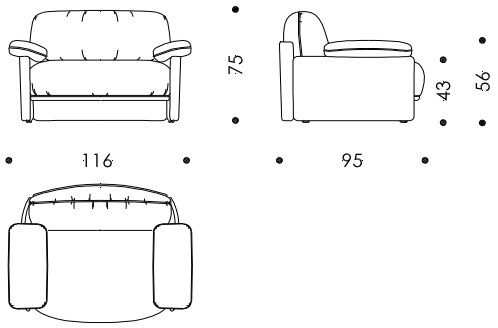

28220

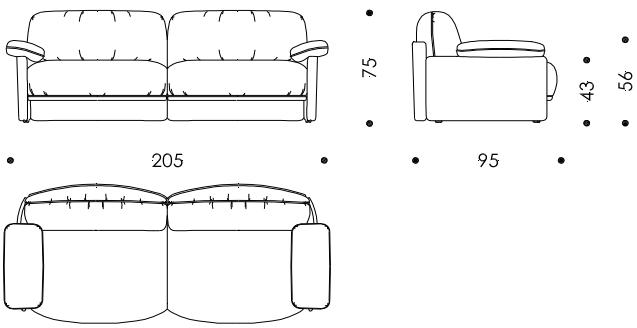

	28212	28220
Sitzbreite in cm: ***Seating width in cm:***	63	150
Sitzbreite in inches: ***Seating width in inches:***	24,80	59,06
Sitztiefe in cm: ***Seating depth in cm:***	62	62
Sitztiefe in inches: ***Seating depth in inches:***	24,41	24,41
w/h/d/sh in inches:	45,28x29,53x37,40x16,93	80,71x29,53x37,40x16,93

Ausführungen

Gestell:	
Schale / Korpus:	Formsperrholzschale
Basisrahmen:	Metallkonstruktion schwarz pulverbeschichtet
Sitz:	Holzkonstruktion
Gleiter:	Filzgleiter
Polsterung:	
Schale:	Vliesabdeckung
Sitz:	starre Kreuzbegurtung mit Taschenfederkern, Polymousse Sandwichaufbau und Vliesabdeckung
Lehnkissen:	Polymousse Sandwichaufbau und Vliesabdeckung
Armteilkissen:	Schnittschaum / Viscoschaum mit Vliesabdeckung
Bezug:	
Schale:	Fixbezug mit Steppnaht, Armteil mit eingenähter Tasche an der Innenseite
Sitz:	Fixbezug, legere Optik
Lehnkissen:	Fixbezug, legere Optik
Armteilkissen:	Fixbezug, legere Optik, Kissen klappbar
Ladestation:	3 Ladebuchsen (1x 230-Volt Eurosteckdose / 2x USB) Kabellänge 3 m

Configurations:

Frame:	
Shell / corpus:	*Molded plywood shell*
Baseframe:	*Metal construction, black powder-coated*
Seat:	*Wooden construction*
Glides:	*Felted glides*
Upholstery:	
Shell:	*Dacron overlay*
Seat:	*Crossed surcingles with pocket springs, polyurethan foams sandwich layered and dacron overlay*
Backrest:	*Polyurethan foams sandwich layered and dacron overlay*
Armrest:	*Cut foam / Visco foam with dacron overlay*
Cover:	
Shell:	*Fixed cover with stichted seam, pocket attached inside the armrest shell*
Seat:	*Fixed cover, casual style*
Backrest:	*Fixed cover, casual style*
Armrest:	*Fixed cover, casual style, armrest foldable*
Charging module	*3 charging sockets (1x 230-volt euro socket / 2x USB) cable length 3 m*

Falten sind design- verarbeitungs-, material-, bzw. benützungsbedingt und stellen keinen Reklamationsgrund dar.
Wrinkles may occur due to design, treatment, quality of material and conditions of use and are no cause for claims.

MATERASSI *Design: Matteo Thun*

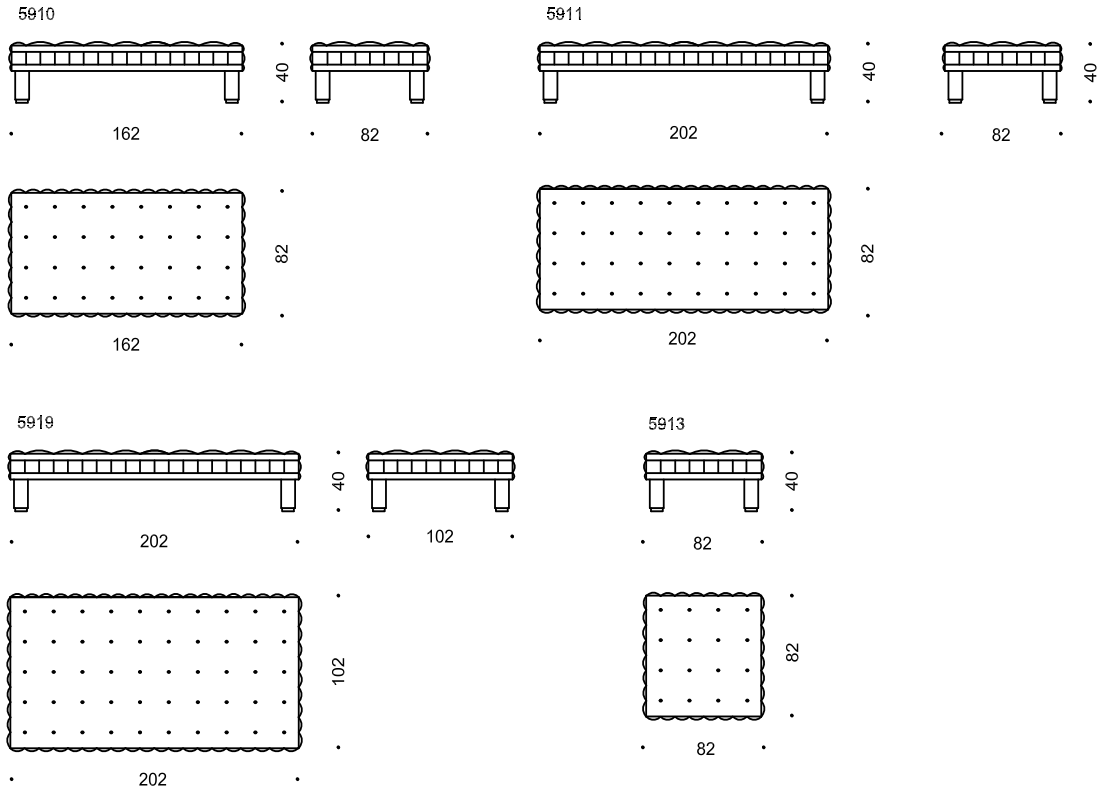

	5910	5911	5919	5913
Steckverbindungen ***Connecting pieces***	10	10	18	5
Sitzbreite in cm: ***Seating width in cm:***	162	202	202	82
Sitzbreite in inches: ***Seating width in inches:***	63,78	79,53	79,53	32,28
Sitztiefe in cm: ***Seating depth in cm:***	82	82	102	82
Sitztiefe in inches: ***Seating depth in inches***	32,28	32,28	40,16	32,28
w/h/d/sh in inches:	63,78x15,75x32,28x15,75	79,53x15,75x32,28x15,75	79,53x15,75x40,16x15,75	32,28x15,75x32,28x15,75

Ausführungen

Gestell:
Sitz: Holzkonstruktion, Steckbeschläge aus Metall und Kunststoff
Arm- und Rückenlehne: Metallkonstruktion verchromt.
Fußabschluß: Kunststoff schwarz - chrom oder messingfarben
Füße: Linde schwarz gebeizt
Polsterung:
Sitz: Wellenfederung mit Juteabdeckung, Polymousse Sandwichaufbau, Vliesabdeckung
Arm- / Rückenlehne: Polymousse-Sandwichaufbau, Vliesabdeckung
Bezug:
Sitz: Fixbezug mit Rundkeder und Knopfheftung - gesteppte Seitenborder, Ösen in den Einstecköffnungen, bei Nichtverwendung - Abdeckung mit bezogenen Kunststoffknöpfen
Arm- / Rückenlehne: Fixbezug mit Rundkeder

Configurations:

Frame:
Seat: *Wooden construction, fixation elements made from metal and synthetics*
Arm- and backres *Metal construction chromium plated*
Glides: *Plastic glides black - chrome, or brass-coloured*
Legs: *Lime wood, black stained*
Upholstery:
Seat: *Sinuous arc springs with jute-overlay, polyurethane foams sandwich layered, dacron overlay*
Arm- / backrests: *Polyurethane foams sandwich layered, dacron overlay*
Cover:
Seat: *Fixed covers with piping and tacked buttons - quilted sides, eyelets at fixation openings - to be covered with synthetic upholstered buttons if not in use*
Arm- / backrests: Fixed covers with piping

Falten sind design- verarbeitungs-, material-, bzw. benützungsbedingt und stellen keinen Reklamationsgrund dar.
Wrinkles may occur due to design, treatment, quality of material and conditions of use and are no cause for claims.

MATERASSI *Design: Matteo Thun*

5902

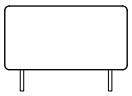

5903

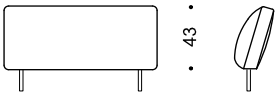

5905

5906

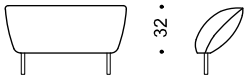

	5902	5903	5905	5606
Masse in cm:	80x43x25	100x43x25	58x32x34	78x32x34
w/h/d/ in inches:	31,50x16,93x9,84	39,37x16,93x9,84	22,83x12,60x13,39	30,71x12,60x13,39

Ausführungen

Gestell:
Arm- / Rückenlehne: Metallkonstruktion verchromt, Kunststoffabschl.

Polsterung:
Arm- / Rückenlehne: Polymousse Sandwichaufbau, Vliesabdeckung

Bezug:
Rückenlehne: Fixbezug mit Rundkeder (kubische Form)
Armlehne: Fixbezug mit Rundkeder (spitze Form)

Configurations:

Frame:
Arm- / backrests: Metal construction chromium plated, plastic ring

Upholstery:
Arm- and backres Polyurethane foams sandwich layered, dacron overlay

Cover:
Arm- / backrests: Fixed covers with piping

Falten sind design- verarbeitungs-, material-, bzw. benützungsbedingt und stellen keinen Reklamationsgrund dar.
Wrinkles may occur due to design, treatment, quality of material and conditions of use and are no cause for claims.

MERWYN LOUNGE *Design: Sebastian Herkner*

mit Metallfüßen / with metal legs

29612

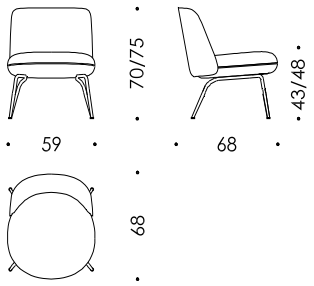

29620

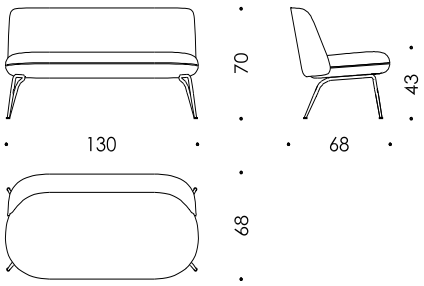

	29612	**29620**
Sitzbreite in cm: ***Seating width in cm:***	59	130
Sitzbreite in inches: ***Seating width in inches:***	23,23	51,18
Sitztiefe in cm: ***Seating depth in cm:***	53	53
Sitztiefe in inches: ***Seating depth in inches:***	20,87	20,87
w/h/d/sh in inches:	23,23x27,56/29,53x 26,77x16,93/18,90	51,18x27,56/29,53x 26,77x16,93/18,90

Ausführungen		***Configurations:***	
Gestell:	Metall Holzkonstruktion	***Frame:***	*Wooden- metal construction*
Füße:	Black grey feinstruktur pulverbeschichtet Aufpreis: Messing satin matt oder soft copper lackiert	***Legs:***	*Black grey fine structure powder coated* *Surcharge: brass satin matt or soft copper lacquered*
Gleiter:	Teflongleiter	***Glides:***	*Teflon glides*
Polsterung:		***Upholstery:***	
Sitz:	Taschenfederkern, Polymousse Sandwichaufbau Vliesabdeckung	*Seat:*	*Coil springs, polyurethane foams sandwich layered, dacron overly*
Lehne:	Polymousse Sandwichaufbau, Vliesabdeckung	*Backcushion:*	*Polyurethane foams sandwich-layeredl, dacron overlay*
Bezug:	Fixbezug	***Cover:***	*Fixed cover*

Falten sind design- verarbeitungs-, material-, bzw. benützungsbedingt und stellen keinen Reklamationsgrund dar.
Wrinkles may occur due to design, treatment, quality of material and conditions of use and are no cause for claims.

MERWYN LOUNGE *Design: Sebastian Herkner*

mit Metallfüßen / with metal legs

29613

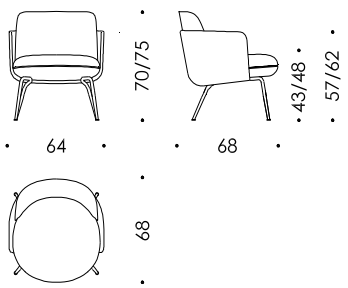

	29613
Sitzbreite in cm: ***Seating width in cm:***	59
Sitzbreite in inches: ***Seating width in inches:***	23,23
Sitztiefe in cm: ***Seating depth in cm:***	53
Sitztiefe in inches: ***Seating depth in inches:***	20,87
w/h/d/sh in inches:	25,20x27,56/29,53x 26,77x16,93/18,90

Ausführungen		***Configurations:***	
Gestell:	Metall Holzkonstruktion	***Frame:***	*Wooden- metal construction*
Füße:	Black grey feinstruktur pulverbeschichtet Aufpreis: Messing satin matt oder soft copper lackiert	***Legs:***	*Black grey fine structure powder coated* *Surcharge: brass satin matt or soft copper lacquered*
Gleiter:	Teflongleiter	***Glides:***	*Teflon glides*
Polsterung:		***Upholstery:***	
Sitz:	Taschenfederkern, Polymousse Sandwichaufbau Vliesabdeckung	*Seat:*	*Coil springs, polyurethane foams sandwich layered, dacron overly*
Lehne:	Polymousse Sandwichaufbau, Vliesabdeckung	*Backcushion:*	*Molded foam with metal, dacron overlay*
Armteilschale:	Kunststoffteil,Vliesabdeckung	*Armrest shell:*	*Plastic part with dacron overlay*
Bezug:	Fixbezug	***Cover:***	*Fixed cover*

Falten sind design- verarbeitungs-, material-, bzw. benützungsbedingt und stellen keinen Reklamationsgrund dar.
Wrinkles may occur due to design, treatment, quality of material and conditions of use and are no cause for claims.

MERWYN LOUNGE *Design: Sebastian Herkner*

mit Metallfüßen / with metal legs

29625

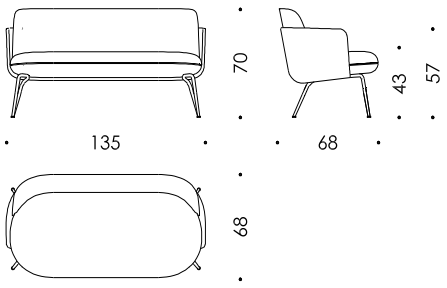

	29625
Sitzbreite in cm: ***Seating width in cm:***	130
Sitzbreite in inches: ***Seating width in inches:***	51,18
Sitztiefe in cm: ***Seating depth in cm:***	53
Sitztiefe in inches: ***Seating depth in inches:***	20,87
w/h/d/sh in inches:	53,15x27,56x26,77x16,93

Ausführungen		***Configurations:***	
Gestell:	Metall Holzkonstruktion	***Frame:***	*Wooden- metal construction*
Füße:	Black grey feinstruktur pulverbeschichtet Aufpreis: Messing satin matt oder soft copper lackiert	***Legs:***	*Black grey fine structure powder coated* *Surcharge: brass satin matt or soft copper lacquered*
Gleiter:	Teflongleiter	***Glides:***	*Teflon glides*
Polsterung:		***Upholstery:***	
Sitz:	Taschenfederkern, Polymousse Sandwichaufbau Vliesabdeckung	*Seat:*	*Coil springs, polyurethane foams sandwich layered, dacron overly*
Lehne:	Polymousse Sandwichaufbau, Vliesabdeckung	*Backcushion:*	*Molded foam with metal, dacron overlay*
Armteilschale:	Kunststoffteil, Vliesabdeckung	*Armrest shell:*	*Plastic part with dacron overlay*
Bezug:	Fixbezug	***Cover:***	*Fixed cover*

Falten sind design- verarbeitungs-, material-, bzw. benützungsbedingt und stellen keinen Reklamationsgrund dar.
Wrinkles may occur due to design, treatment, quality of material and conditions of use and are no cause for claims.

METRO *Design: Paolo Piva*

18612

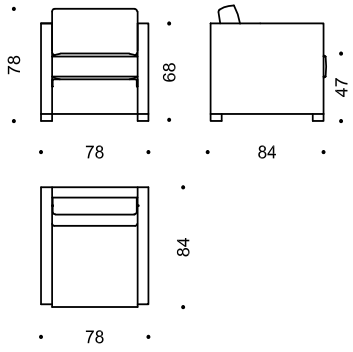

18620

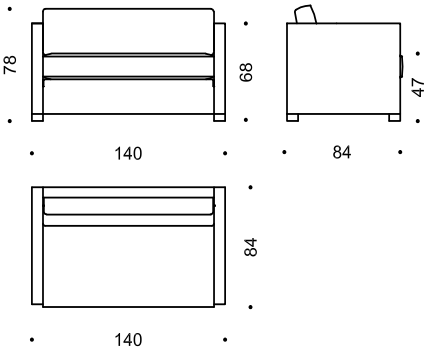

18621

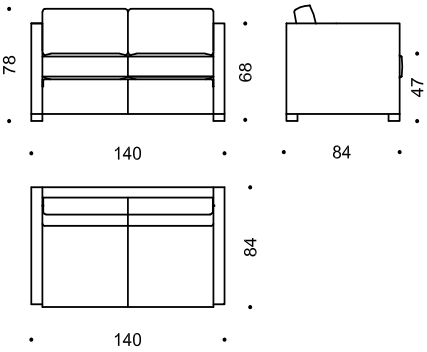

18625

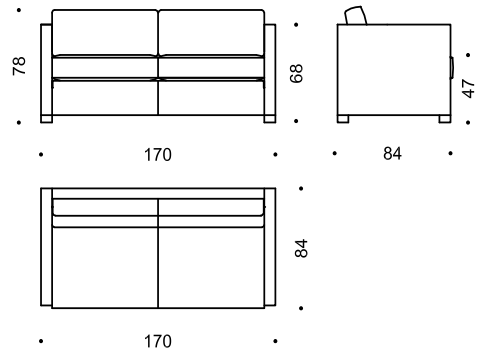

18630

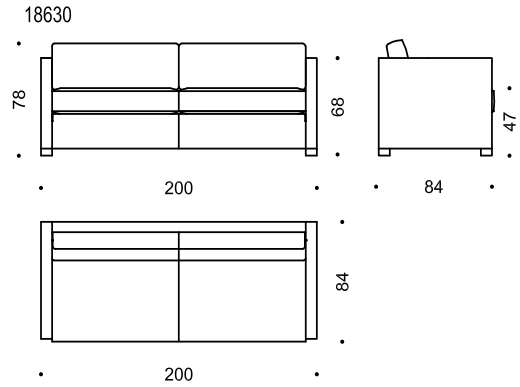

18631

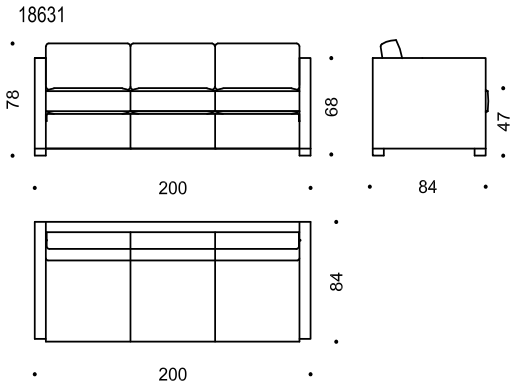

	18612	18620/18621	18625	18630/18631
Sitzbreite in cm:				
Seating width in cm:	58	122	152	182
Sitzbreite in inches:				
Seating width in inches:	22,83	48,03	59,84	71,65
Sitztiefe in cm:				
Seating depth in cm:	54	54	54	54
Sitztiefe in inches:				
Seating depth in inches **:**	21,26	21,26	21,26	21,26
w/h/d/sh in inches:	30,71x30,71x33,07x18,50	55,12x30,71x33,07x18,50	66,93x30,71x33,07x18,50	78,74x30,71x33,07x18,50

Ausführungen

Gestell:	Metallkonstruktion
Füße:	Buche schwarz - Filzgleiter, Sonderbeizung, RAL-lackiert, Glanz- oder Mattverchromt, Kunststoffgleiter
Polsterung:	
Sitz:	Wellenfederung, Juteabdeckung, Polymousse
Sitzkissen soft:	Kaltschaum , Latexkern und Daunen-Vliesmatte mit Vliesabdeckung
Sitzkissen fest:	Kaltschaum Sandwichaufbau mit Vliesabdeckung
Lehnkissen soft:	Daunen Vlieskissen
Lehnkissen fest:	Kaltschaum mit Vliesabdeckung
Arm - Rückenlehne:	Polymousse Vliesabdeckung
Bezug:	Fixbezug mit Steppnaht,

Configurations:

Frame:	*Metal construction*
Legs:	*Beech wood, black - felt glides, special staining, RAL-lacquered, mat or polished chrome plastic glides*
Upholstery:	
Seat:	*Sinuous arc springs with jute overlay, polyurethane foams*
Soft seat cushion:	*Moulded foams, latex, down-dacron filled mat with dacron overlay*
Firm seat cushion:	*Moulded foams sandwich-layered, dacron overlay*
Soft back cushion:	*Down/dacron filled cushion*
Firm back cushion	*Moulded foams with dacron overlay*
Arm- and backrest	*Polyurethane foams, dacron overlay*
Cover:	*Fixed cover with quilting seam*

Falten sind design- verarbeitungs-, material-, bzw. benützungsbedingt und stellen keinen Reklamationsgrund dar.
Wrinkles may occur due to design, treatment, quality of material and conditions of use and are no cause for claims.

METRO *Design: Paolo Piva*

18635

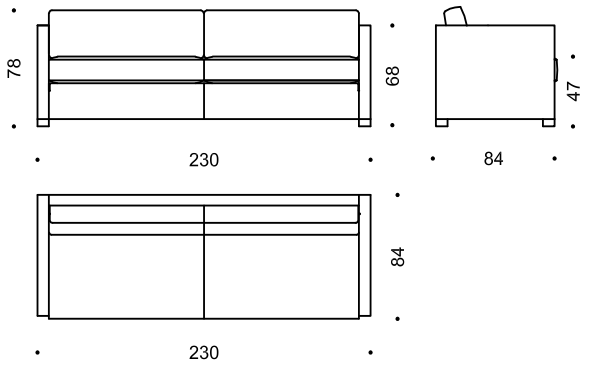

18636

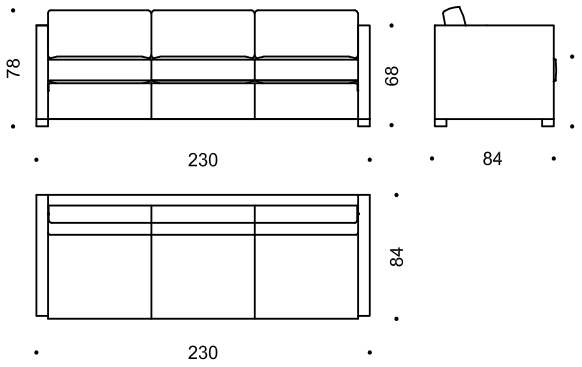

	18635/18636
Sitzbreite in cm: ***Seating width in cm:***	212
Sitzbreite in inches: ***Seating width in inches:***	23,62
Sitztiefe in cm: ***Seating depth in cm:***	54
Sitztiefe in inches: ***Seating depth in inches*** **:**	17,72

w/h/d/sh in inches: 90,55x30,71x33,07x18,50

Ausführungen

Gestell:	Metallkonstruktion
Füße:	Buche schwarz - Filzgleiter, Sonderbeizung, RAL-lackiert, Glanz- oder Mattverchromt, Kunststoffgleiter
Polsterung:	
Sitz:	Wellenfederung, Juteabdeckung, Polymousse
Sitzkissen soft:	Kaltschaum , Latexkern und Daunen-Vliesmatte mit Vliesabdeckung
Sitzkissen fest:	Kaltschaum Sandwichaufbau mit Vliesabdeckung
Lehnkissen soft:	Daunen Vlieskissen
Lehnkissen fest:	Kaltschaum mit Vliesabdeckung
Arm - Rückenlehne:	Polymousse Vliesabdeckung
Bezug:	Fixbezug mit Steppnaht,

Configurations:

Frame:	*Metal construction*
Legs:	*Beech wood, black - felt glides, special staining, RAL-lacquered, mat or polished chrome plastic glides*
Upholstery:	
Seat:	*Sinuous arc springs with jute overlay, polyurethane foams*
Soft seat cushion:	*Moulded foams, latex, down-dacron filled mat with dacron overlay*
Firm seat cushion:	*Moulded foams sandwich-layered, dacron overlay*
Soft back cushion:	*Down/dacron filled cushion*
Firm back cushion	*Moulded foams with dacron overlay*
Arm- and backrest	*Polyurethane foams, dacron overlay*
Cover:	*Fixed cover with quilting seam*

Falten sind design- verarbeitungs-, material-, bzw. benützungsbedingt und stellen keinen Reklamationsgrund dar.
Wrinkles may occur due to design, treatment, quality of material and conditions of use and are no cause for claims.

METRO LIGHT *Design: Paolo Piva*

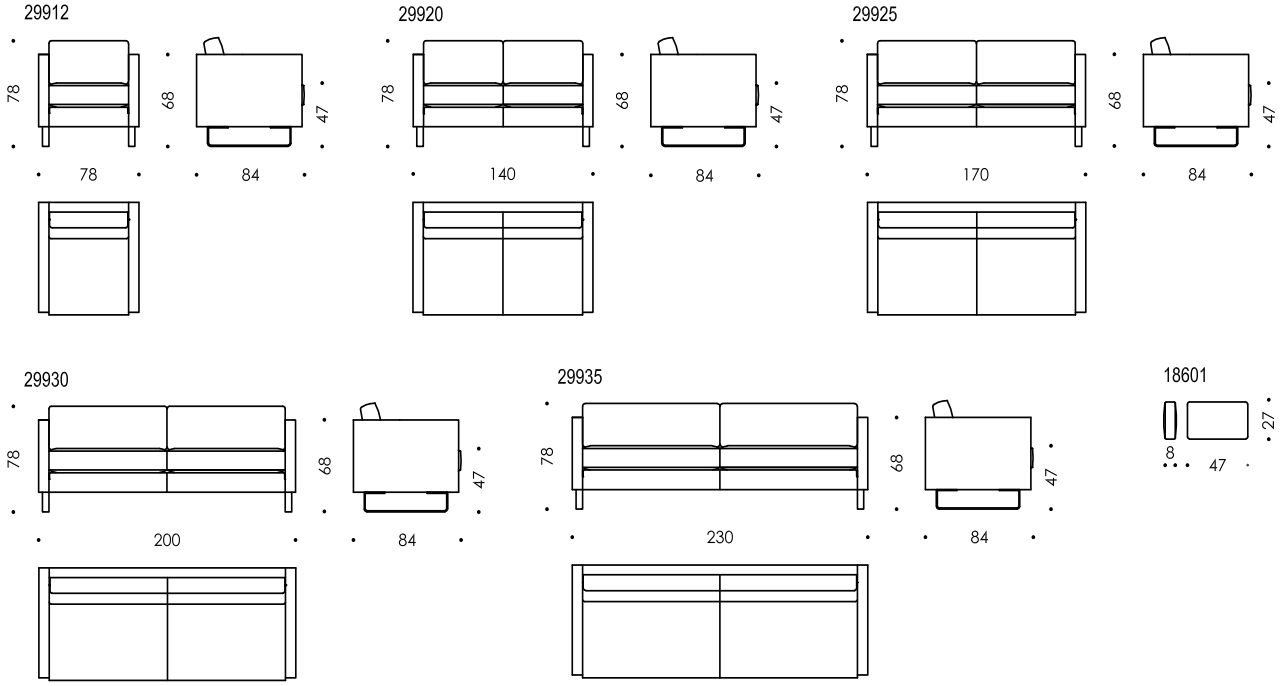

	29912	29920	29925	29930	29935
Sitzbreite in cm:					
Seating width in cm:	58	122	152	182	212
Sitzbreite in inches:					
Seating width in inches:	22,83	48,03	59,84	71,65	23,62
Sitztiefe in cm:					
Seating depth in cm:	54	54	54	54	54
Sitztiefe in inches:					
***Seating depth in inches*:**	21,26	21,26	21,26	21,26	17,72
w/h/d/sh in inches:	30,71x30,71x33,07x18,50	55,12x30,71x33,07x18,50	66,93x30,71x33,07x18,50	78,74x30,71x33,07x18,50	90,55x30,71x33,07x18,50

Ausführungen

Gestell:	Metallkonstruktion
Kufen:	Edelstahl geschliffen
Polsterung:	
Sitz:	Wellenfederung, Juteabdeckung, Polymousse
Sitzkissen soft:	Kaltschaum , Latexkern und Daunen-Vliesmatte mit Vliesabdeckung
Sitzkissen fest:	Kaltschaum Sandwichaufbau mit Vliesabdeckung
Lehnkissen soft:	Daunen Vlieskissen
Lehnkissen fest:	Kaltschaum mit Vliesabdeckung
Arm - Rückenlehne:	Polymousse Vliesabdeckung
Bezug:	Fixbezug mit Steppnaht,

Configurations:

Frame:	*Metal construction*
Skids:	*Polished stainless steel*
Upholstery:	
Seat:	*Sinuous arc springs with jute overlay, polyurethane foams*
Soft seat cushion:	*Moulded foams, latex, down-dacron filled mat with dacron overlay*
Firm seat cushion:	*Moulded foams sandwich-layered, dacron overlay*
Soft back cushion:	*Down/dacron filled cushion*
Firm back cushion	*Moulded foams with dacron overlay*
Arm- and backrest	*Polyurethane foams, dacron overlay*
Cover:	*Fixed cover with quilting seam*

Falten sind design- verarbeitungs-, material-, bzw. benützungsbedingt und stellen keinen Reklamationsgrund dar.
Wrinkles may occur due to design, treatment, quality of material and conditions of use and are no cause for claims.

MILES *Design: Sebastian Herkner*

29512

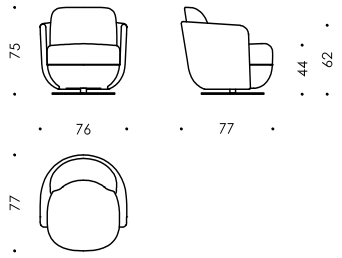

29520

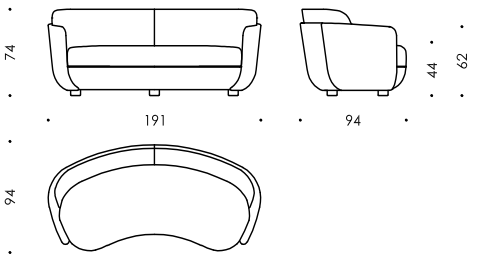

29525

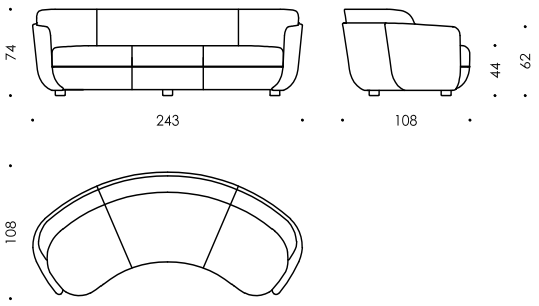

29530

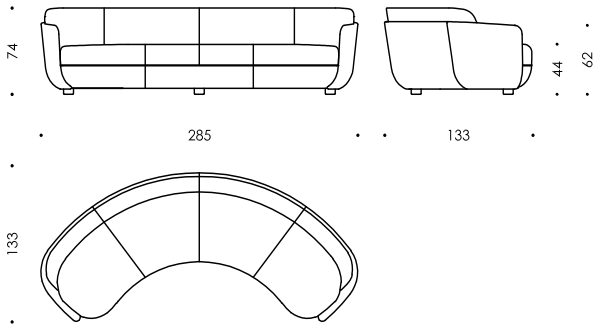

	29512	29520	29525	29530
Sitzbreite in cm: ***Seating width in cm:***	65	172	218	257
Sitzbreite in inches: ***Seating width in inches:***	25,59	67,72	85,83	101,18
Sitztiefe in cm: ***Seating depth in cm:***	57	57	57	57
Sitztiefe in inches: ***Seating depth in inches:***	22,44	22,44	22,44	22,44
w/h/d/sh in inches:	29,92x29,53x3032x17,32	75,20x29,13x37,00x17,32	95,66x29,13x42,52x17,32	112,20x29,13x52,36x17,32

Ausführungen

Gestell:	Metall- Holzkonstruktion
Füße Lounge Fauteuil:	Drehteller, schwarz pulverbeschichtet
Füße Sofa:	Kunststoff schwarz
Polsterung:	
Sitz:	Federkern, Polymousse Sandwichaufbau, Federkern, Polymousse Sandwichaufbau,
Lehne:	Vliesabdeckung
Armteilschale:	High Resilience Polyurethan Schaumstoff, Vliesabdeckung
Bezug:	Fixbezug mit Keder
Keder:	Standard: wie Bezugsmaterial Auf Wunsch: Leder in den Standardfarben Color atlantic, black, cognac, dark grey, mocca, sand, siena und taupe Aufpreis: andersfarbiges Leder

Configurations:

Frame:	*Combined wooden and metal construction*
Legs Lounge Fauteuil:	*Revolving base black powder coated*
Legs sofa:	*Black plastic*
Upholstery:	
Seat:	*Coil springs, polyurethane foams sandwich layered, dacron overlay*
Backrest:	*Polyurethane foams sandwich layered, dacorn overlay*
Armshell:	*High Resilience Polyurethan foam, dacron overlay*
Cover:	*Fixed covers with piping*
Piping:	*Standard: same as cover material* *Available without surcharge: leather in standard colours Color atlantic, black, cognac, dark grey, mocca, sand, siena and taupe* *surcharge: different leather*

Falten sind design- verarbeitungs-, material-, bzw. benützungsbedingt und stellen keinen Reklamationsgrund dar.
Wrinkles may occur due to design, treatment, quality of material and conditions of use and are no cause for claims.

MILES *Design: Sebastian Herkner*

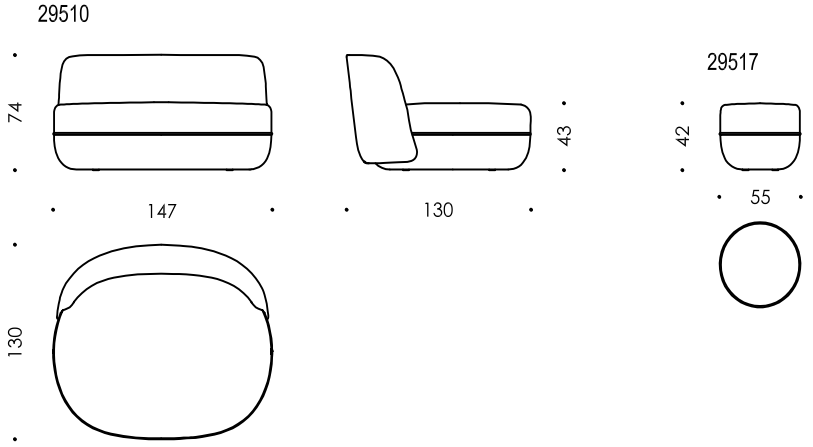

	29510	29517
Sitzbreite in cm: ***Seating width in cm:***	148	55
Sitzbreite in inches: ***Seating width in inches:***	58,27	21,65
Sitztiefe in cm: ***Seating depth in cm:***	110	55
Sitztiefe in inches: ***Seating depth in inches:***	43,30	21,65
w/h/d/sh in inches:	57,87x29,13x51,18x16,93	21,65x16,54x21,65x16,54

Ausführungen

Gestell:
Pouflongue: Metall- Holzkonstruktion
Hocker: Holzkonstruktion

Polsterung Pouflongue:
Sitz: Federkern, Polymousse Sandwichaufbau, Vliesabdeckung
Lehne: Polymousse Sandwichaufbau,Vliesabdeckung

Polsterung Hocker:
Sitz: Polymousse Sandwichaufbau,Vliesabdeckung

Bezug: Fixbezug mit Keder

Keder: Standard: wie Bezugsmaterial
Auf Wunsch: Leder in den Standardfarben Color atlantic, black, cognac, dark grey, mocca, sand, siena und taupe

Aufpreis: andersfarbiges Leder

Configurations:

Frame:
Pouflongue *Combined wooden and metal construction*
Stool: *Wooden construction*

upholstery pouflongue:
Seat: *Coil springs, polyurethane foams sandwich layered, dacron overlay*
Backrest: *Polyurethane foams sandwich layered, dacorn overlay*

upholstery stool:
Seat: *Polyurethane foams sandwich layered, dacorn overlay*

Cover: *Fixed cover with piping*

Piping: *Standard: same as cover material*
Available without surcharge: leather in standard colours Color atlantic, black, cognac, dark grey, mocca, sand, siena and taupe
surcharge: different leather

Falten sind design- verarbeitungs-, material-, bzw. benützungsbedingt und stellen keinen Reklamationsgrund dar.
Wrinkles may occur due to design, treatment, quality of material and conditions of use and are no cause for claims.

MONO *Design: Marco Dessi*

24612

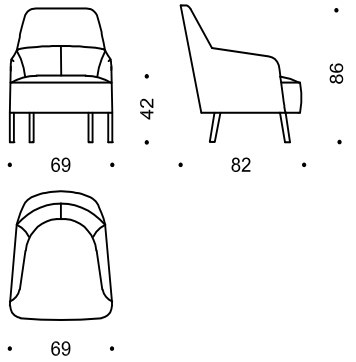

25112

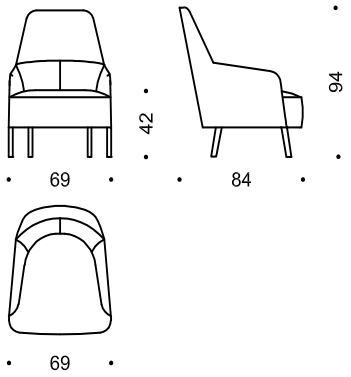

24617

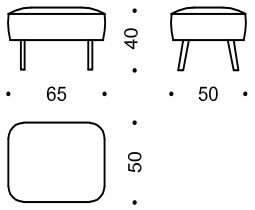

	24612	25112	24617
Sitzbreite in cm: ***Seating width in cm:***	57	57	65
Sitzbreite in inches: ***Seating width in inches:***	22,44	22,44	25,59
Sitztiefe in cm: ***Seating depth in cm:***	56	56	50
Sitztiefe in inches: ***Seating depth in inches:***	22,05	22,05	19,69
w/h/d/sh in inches:	27,17x33,86x32,28x16,54	27,17x37,00x32,28x16,54	25,59x15,75x19,69x15,75

Ausführungen

Gestell:	Metall- Holzkonstruktion
Füße:	Buche schwarz gebeizt, Teflongleiter Sonderbeizung, RAL-Lackierung, oder Nuss massiv
Polsterung:	
Sitz:	Elastische Begurtung, Polymousse-Sandwichaufbau, Vliesabdeckung
Lehn- und Armteil	Polymousse-Sandwichaufbau, Vliesabdeckung
Bezug:	Fixbezug Vliesmaterial im Bezug eingearbeitet

Configurations:

Frame:	*Combined wooden and metal construction*
Legs:	*Beech wood, black, teflon glides,special staining, RAL lacquered, or solid walnut*
Upholstery:	
Seat:	*Elastic webbing, polyurethane foams sandwich layered, dacron overlay*
Back- and armrest	*Polyurethane foams sandwich layered, dacron overlay*
Cover:	*Fixed cover* *dacron stitched into cover*

Falten sind design- verarbeitungs-, material-, bzw. benützungsbedingt und stellen keinen Reklamationsgrund dar.
Wrinkles may occur due to design, treatment, quality of material and conditions of use and are no cause for claims.

OYSTER *Design: Jörg Boner*

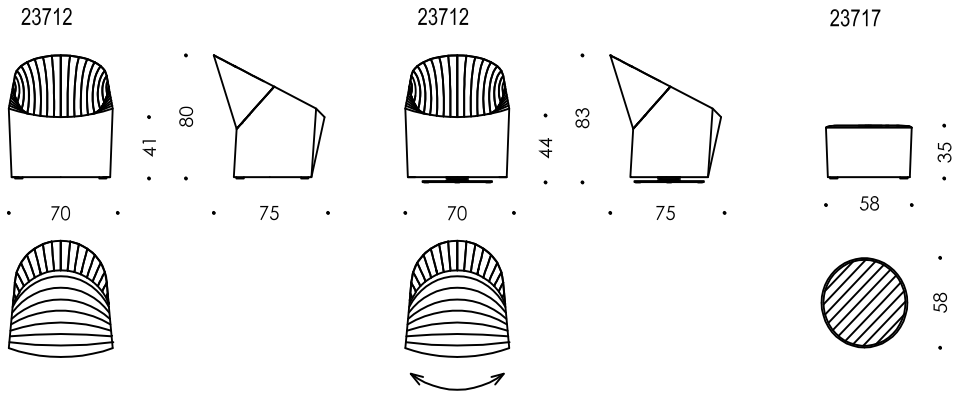

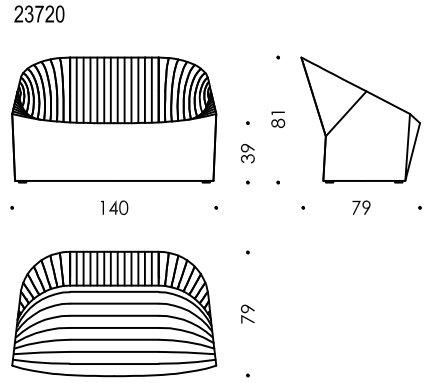

	23712	23720	23717
Sitzbreite in cm: ***Seating width in cm:***	70	140	58
Sitzbreite in inches: ***Seating width in inches:***	27,55	55,12	22,83
Sitztiefe in cm: ***Seating depth in cm:***	56	58	58
Sitztiefe in inches: ***Seating depth in inches:***	22,05	22,83	22,83
w/h/d/sh in inches:	27,56x32,68x29,53x17,32	55,12x31,89x31,10x15,35	22,83x14,17x22,83x14,17

Ausführungen

Gestell:	Metall- Holzkonstruktion
Füße:	Teflongleiter Drehteller mit Filzgleiter
Polsterung:	
Sitz:	Elastische Begurtung, Polymousse-Sandwichaufbau Vliesabdeckung
Lehn- und Armteil	Polymousse, Vliesabdeckung
Bezug:	Gesteppter Fixbezug mit Steppnaht

Configurations:

Frame:	*Combined wooden and metal construction*
Legs:	*Teflon glides* *Revolving base with felted glides*
Upholstery:	
Seat:	*Fixed webbing, coil springs, jute overlay,* *Polyurethane foams sandwich layered*
Back- and armres	*Polyurethane foams sandwich layered*
covers:	*Stitched fixed covers with stitched seams*

Falten sind design- verarbeitungs-, material-, bzw. benützungsbedingt und stellen keinen Reklamationsgrund dar.
Wrinkles may occur due to design, treatment, quality of material and conditions of use and are no cause for claims.

PALAIS STOCLET *Recreation Josef Hoffmann (Design: Josef Hoffmann 1905)*

9012

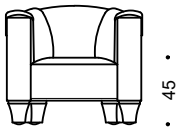

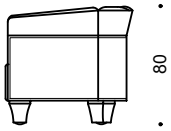

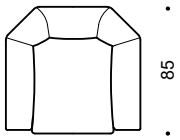

9030

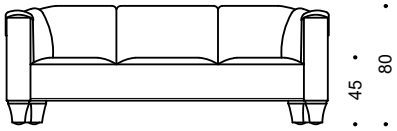

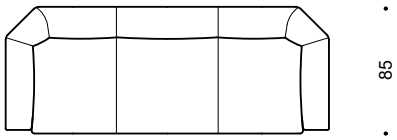

	9012	9030
Sitzbreite in cm: ***Seating width in cm:***	50	175
Sitzbreite in inches: ***Seating width in inches:***	19,68503937	68,8976378
Sitztiefe in cm: ***Seating depth in cm:***	54	54
Sitztiefe in inches: ***Seating depth in inches*** **:**	21,25984252	21,25984252
w/h/d/sh in inches:	35,43x31,50x33,46x17,72	84,65x31,50x33,46x17,72

Ausführungen

Gestell:	Holzkonstruktion
Füße:	Linde schwarz gebeizt, Metall- oder Kunststoffgleiter
Polsterung:	
Sitzteil:	starre Begurtung, Federkern, Juteabdeckung, Polymousse, Latex - Sandwichaufbau, Vliesabdeckung
Arm / Rückenlehne:	Elastische Begurtung, Polymousse, Latex - Sandwichaufbau, Vliesabdeckung
Bezug:	Fixbezug, straff bezogen, Rundkeder, Nagelleiste und Nagelköpfe im Bezugsmaterial bezogen

Configurations:

Frame:	*Wooden construction*
Legs:	*Limewood, black stained, metal or plastic glides*
Upholstery:	
Seat:	*Ridged webbing, coil springs, jute overlay, polyurethane foams, latex sandwich layered, dacron overlay*
Arm / backrest:	*Elastic webbing, polyurethane foams, latex sandwich layered, dacron overlay*
Cover:	*Fixed cover, tight upholstery, piping, nail trimming and nail buttons made of cover material*

Falten sind design- verarbeitungs-, material-, bzw. benützungsbedingt und stellen keinen Reklamationsgrund dar.
Wrinkles may occur due to design, treatment, quality of material and conditions of use and are no cause for claims.

PARADISE BIRD *Design: Wittmann Nichetto Workshop*

26412

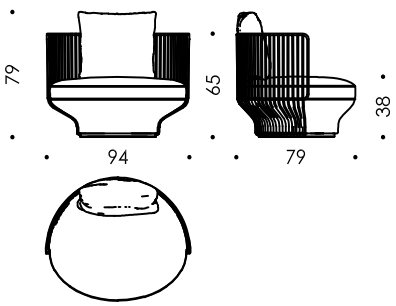

26418

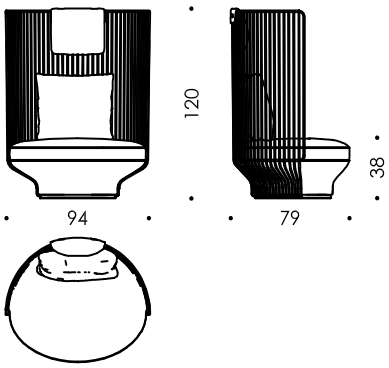

26420

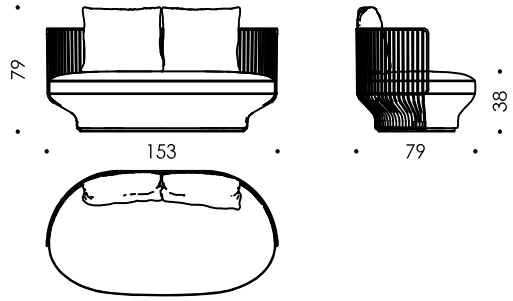

26417

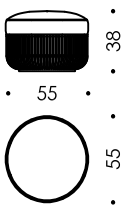

26419

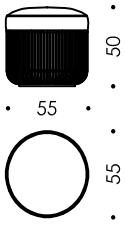

26460

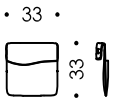

	26412	26418	26420	26417	26419
Sitzbreite in cm: ***Seating width in cm:***	90	90	148	55	55
Sitzbreite in inches: ***Seating width in inches:***	35,34	35,34	58,27	21,65	21,65
Sitztiefe in cm: ***Seating depth in cm:***	50	50	50	55	55
Sitztiefe in inches: ***Seating depth in inches*** **:**	19,69	19,69	19,69	21,65	21,65
w/h/d/sh in inches:	37,00x31,10x31,10x14,96	37,00x47,24x31,10x14,96	60,24x31,10x31,10x14,96	21,65x14,96x21,65x14,96	21,65x19,69x21,65x19,69

Ausführungen

Gestell:
Basisrahmen: Metall-Holzkonstruktion
Fauteuil und Hochlehner 360° drehbar
Korpus: Metallkonstruktion in Black grey oder Messing satin matt
Aufpreis: Soft copper lackiert
Sitz: Holzkonstruktion

Füße:
Fauteuil/Hochlel Drehteller mit Kunststoffgleiter
Sofa / Hocker: Filzgleiter

Polsterung:
Sitz: Taschenfederkern, Polymousse Sandwichaufbau und Vliesabdeckung
Kissen: 100% Federnfüllung mit Polymousse Kern

Bezug:
Korpus: Fixbezug mit Steppnaht
Sitz: Fixbezug mit Keder
Kissen: Bezug abnehmbar mit Steppnaht

Configurations:

Frame:
Base Frame: Metal-wooden construction
fauteuil and highback chair rotated 360 degrees
Corpus: Metal construction in black grey or brass satin matt
Surcharge: soft copper laquered
Seat: Wooden construction

Legs:
Seat: Rotary plate with plastic glides
Sofa / stool: Felted glides

Upholstery:
Seat: Pocket springs, polyurethan foams sandwich layered, dacron overlay
Cushion: 100% feather filling with polyurethan core

Cover:
Corpus: Fixed cover with stitched seam
Seat: Fixed cover with piping
Cusion: Removable cover with stitched seam

Falten sind design- verarbeitungs-, material-, bzw. benützungsbedingt und stellen keinen Reklamationsgrund dar.
Wrinkles may occur due to design, treatment, quality of material and conditions of use and are no cause for claims.

PARADISE BIRD FULL BACK *Design: Wittmann Nichetto Workshop*

26212

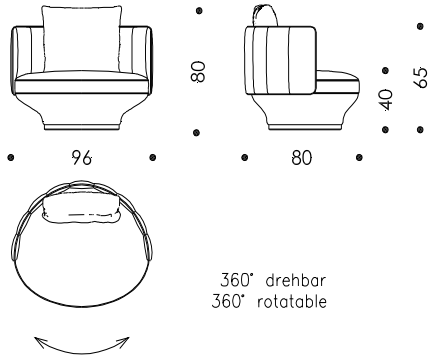

26218

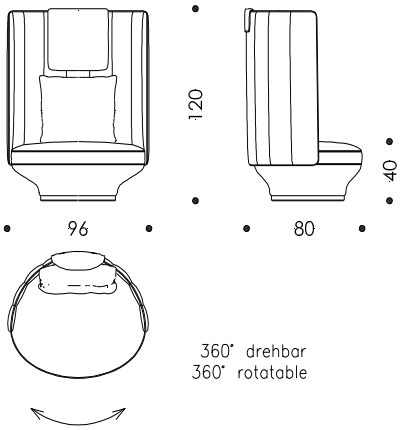

	26212	26218
Sitzbreite in cm: ***Seating width in cm:***	90	90
Sitzbreite in inches: ***Seating width in inches:***	35,34	35,34
Sitztiefe in cm: ***Seating depth in cm:***	50	50
Sitztiefe in inches: ***Seating depth in inches*** **:**	19,69	19,69
w/h/d/sh in inches:	37,80x31,50x31,50x15,75	37,80x47,24x31,50x15,75

Ausführungen

Gestell:
Sitz: Metall-Holzkonstruktion
Schale: Holz, Polymousse Sandwichaufbau und Vliesabdeckung

Basis: Metalldrehteller mit Kunststoffgleiter
Standard: Black Grey pulverbeschichtet
Auf Wunsch: Messing Satin Matt
Aufpreis: Soft Copper lackiert

Polsterung:
Sitz: Taschenfederkern, Polymousse Sandwichaufbau und Vliesabdeckung
Kissen: 100% Federnfüllung mit Polymousse Kern

Bezug:
Sitz: Fixbezug mit Keder
Schale: Fixbezug mit Keder
Aufpreis: Schale andersfärbig
Kissen: Bezug abnehmbar mit Steppnaht

Configurations:

Frame:
Seat: *Wooden construction*
Shell: *Wood, polyurethan foams sandwich layered, dacron overlay*

Base: *Rotary metal plate with plastic glides*
Standard: Black Grey powder-coated
On request: Brass Satin Matt
Surcharge: Soft Copper lacquered

Upholstery:
Seat: *Pocket springs, polyurethan foams sandwich layered, dacron overlay*
Cushion: *100% feather filling with polyurethan core*

Cover:
Seat: *Fixed cover with piping*
Shell: *Fixed cover with piping*
Surcharge: Shell different colour
Cusion: *Removable cover with stitched seam*

Falten sind design- verarbeitungs-, material-, bzw. benützungsbedingt und stellen keinen Reklamationsgrund dar.
Wrinkles may occur due to design, treatment, quality of material and conditions of use and are no cause for claims.

PARADISE BIRD FULL BACK *Design: Wittmann Nichetto Workshop*

26220

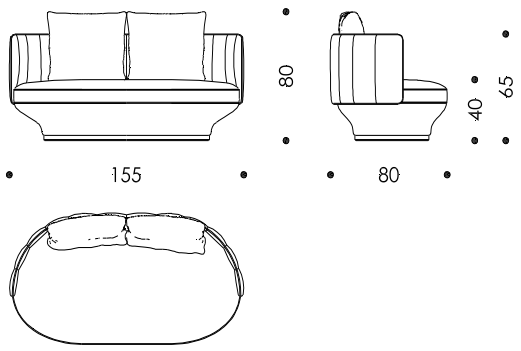

	26220
Sitzbreite in cm: ***Seating width in cm:***	148
Sitzbreite in inches: ***Seating width in inches:***	58,27
Sitztiefe in cm: ***Seating depth in cm:***	50
Sitztiefe in inches: ***Seating depth in inches*** **:**	19,69
w/h/d/sh in inches:	61,02x31,10x31,10x15,75

Ausführungen

Gestell:
Sitz: Metall-Holzkonstruktion
Schale: Holz, Polymousse Sandwichaufbau und Vliesabdeckung

Basis: Metalldrehteller mit Kunststoffgleiter
Standard: Black Grey pulverbeschichtet
Auf Wunsch: Messing Satin Matt
Aufpreis: Soft Copper lackiert

Polsterung:
Sitz: Taschenfederkern, Polymousse Sandwichaufbau und Vliesabdeckung
Kissen: 100% Federnfüllung mit Polymousse Kern

Bezug:
Sitz: Fixbezug mit Keder
Schale: Fixbezug mit Keder
Aufpreis: Schale andersfärbig
Kissen: Bezug abnehmbar mit Steppnaht

Configurations:

Frame:
Seat: *Wooden construction*
Shell: *Wood, polyurethan foams sandwich layered, dacron overlay*

Base: *Rotary metal plate with plastic glides*
Standard: Black Grey powder-coated
On request: Brass Satin Matt
Surcharge: Soft Copper lacquered

Upholstery:
Seat: *Pocket springs, polyurethan foams sandwich layered, dacron overlay*
Cushion: *100% feather filling with polyurethan core*

Cover:
Seat: *Fixed cover with piping*
Shell: *Fixed cover with piping*
Surcharge: Shell different colour
Cusion: *Removable cover with stitched seam*

Falten sind design- verarbeitungs-, material-, bzw. benützungsbedingt und stellen keinen Reklamationsgrund dar.
Wrinkles may occur due to design, treatment, quality of material and conditions of use and are no cause for claims.

PARTY LOUNGE *Re-Edition Friedrich Kiesler*

18020

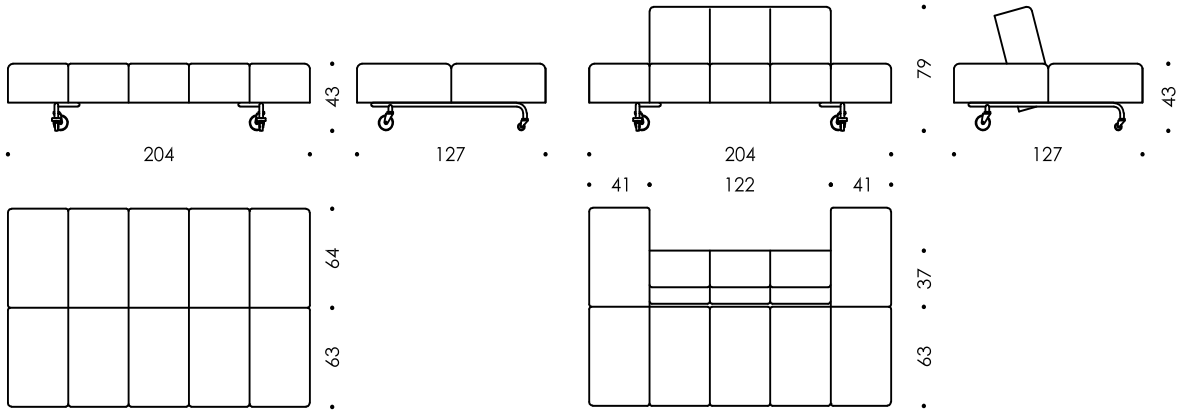

	18020
Sitzbreite in cm: ***Seating width in cm:***	204
Sitzbreite in inches: ***Seating width in inches:***	81,31
Sitztiefe in cm: ***Seating depth in cm:***	62
Sitztiefe in inches: ***Seating depth in inches*** **:**	24,41
w/h/d/sh in inches:	81,31x31,10x50,0x17,72

Ausführungen

Gestell:	Holzkonstruktion
Füße:	Metallrohrrahmen mit Feststellrollen
Polsterung:	
Sitz:	Starre Kreuzbegurtung,Federkern, Juteabdeckung, Polymousse-Sandwichaufbau, Vliesabdeckung
Rückenlehne:	Starre Kreuzbegurtung, Polymousse-Sandwichaufbau, Vliesabdeckung
Bezug:	Fixbezug mit Rundkeder,Sitz- u. Lehnenteilung durch Rundkeder mit Tiefeneinzug, legere Oberfläche

Configurations:

Frame:	*Wooden construction*
Legs:	*Metal frame with lockable castors*
Upholstery:	
Seat:	*Ridged cross-webbing, coil springs, jute overlay polyurethane foams sandwich layered, dacron overlay*
Backrests:	*Ridged cross-webbing, polyurethane foams sandwich layered, dacron overlay*
Cover:	*Fixed cover with piping, partitioning of seat and backrest through piping*

Falten sind design- verarbeitungs-, material-, bzw. benützungsbedingt und stellen keinen Reklamationsgrund dar.
Wrinkles may occur due to design, treatment, quality of material and conditions of use and are no cause for claims.

PLAYTIME *Design: Soda Designers - Nasrallah & Horner*

Übersicht Modelle / overview all types

PLT SOF 147 GL

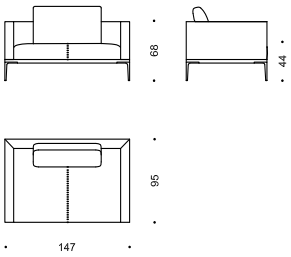

PLT SOF 189 GL

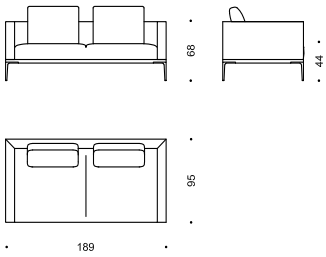

PLT SOF 231 GL
PLT SOF 273 GL

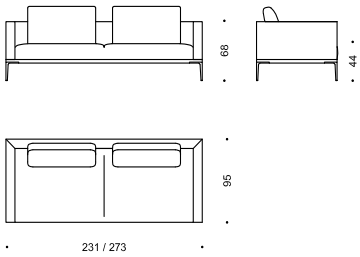

PLT ABE R 137 GL
PLT ABE L 137 GL

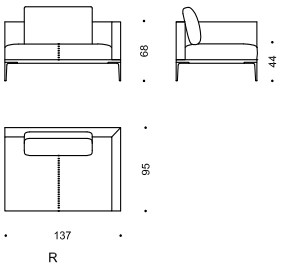

PLT ABE R 179 GL
PLT ABE L 179 GL

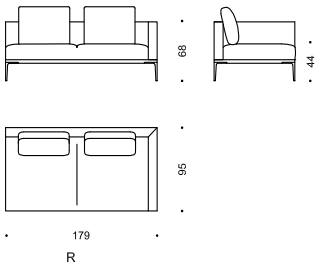

PLT ABE R 221 GL
PLT ABE L 221 GL

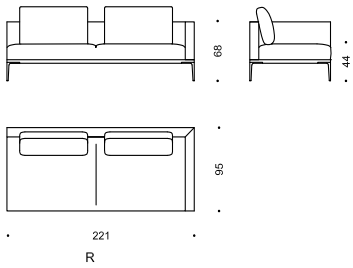

PLT ABE R 200 ABL GL
PLT ABE L 200 ABR GL

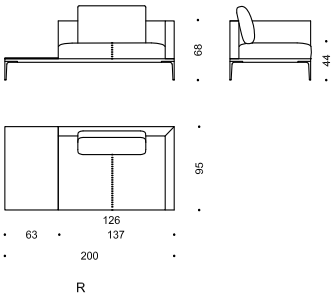

PLT ABE R 242 ABL GL
PLT ABE L 242 ABR GL

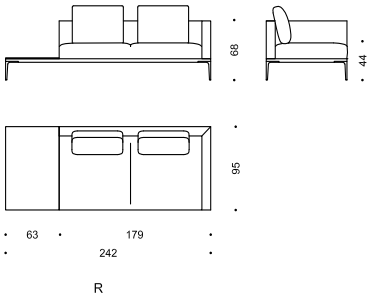

PLT ABE R 284 ABL GL
PLT ABE L 284 ABR GL

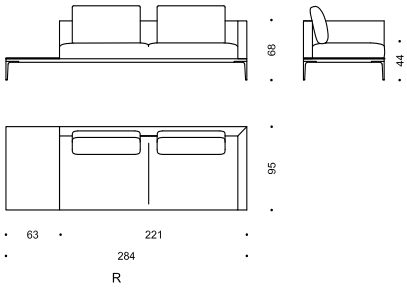

PLT ZWE 126 GL

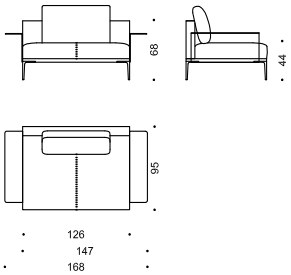

PLT ZWE 168 GL

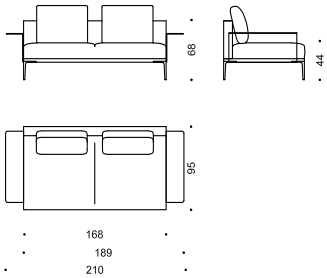

PLT ZWE 210 GL

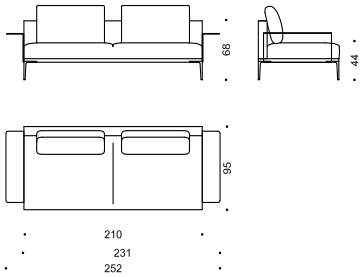

Falten sind design- verarbeitungs-, material-, bzw. benützungsbedingt und stellen keinen Reklamationsgrund dar.
Wrinkles may occur due to design, treatment, quality of material and conditions of use and are no cause for claims.

PLAYTIME *Design: Soda Designers - Nasrallah & Horner*

Übersicht Modelle / overview all types

PLT SOF 147 GH

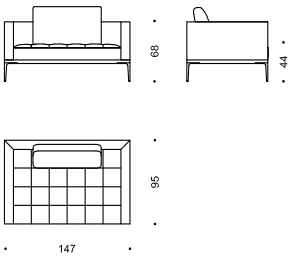

PLT SOF 189 GH

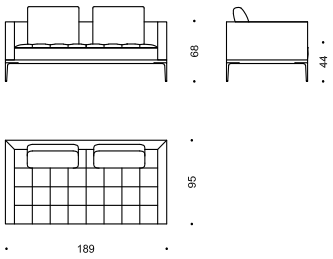

PLT SOF 231 GH
PLT SOF 273 GH

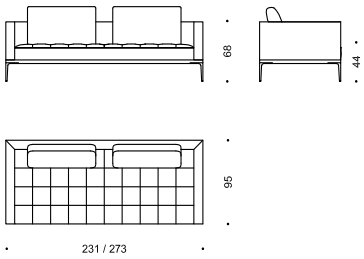

PLT ABE R 137 GH
PLT ABE L 137 GH

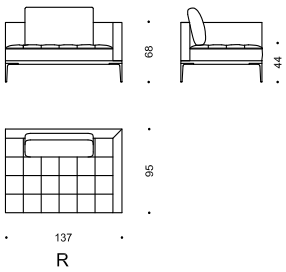

PLT ABE R 179 GH
PLT ABE L 179 GH

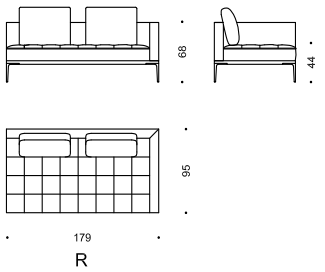

PLT ABE R 221 GH
PLT ABE L 221 GH

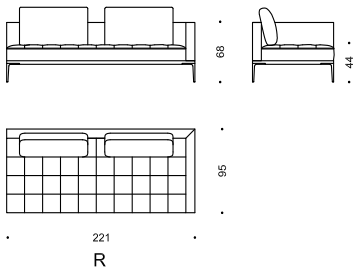

PLT ABE R 200 ABL GH
PLT ABE L 200 ABR GH

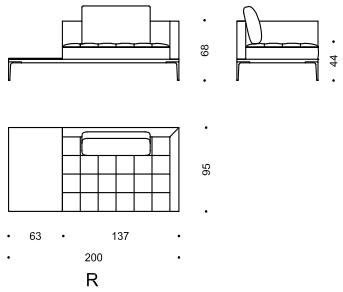

PLT ABE R 242 ABL GH
PLT ABE L 242 ABR GH

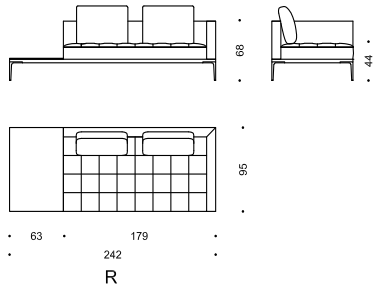

PLT ABE R 284 ABL GH
PLT ABE L 284 ABR GH

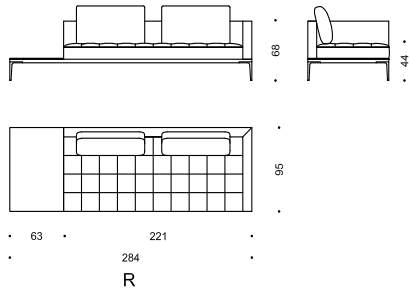

PLT ZWE 126 GH

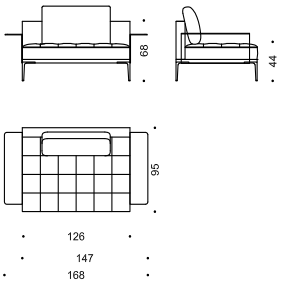

PLT ZWE 168 GH

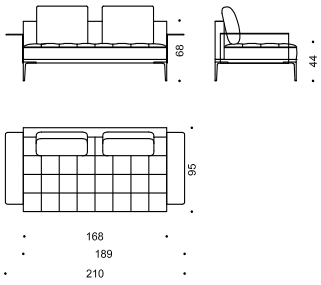

PLT ZWE 210 GH

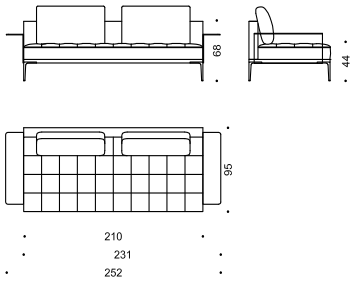

Falten sind design- verarbeitungs-, material-, bzw. benützungsbedingt und stellen keinen Reklamationsgrund dar.
Wrinkles may occur due to design, treatment, quality of material and conditions of use and are no cause for claims.

PLAYTIME Sofas *Design: Soda Designers - Nasrallah & Horner*

PLT SOF 147 GL

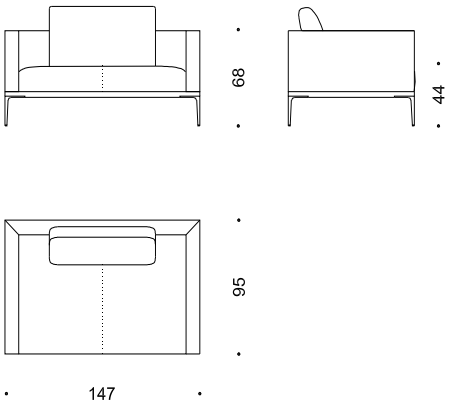

PLT SOF 189 GL

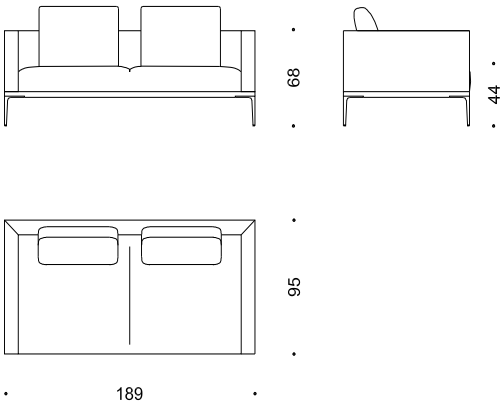

PLT SOF 231 GL

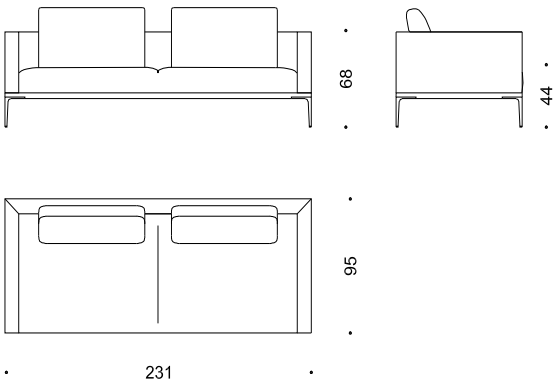

PLT SOF 273 GL

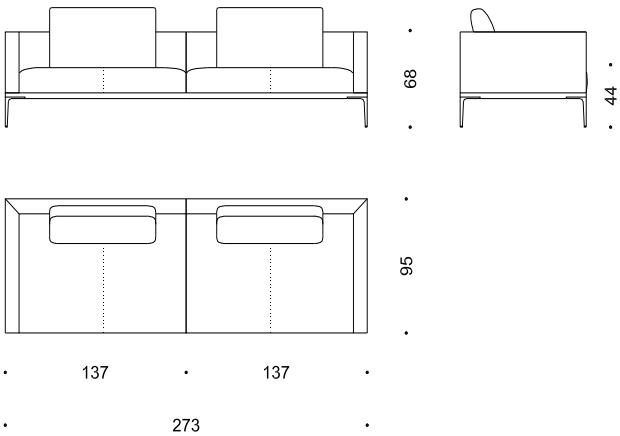

	PLT SOF 147 GL	PLT SOF 189 GL	PLT SOF 231 GL	PLT SOF 273 GL
Sitzbreite in cm: ***Seating width in cm:***	126	168	210	252
Sitzbreite in inches: ***Seating width in inches:***	49,61	66,14	82,68	99,21
Sitztiefe in cm: ***Seating depth in cm:***	58	58	58	58
Sitztiefe in inches: ***Seating depth in inches:***	22,83	22,83	22,83	22,83
w/h/d/sh in inches:	57,87x26,77x37,40x17,32	74,41x26,77x37,40x17,32	90,95x26,77x37,40x17,32	107,48x26,77x37,40x17,32

Ausführungen

Gestell:
Basisrahmen: Metall-Holzkonstruktion
Armteil / Lehne: Holzkonstruktion
Sitz: Holzkonstruktion

Füße: Standard: Bronze pulverbeschichtet
Aufpreis:Black grey pulverbeschichtet

Gleiter: Filzgleiter

Polsterung:
Armteil / Lehne: Polymousse Sandwichaufbau und Vliesabdeckung
Sitz: starre Kreuzbegurtung mit Taschenfederkern, Polymousse Sandwichaufbau und Vliesabdeckung
Kissen: 100% Federnfüllung mit Polymousse Kern

Bezug:
Korpus: Fixbezug mit Steppnaht
Sitz: Fixbezug
Kissen: Bezug abnehmbar mit Steppnaht

Configurations:

Frame:
Base frame: *Metal-wooden construction*
Arm / backrest: *Wooden construction*
Seat: *Wooden construction*

Legs: *Standard: bronze powder coated*
Surcharge: blackgrey powder-coated

Glides: *Felted glides*

Upholstery:
Arm / backrest: *Polyurethan foams sandwich layered, dacron overlay*
Seat: *Crossed surcingles with pocket springs, polyurethan foams sandwich layered, dacron overlay*
Cushion: *100% feather filling with polyurethan core*

Cover:
Corpus: *Fixed cover with stitched seam*
Seat: *Fixed cover with stitched seam*
Cushion: *Removable cover with stitched seam*

Falten sind design- verarbeitungs-, material-, bzw. benützungsbedingt und stellen keinen Reklamationsgrund dar.
Wrinkles may occur due to design, treatment, quality of material and conditions of use and are no cause for claims.

PLAYTIME *Design: Soda Designers - Nasrallah & Horner*

PLT ABE R 137 GL
PLT ABE L 137 GL

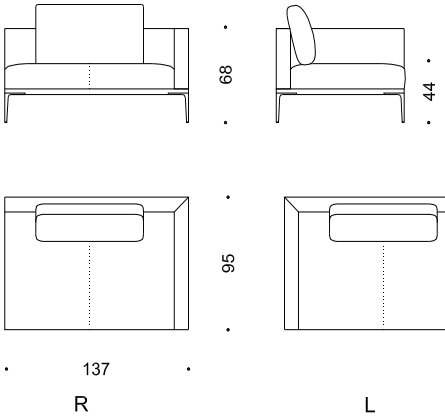

PLT ABE R 179 GL
PLT ABE L 179 GL

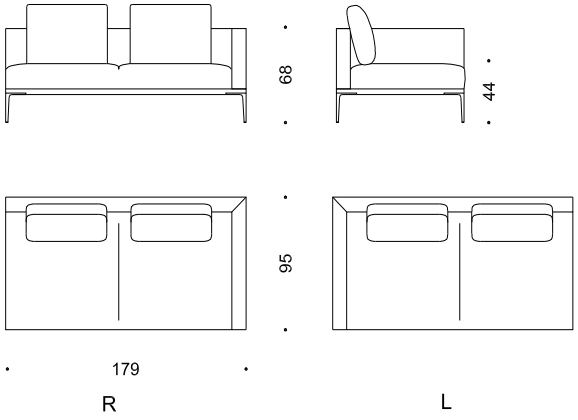

PLT ABE R 221 GL
PLT ABE L 221 GL

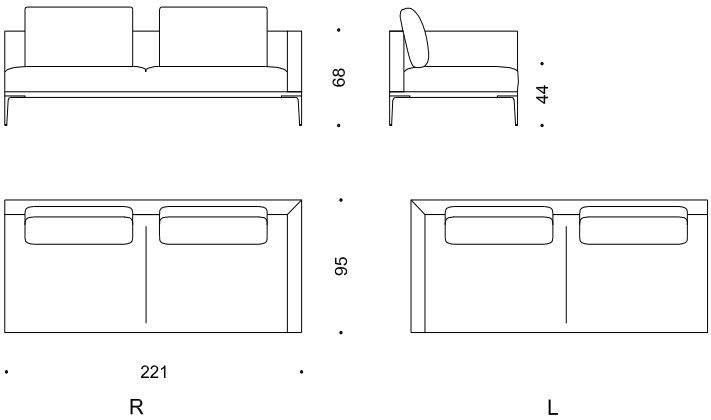

	PLT ABE R 137 GL PLT ABE L 137 GL	PLT ABE R 179 GL PLT ABE L 179 GL	PLT ABE R 221 GL PLT ABE L 221 GL
Sitzbreite in cm: ***Seating width in cm:***	126	168	210
Sitzbreite in inches: ***Seating width in inches:***	49,61	66,14	82,68
Sitztiefe in cm: ***Seating depth in cm:***	58	58	58
Sitztiefe in inches: ***Seating depth in inches:***	22,83	22,83	22,83
w/h/d/sh in inches:	53,94x26,77x37,40x17,32	70,47x26,77x37,40x17,32	87,00x26,77x37,40x17,32

Ausführungen

Gestell:
Basisrahmen: Metall-Holzkonstruktion
Armteil / Lehne: Holzkonstruktion
Sitz: Holzkonstruktion

Füße: Standard: Bronze pulverbeschichtet
Aufpreis:Black grey pulverbeschichtet

Gleiter: Filzgleiter

Polsterung:
Armteil / Lehne: Polymousse Sandwichaufbau und Vliesabdeckung
Sitz: starre Kreuzbegurtung mit Taschenfederkern, Polymousse Sandwichaufbau und Vliesabdeckung
Kissen: 100% Federnfüllung mit Polymousse Kern

Bezug:
Korpus: Fixbezug mit Steppnaht
Sitz: Fixbezug
Kissen: Bezug abnehmbar mit Steppnaht

Configurations:

Frame:
Base frame: *Metal-wooden construction*
Arm / backrest: *Wooden construction*
Seat: *Wooden construction*

Legs: *Standard: bronze powder coated*
Surcharge: blackgrey powder-coated

Glides: *Felted glides*

Upholstery:
Arm / backrest: *Polyurethan foams sandwich layered, dacron overlay*
Seat: *Crossed surcingles with pocket springs, polyurethan foams sandwich layered, dacron overlay*
Cushion: *100% feather filling with polyurethan core*

Cover:
Corpus: *Fixed cover with stitched seam*
Seat: *Fixed cover*
Cushion: *Removable cover with stitched seam*

Falten sind design- verarbeitungs-, material-, bzw. benützungsbedingt und stellen keinen Reklamationsgrund dar.
Wrinkles may occur due to design, treatment, quality of material and conditions of use and are no cause for claims.

PLAYTIME *Design: Soda Designers - Nasrallah & Horner*

PLT ABE R 200 ABL GL
PLT ABE L 200 ABR GL

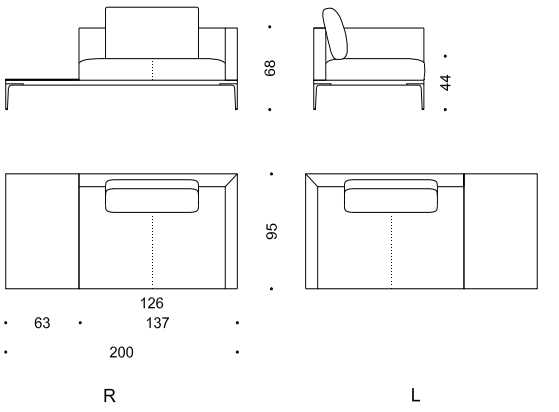

PLT ABE R 242 ABL GL
PLT ABE L 242 ABR GL

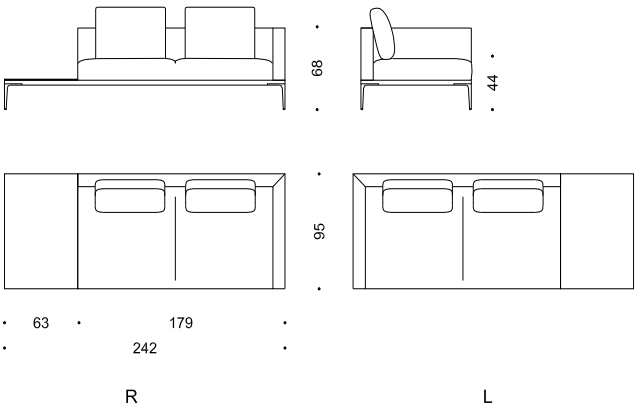

PLT ABE R 284 ABL GL
PLT ABE L 284 ABR GL

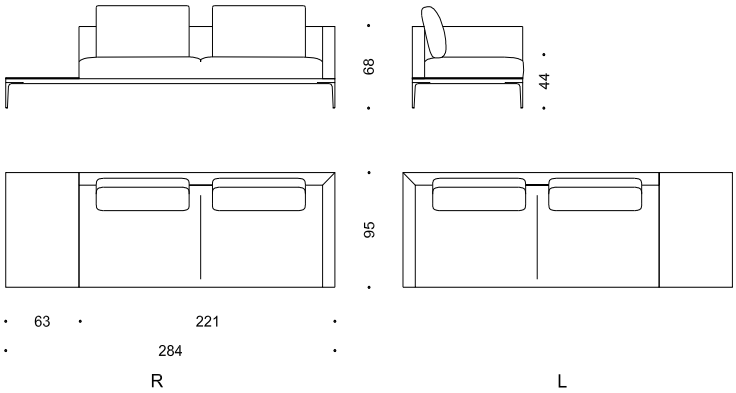

Die Ablageflächen können optional auch durch eine Hockerablage ersetzt werden
The shelves can optionally be replaced by a stool shelf.

	PLT ABE R 200 ABL GL PLT ABE L 200 ABR GL	PLT ABE R 242 ABL GL PLT ABE L 242 ABR GL	PLT ABE R 284 ABL GL PLT ABE L 284 ABR GL
Sitzbreite in cm: ***Seating width in cm:***	126	168	210
Sitzbreite in inches: ***Seating width in inches:***	49,61	66,14	82,68
Sitztiefe in cm: ***Seating depth in cm:***	58	58	58
Sitztiefe in inches: ***Seating depth in inches:***	22,83	22,83	22,83
w/h/d/sh in inches:	78,74x26,77x37,40x17,32	95,28x26,77x37,40x17,32	111,81x26,77x37,40x17,32

Ausführungen

Gestell:
Basisrahmen: Metall-Holzkonstruktion
Armteil / Lehne: Holzkonstruktion
Sitz: Holzkonstruktion

Füße: Standard: Bronze pulverbeschichtet
Aufpreis:Black grey pulverbeschichtet

Gleiter: Filzgleiter

Polsterung:
Armteil / Lehne: Polymousse Sandwichaufbau und Vliesabdeckung
Sitz: starre Kreuzbegurtung mit Taschenfederkern, Polymousse Sandwichaufbau und Vliesabdeckung
Kissen: 100% Federnfüllung mit Polymousse Kern

Bezug:
Korpus: Fixbezug mit Steppnaht
Sitz: Fixbezug
Kissen: Bezug abnehmbar mit Steppnaht

Configurations:

Frame:
Base frame: *Metal-wooden construction*
Arm / backrest: *Wooden construction*
Seat: *Wooden construction*

Legs: *Standard: bronze powder coated*
Surcharge: blackgrey powder-coated

Glides: *Felted glides*

Upholstery:
Arm / backrest: *Polyurethan foams sandwich layered, dacron overlay*
Seat: *Crossed surcingles with pocket springs, polyurethan foams sandwich layered, dacron overlay*
Cushion: *100% feather filling with polyurethan core*

Cover:
Corpus: *Fixed cover with stitched seam*
Seat: *Fixed cover*
Cushion: *Removable cover with stitched seam*

Falten sind design- verarbeitungs-, material-, bzw. benützungsbedingt und stellen keinen Reklamationsgrund dar.
Wrinkles may occur due to design, treatment, quality of material and conditions of use and are no cause for claims.

PLAYTIME *Design: Soda Designers - Nasrallah & Horner*

PLT ZWE 126 GL

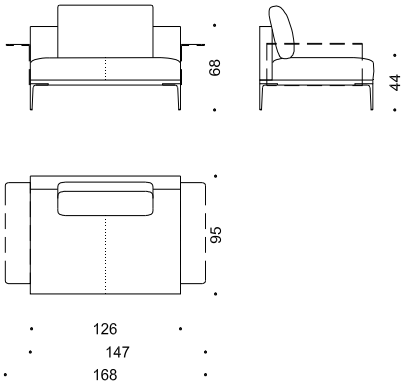

PLT ZWE 168 GL

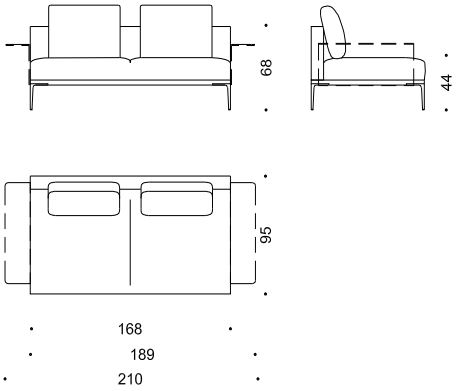

PLT ZWE 210 GL

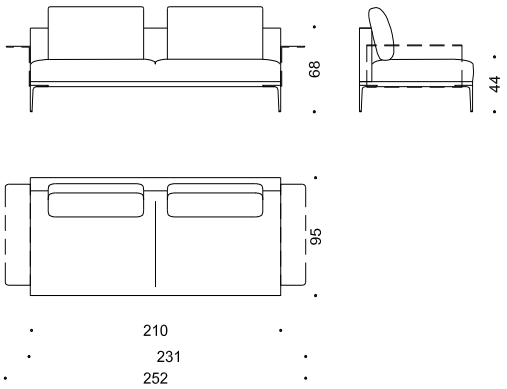

Die Zwischenelemente sind mit lederbezogenen Armteilen kombinierbar
The intermediate elements can be combined with leather-covered armrests

	PLT ZWE 128 GL	PLT ZWE 168 GL	PLT ZWE 210 GL
Sitzbreite in cm: ***Seating width in cm:***	126	168	210
Sitzbreite in inches: ***Seating width in inches:***	49,61	66,14	82,68
Sitztiefe in cm: ***Seating depth in cm:***	58	58	58
Sitztiefe in inches: ***Seating depth in inches:***	22,83	22,83	22,83
w/h/d/sh in inches:	66,14x26,77x37,40x17,32	82,68x26,77x37,40x17,32	99,21x26,77x37,40x17,32

Ausführungen

Gestell:
Basisrahmen: Metall-Holzkonstruktion
Armteil / Lehne: Holzkonstruktion
Sitz: Holzkonstruktion

Füße: Standard: Bronze pulverbeschichtet
Aufpreis:Black grey pulverbeschichtet

Gleiter: Filzgleiter

Polsterung:
Armteil / Lehne: Polymousse Sandwichaufbau und Vliesabdeckung
Sitz: starre Kreuzbegurtung mit Taschenfederkern, Polymousse Sandwichaufbau und Vliesabdeckung
Kissen: 100% Federnfüllung mit Polymousse Kern

Bezug:
Korpus: Fixbezug mit Steppnaht
Sitz: Fixbezug
Kissen: Bezug abnehmbar mit Steppnaht

Configurations:

Frame:
Base frame: *Metal-wooden construction*
Arm / backrest: *Wooden construction*
Seat: *Wooden construction*

Legs: *Standard: bronze powder coated*
Surcharge: blackgrey powder-coated

Glides: *Felted glides*

Upholstery:
Arm / backrest: *Polyurethan foams sandwich layered, dacron overlay*
Seat: *Crossed surcingles with pocket springs, polyurethan foams sandwich layered, dacron overlay*
Cushion: *100% feather filling with polyurethan core*

Cover:
Corpus: *Fixed cover with stitched seam*
Seat: *Fixed cover*
Cushion: *Removable cover with stitched seam*

Falten sind design- verarbeitungs-, material-, bzw. benützungsbedingt und stellen keinen Reklamationsgrund dar.
Wrinkles may occur due to design, treatment, quality of material and conditions of use and are no cause for claims.

PLAYTIME *Design: Soda Designers - Nasrallah & Horner*

PLT ZWE 189 ABL GL
PLT ZWE 189 ABR GL

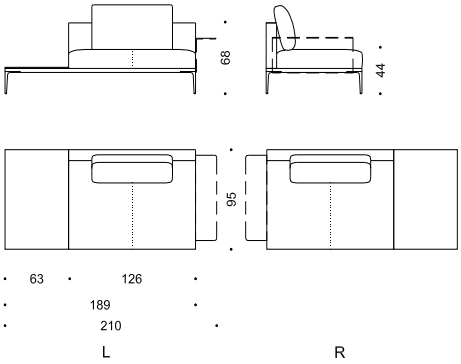

PLT ZWE 231 ABL GL
PLT ZWE 231 ABR GL

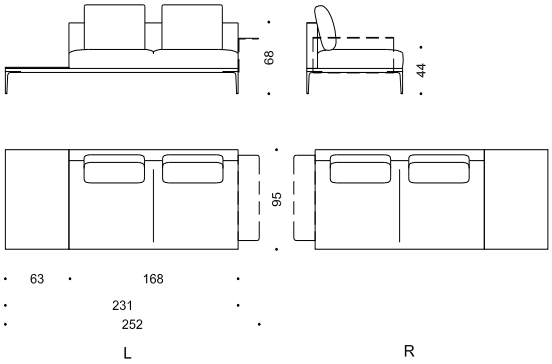

PLT ZWE 273 ABL GL
PLT ZWE 273 ABR GL

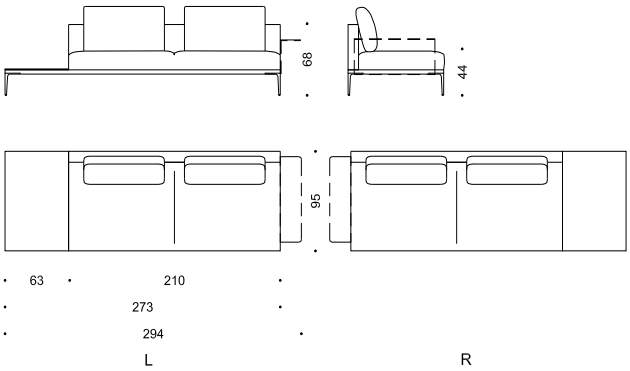

Die Ablageflächen können optional auch durch eine Hockerablage ersetzt werden
The shelves can optionally be replaced by a stool shelf.

Die Zwischenelemente sind mit lederbezogenen Armteilen kombinierbar
The intermediate elements can be combined with leather-covered armrests

	PLT ZWE 189 ABL GL PLT ZWE 189 ABR GL	PLT ZWE 231 ABL GL PLT ZWE 231 ABR GL	PLT ZWE 273 ABL GL PLT ZWE 273 ABR GL
Sitzbreite in cm: ***Seating width in cm:***	126	168	210
Sitzbreite in inches: ***Seating width in inches:***	49,61	66,14	82,68
Sitztiefe in cm: ***Seating depth in cm:***	58	58	58
Sitztiefe in inches: ***Seating depth in inches:***	22,83	22,83	22,83
w/h/d/sh in inches:	82,68x26,77x37,40x17,32	99,21x26,77x37,40x17,32	115,75x26,77x37,40x17,32

Ausführungen

Gestell:
Basisrahmen: Metall-Holzkonstruktion
Armteil / Lehne: Holzkonstruktion
Sitz: Holzkonstruktion

Füße: Standard: Bronze pulverbeschichtet
Aufpreis:Black grey pulverbeschichtet

Gleiter: Filzgleiter

Polsterung:
Armteil / Lehne: Polymousse Sandwichaufbau und Vliesabdeckung
Sitz: starre Kreuzbegurtung mit Taschenfederkern, Polymousse Sandwichaufbau und Vliesabdeckung
Kissen: 100% Federnfüllung mit Polymousse Kern

Bezug:
Korpus: Fixbezug mit Steppnaht
Sitz: Fixbezug
Kissen: Bezug abnehmbar mit Steppnaht

Configurations:

Frame:
Base frame: *Metal-wooden construction*
Arm / backrest: *Wooden construction*
Seat: *Wooden construction*

Legs: *Standard: bronze powder coated*
Surcharge: blackgrey powder-coated

Glides: *Felted glides*

Upholstery:
Arm / backrest: *Polyurethan foams sandwich layered, dacron overlay*
Seat: *Crossed surcingles with pocket springs, polyurethan foams sandwich layered, dacron overlay*
Cushion: *100% feather filling with polyurethan core*

Cover:
Corpus: *Fixed cover with stitched seam*
Seat: *Fixed cover*
Cushion: *Removable cover with stitched seam*

Falten sind design- verarbeitungs-, material-, bzw. benützungsbedingt und stellen keinen Reklamationsgrund dar.
Wrinkles may occur due to design, treatment, quality of material and conditions of use and are no cause for claims.

PLAYTIME *Design: Soda Designers - Nasrallah & Horner*

PLT LIE 84 GL

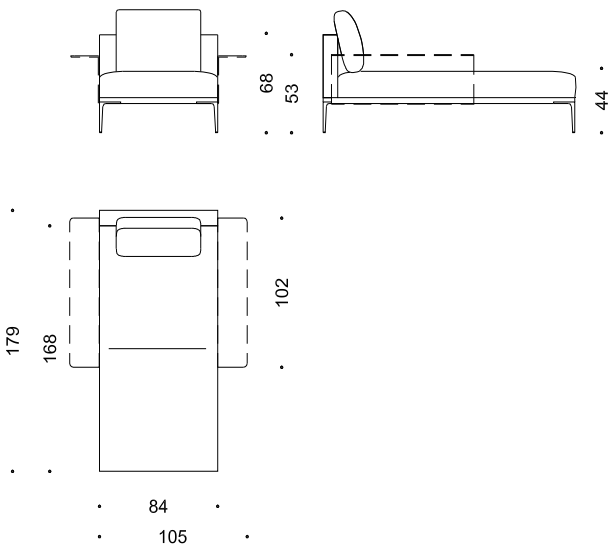

PLT LIE 126 GL

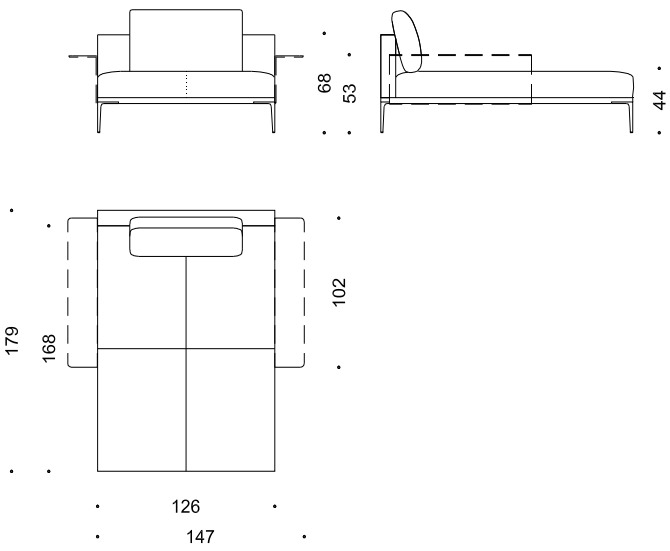

Die Liegen sind mit lederbezogenen Armteilen kombinierbar
The loungers can be combined with leather-covered armrests

	PLT LIE 84 GL	PLT LIE 126 GL
Sitzbreite in cm: ***Seating width in cm:***	84	126
Sitzbreite in inches: ***Seating width in inches:***	33,07	49,61
Sitztiefe in cm: ***Seating depth in cm:***	143	143
Sitztiefe in inches: ***Seating depth in inches:***	56,3	56,3
w/h/d/sh in inches:	41,34x26,77x70,47x17,32	57,87x26,77x70,47x17,32

Ausführungen

Gestell:
Basisrahmen: Metall-Holzkonstruktion
Armteil / Lehne: Holzkonstruktion
Sitz: Holzkonstruktion

Füße: Standard: Bronze pulverbeschichtet
Aufpreis:Black grey pulverbeschichtet

Gleiter: Filzgleiter

Polsterung:
Armteil / Lehne: Polymousse Sandwichaufbau und Vliesabdeckung
Sitz: starre Kreuzbegurtung mit Taschenfederkern, Polymousse Sandwichaufbau und Vliesabdeckung
Kissen: 100% Federnfüllung mit Polymousse Kern

Bezug:
Korpus: Fixbezug mit Steppnaht
Sitz: Fixbezug
Kissen: Bezug abnehmbar mit Steppnaht

Configurations:

Frame:
Base frame: *Metal-wooden construction*
Arm / backrest: *Wooden construction*
Seat: *Wooden construction*

Legs: *Standard: bronze powder coated*
Surcharge: blackgrey powder-coated

Glides: *Felted glides*

Upholstery:
Arm / backrest: *Polyurethan foams sandwich layered, dacron overlay*
Seat: *Crossed surcingles with pocket springs, polyurethan foams sandwich layered, dacron overlay*
Cushion: *100% feather filling with polyurethan core*

Cover:
Corpus: *Fixed cover with stitched seam*
Seat: *Fixed cover*
Cushion: *Removable cover with stitched seam*

Falten sind design- verarbeitungs-, material-, bzw. benützungsbedingt und stellen keinen Reklamationsgrund dar.
Wrinkles may occur due to design, treatment, quality of material and conditions of use and are no cause for claims.

PLAYTIME *Design: Soda Designers - Nasrallah & Horner*

PLT SOE 204 GL

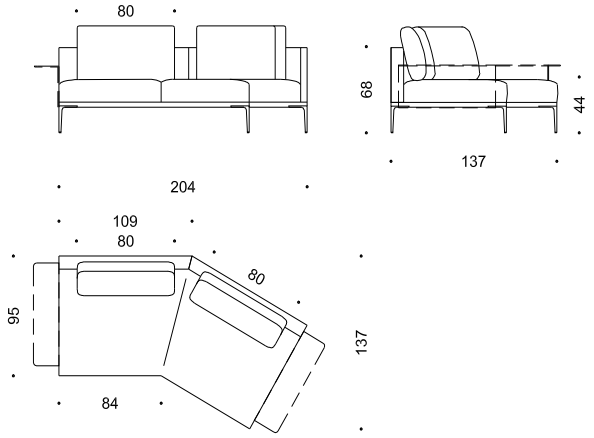

PLT SOE 232 GL

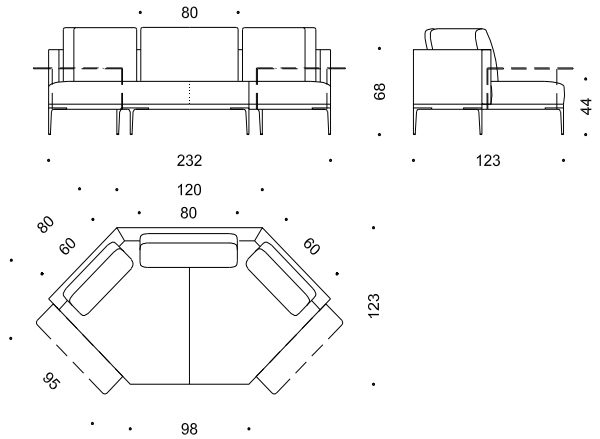

Die Elemente sind mit lederbezogenen Armteilen kombinierbar
The elements can be combined with leather-covered armrests

	PLT SOE 204 GL	PLT SOE 232 GL
Sitzbreite in cm: ***Seating width in cm:***	187	187
Sitzbreite in inches: ***Seating width in inches:***	73,62	73,62
Sitztiefe in cm: ***Seating depth in cm:***	58	88
Sitztiefe in inches: ***Seating depth in inches:***	22,83	34,65
w/h/d/sh in inches:	80,31x26,77x53,94x17,32	91,34x26,77x48,43x17,32

Ausführungen

Gestell:
Basisrahmen: Metall-Holzkonstruktion
Armteil / Lehne: Holzkonstruktion
Sitz: Holzkonstruktion

Füße: Standard: Bronze pulverbeschichtet
Aufpreis:Black grey pulverbeschichtet

Gleiter: Filzgleiter

Polsterung:
Armteil / Lehne: Polymousse Sandwichaufbau und Vliesabdeckung
Sitz: starre Kreuzbegurtung mit Taschenfederkern, Polymousse Sandwichaufbau und Vliesabdeckung
Kissen: 100% Federnfüllung mit Polymousse Kern

Bezug:
Korpus: Fixbezug mit Steppnaht
Sitz: Fixbezug
Kissen: Bezug abnehmbar mit Steppnaht

Configurations:

Frame:
Base frame: *Metal-wooden construction*
Arm / backrest: *Wooden construction*
Seat: *Wooden construction*

Legs: *Standard: bronze powder coated*
Surcharge: blackgrey powder-coated

Glides: *Felted glides*

Upholstery:
Arm / backrest: *Polyurethan foams sandwich layered, dacron overlay*
Seat: *Crossed surcingles with pocket springs, polyurethan foams sandwich layered, dacron overlay*
Cushion: *100% feather filling with polyurethan core*

Cover:
Corpus: *Fixed cover with stitched seam*
Seat: *Fixed cover*
Cushion: *Removable cover with stitched seam*

Falten sind design- verarbeitungs-, material-, bzw. benützungsbedingt und stellen keinen Reklamationsgrund dar.
Wrinkles may occur due to design, treatment, quality of material and conditions of use and are no cause for claims.

PLAYTIME Sofas *Design: Soda Designers - Nasrallah & Horner*

PLT SOF 147 GH

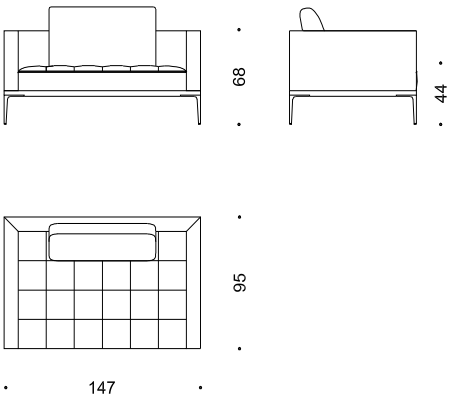

PLT SOF 189 GH

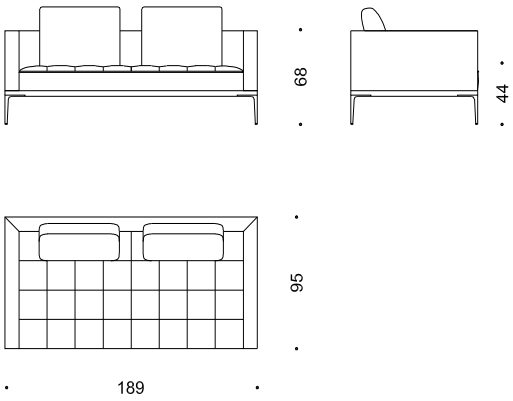

PLT SOF 231 GH

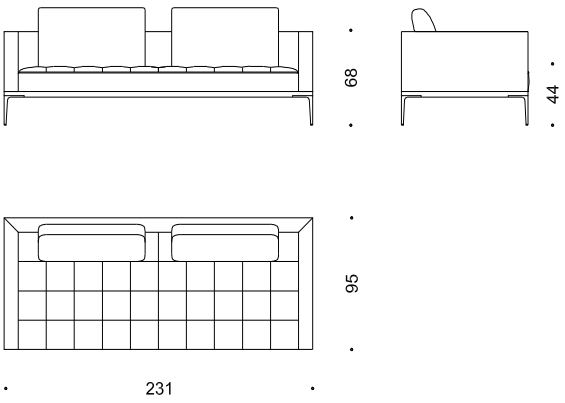

PLT SOF 273 GH

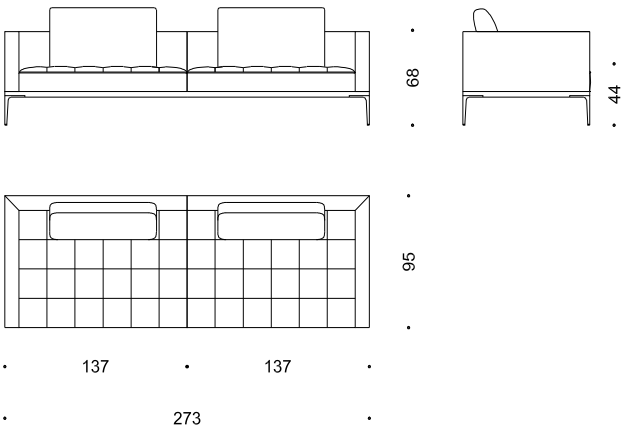

	PLT SOF 147 GH	PLT SOF 189 GH	PLT SOF 231 GH	PLT SOF 273 GH
Sitzbreite in cm: ***Seating width in cm:***	126	168	210	252
Sitzbreite in inches: ***Seating width in inches:***	49,61	66,14	82,68	99,21
Sitztiefe in cm: ***Seating depth in cm:***	58	58	58	58
Sitztiefe in inches: ***Seating depth in inches:***	22,83	22,83	22,23	22,83
w/h/d/sh in inches:	57,87x26,77x37,40x17,32	74,41x26,77x37,40x17,32	90,95x26,77x37,40x17,32	107,48x26,77x37,40x17,32

Ausführungen

Gestell:
Basisrahmen: Metall-Holzkonstruktion
Armteil / Lehne: Holzkonstruktion
Sitz: Holzkonstruktion

Füße: Standard: Bronze pulverbeschichtet
Aufpreis:Black grey pulverbeschichtet

Gleiter: Filzgleiter

Polsterung:
Armteil / Lehne: Polymousse Sandwichaufbau und Vliesabdeckung
Sitz: starre Kreuzbegurtung mit Taschenfederkern, Polymousse Sandwichaufbau und Vliesabdeckung
Kissen: 100% Federnfüllung mit Polymousse Kern

Bezug:
Korpus: Fixbezug mit Steppnaht
Sitz: Fixbezug mit Blindheftung im Raster von 21 cm
Kissen: Bezug abnehmbar mit Steppnaht

Configurations:

Frame:
Base frame: *Metal-wooden construction*
Arm / backrest: *Wooden construction*
Seat: *Wooden construction*

Legs: *Standard: bronze powder coated*
Surcharge: blackgrey powder-coated

Glides: *Felted glides*

Upholstery:
Arm / backrest: *Polyurethan foams sandwich layered, dacron overlay*
Seat: *crossed surcingles with pocket springs, polyurethan foams sandwich layered, dacron overlay*
Cushion: *100% feather filling with polyurethan core*

Cover:
Corpus: *Fixed cover with stitched seam*
Seat: *Fixed cover with blind stitching raster 21 cm*
Cushion: *Removable cover with stitched seam*

Falten sind design- verarbeitungs-, material-, bzw. benützungsbedingt und stellen keinen Reklamationsgrund dar.
Wrinkles may occur due to design, treatment, quality of material and conditions of use and are no cause for claims.

PLAYTIME *Design: Soda Designers - Nasrallah & Horner*

PLT ABE R 137 GH
PLT ABE L 137 GH

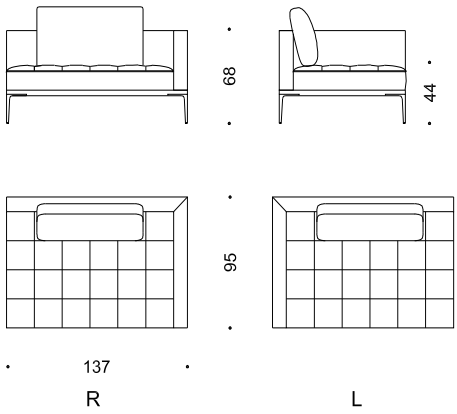

PLT ABE R 179 GH
PLT ABE L 179 GH

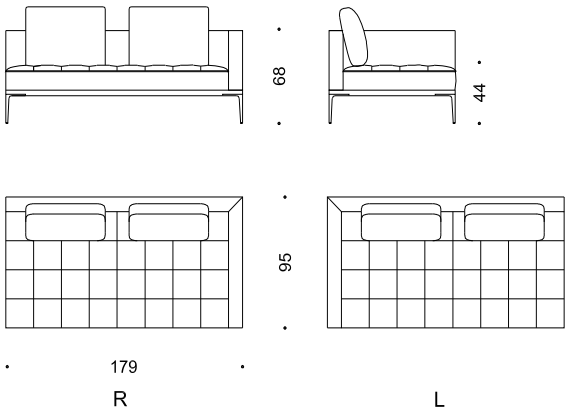

PLT ABE R 221 GH
PLT ABE L 221 GH

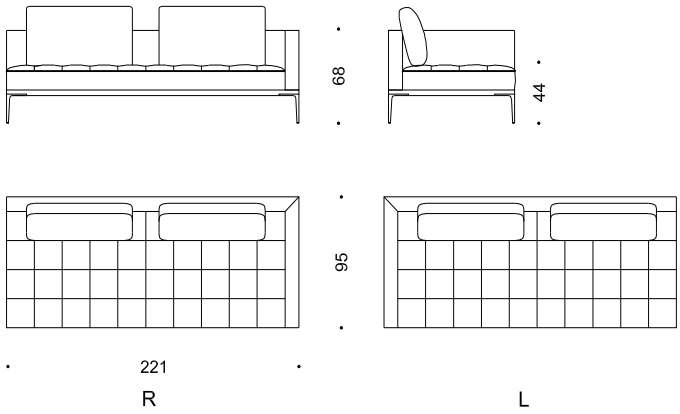

	PLT ABE R 137 GH PLT ABE L 137 GH	PLT ABE R 179 GH PLT ABE L 179 GH	PLT ABE R 221 GH PLT ABE L 221 GH
Sitzbreite in cm: ***Seating width in cm:***	126	168	210
Sitzbreite in inches: ***Seating width in inches:***	49,61	66,14	82,68
Sitztiefe in cm: ***Seating depth in cm:***	58	58	58
Sitztiefe in inches: ***Seating depth in inches:***	22,83	22,83	22,83
w/h/d/sh in inches:	53,94x26,77x37,40x17,32	70,47x26,77x37,40x17,32	87,00x26,77x37,40x17,32

Ausführungen

Gestell:
Basisrahmen: Metall-Holzkonstruktion
Armteil / Lehne: Holzkonstruktion
Sitz: Holzkonstruktion

Füße: Standard: Bronze pulverbeschichtet
Aufpreis:Black grey pulverbeschichtet

Gleiter: Filzgleiter

Polsterung:
Armteil / Lehne: Polymousse Sandwichaufbau und Vliesabdeckung
Sitz: starre Kreuzbegurtung mit Taschenfederkern, Polymousse Sandwichaufbau und Vliesabdeckung
Kissen: 100% Federnfüllung mit Polymousse Kern

Bezug:
Korpus: Fixbezug mit Steppnaht
Sitz: Fixbezug mit Blindheftung im Raster von 21 cm
Kissen: Bezug abnehmbar mit Steppnaht

Configurations:

Frame:
Base frame: *Metal-wooden construction*
Arm / backrest: *Wooden construction*
Seat: *Wooden construction*

Legs: *Standard: bronze powder coated*
Surcharge: blackgrey powder-coated

Glides: *Felted glides*

Upholstery:
Arm / backrest: *Polyurethan foams sandwich layered, dacron overlay*
Seat: *Crossed surcingles with pocket springs, polyurethan foams sandwich layered, dacron overlay*
Cushion: *100% feather filling with polyurethan core*

Cover:
Corpus: *Fixed cover with stitched seam*
Seat: *Fixed cover with blind stitching raster 21 cm*
Cushion: *Removable cover with stitched seam*

Falten sind design- verarbeitungs-, material-, bzw. benützungsbedingt und stellen keinen Reklamationsgrund dar.
Wrinkles may occur due to design, treatment, quality of material and conditions of use and are no cause for claims.

PLAYTIME *Design: Soda Designers - Nasrallah & Horner*

PLT ABE R 200 ABL GH
PLT ABE L 200 ABR GH

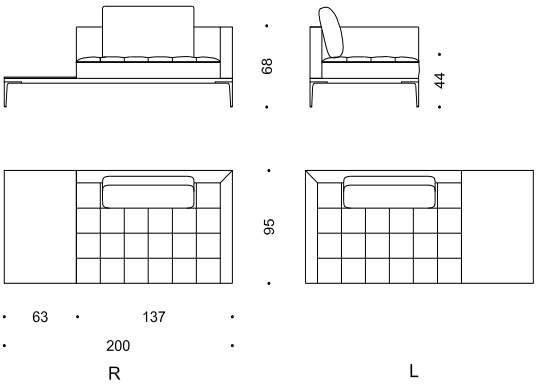

PLT ABE R 242 ABL GH
PLT ABE L 242 ABR GH

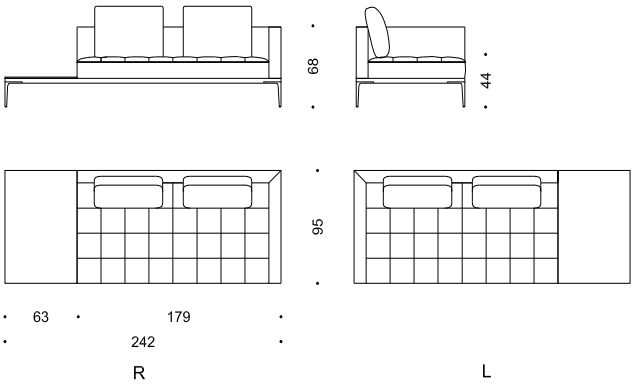

PLT ABE R 284 ABL GH
PLT ABE L 284 ABR GH

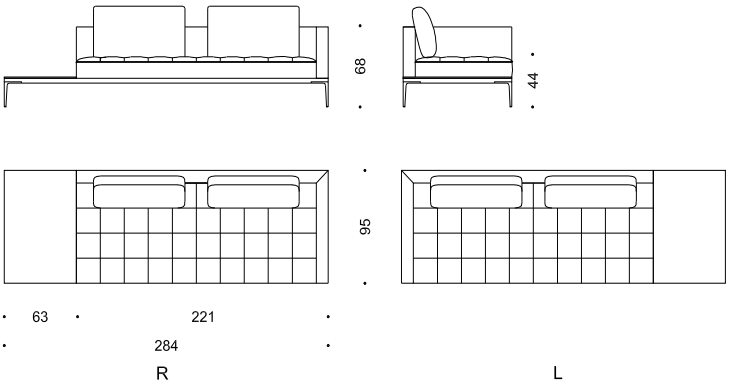

Die Ablageflächen können optional auch durch eine Hockerablage ersetzt werden
The shelves can optionally be replaced by a stool shelf.

	PLT ABE R 200 ABL GH PLT ABE L 200 ABR GH	PLT ABE R 242 ABL GH PLT ABE L 242 ABR GH	PLT ABE R 284 ABL GH PLT ABE L 284 ABR GH
Sitzbreite in cm: ***Seating width in cm:***	126	168	210
Sitzbreite in inches: ***Seating width in inches:***	49,61	66,14	82,68
Sitztiefe in cm: ***Seating depth in cm:***	58	58	58
Sitztiefe in inches: ***Seating depth in inches:***	22,83	22,83	22,83
w/h/d/sh in inches:	78,74x26,77x37,40x17,32	95,28x26,77x37,40x17,32	111,81x26,77x37,40x17,32

Ausführungen

Gestell:
Basisrahmen: Metall-Holzkonstruktion
Armteil / Lehne: Holzkonstruktion
Sitz: Holzkonstruktion

Füße: Standard: Bronze pulverbeschichtet
Aufpreis:Black grey pulverbeschichtet

Gleiter: Filzgleiter

Polsterung:
Armteil / Lehne: Polymousse Sandwichaufbau und Vliesabdeckung
Sitz: starre Kreuzbegurtung mit Taschenfederkern, Polymousse Sandwichaufbau und Vliesabdeckung
Kissen: 100% Federnfüllung mit Polymousse Kern

Bezug:
Korpus: Fixbezug mit Steppnaht
Sitz: Fixbezug mit Blindheftung im Raster von 21 cm
Kissen: Bezug abnehmbar mit Steppnaht

Configurations:

Frame:
Base frame: *Metal-wooden construction*
Arm / backrest: *Wooden construction*
Seat: *Wooden construction*

Legs: *Standard: bronze powder coated*
Surcharge: blackgrey powder-coated

Glides: *Felted glides*

Upholstery:
Arm / backrest: *Polyurethan foams sandwich layered, dacron overlay*
Seat: *Crossed surcingles with pocket springs, polyurethan foams sandwich layered, dacron overlay*
Cushion: *100% feather filling with polyurethan core*

Cover:
Corpus: *Fixed cover with stitched seam*
Seat: *Fixed cover with blind stitching raster 21 cm*
Cushion: *Removable cover with stitched seam*

Falten sind design- verarbeitungs-, material-, bzw. benützungsbedingt und stellen keinen Reklamationsgrund dar.
Wrinkles may occur due to design, treatment, quality of material and conditions of use and are no cause for claims.

PLAYTIME *Design: Soda Designers - Nasrallah & Horner*

PLT ZWE 126 GH

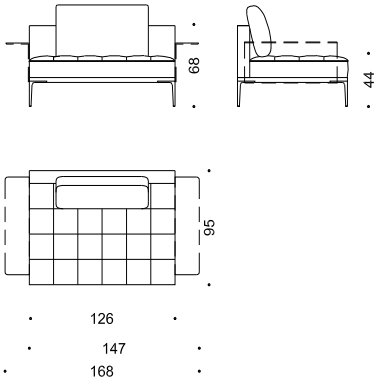

PLT ZWE 168 GH

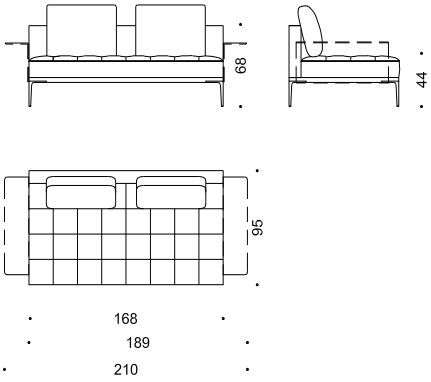

PLT ZWE 210 GH

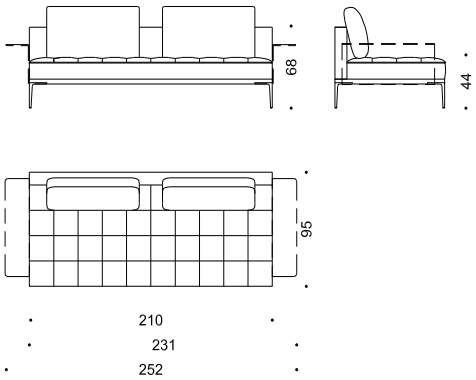

Die Zwischenelemente sind mit lederbezogenen Armteilen kombinierbar
The intermediate elements can be combined with leather-covered armrests

	PLT ZWE 128 GH	PLT ZWE 168 GH	PLT ZWE 210 GH
Sitzbreite in cm: ***Seating width in cm:***	126	168	210
Sitzbreite in inches: ***Seating width in inches:***	49,61	66,14	82,68
Sitztiefe in cm: ***Seating depth in cm:***	58	58	58
Sitztiefe in inches: ***Seating depth in inches:***	22,83	22,83	22,83
w/h/d/sh in inches:	66,14x26,77x37,40x17,32	82,68x26,77x37,40x17,32	99,21x26,77x37,40x17,32

Ausführungen

Gestell:
Basisrahmen: Metall-Holzkonstruktion
Armteil / Lehne: Holzkonstruktion
Sitz: Holzkonstruktion

Füße: Standard: Bronze pulverbeschichtet
Aufpreis:Black grey pulverbeschichtet

Gleiter: Filzgleiter

Polsterung:
Armteil / Lehne: Polymousse Sandwichaufbau und Vliesabdeckung
Sitz: starre Kreuzbegurtung mit Taschenfederkern, Polymousse Sandwichaufbau und Vliesabdeckung
Kissen: 100% Federnfüllung mit Polymousse Kern

Bezug:
Korpus: Fixbezug mit Steppnaht
Sitz: Fixbezug mit Blindheftung im Raster von 21 cm
Kissen: Bezug abnehmbar mit Steppnaht

Configurations:

Frame:
Base frame: *Metal-wooden construction*
Arm / backrest: *Wooden construction*
Seat: *Wooden construction*

Legs: *Standard: bronze powder coated*
Surcharge: blackgrey powder-coated

Glides: *Felted glides*

Upholstery:
Arm / backrest: *Polyurethan foams sandwich layered, dacron overlay*
Seat: *Crossed surcingles with pocket springs, polyurethan foams sandwich layered, dacron overlay*
Cushion: *100% feather filling with polyurethan core*

Cover:
Corpus: *Fixed cover with stitched seam*
Seat: *Fixed cover with blind stitching raster 21 cm*
Cushion: *Removable cover with stitched seam*

Falten sind design- verarbeitungs-, material-, bzw. benützungsbedingt und stellen keinen Reklamationsgrund dar.
Wrinkles may occur due to design, treatment, quality of material and conditions of use and are no cause for claims.

PLAYTIME *Design: Soda Designers - Nasrallah & Horner*

PLT ZWE 189 ABL GH
PLT ZWE 189 ABR GH

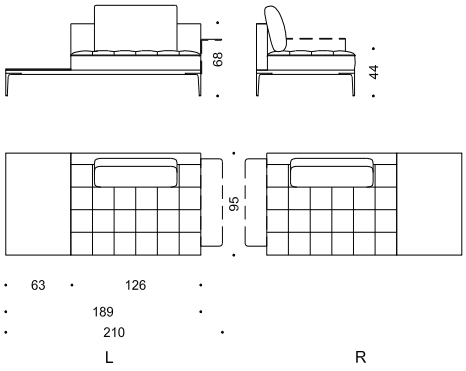

PLT ZWE 231 ABL GH
PLT ZWE 231 ABR GH

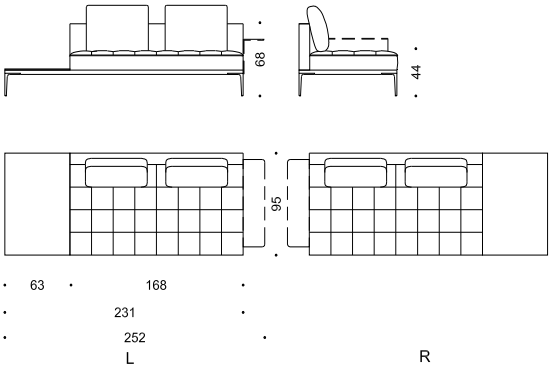

PLT ZWE 273 ABL GH
PLT ZWE 273 ABR GH

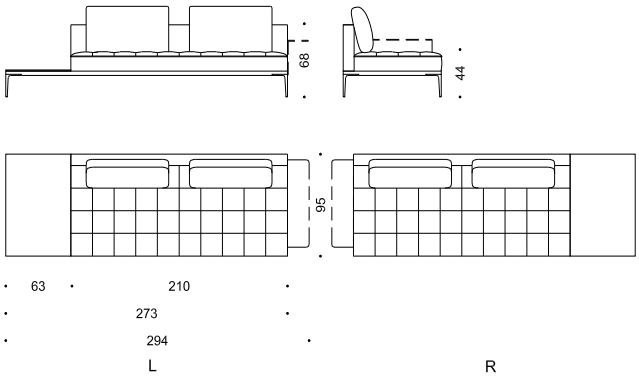

Die Ablageflächen können optional auch durch eine Hockerablage ersetzt werden
The shelves can optionally be replaced by a stool shelf.

Die Zwischenelemente sind mit lederbezogenen Armteilen kombinierbar
The intermediate elements can be combined with leather-covered armrests

	PLT ZWE 189 ABL GH PLT ZWE 189 ABR GH	PLT ZWE 231 ABL GH PLT ZWE 231 ABR GH	PLT ZWE 273 ABL GH PLT ZWE 273 ABR GH
Sitzbreite in cm: ***Seating width in cm:***	126	168	210
Sitzbreite in inches: ***Seating width in inches:***	49,61	66,14	82,68
Sitztiefe in cm: ***Seating depth in cm:***	58	58	58
Sitztiefe in inches: ***Seating depth in inches:***	22,83	22,83	22,83
w/h/d/sh in inches:	82,68x26,77x37,40x17,32	99,21x26,77x37,40x17,32	115,75x26,77x37,40x17,32

Ausführungen

Gestell:
Basisrahmen: Metall-Holzkonstruktion
Armteil / Lehne: Holzkonstruktion
Sitz: Holzkonstruktion

Füße: Standard: Bronze pulverbeschichtet
Aufpreis:Black grey pulverbeschichtet

Gleiter: Filzgleiter

Polsterung:
Armteil / Lehne: Polymousse Sandwichaufbau und Vliesabdeckung
Sitz: starre Kreuzbegurtung mit Taschenfederkern, Polymousse Sandwichaufbau und Vliesabdeckung
Kissen: 100% Federnfüllung mit Polymousse Kern

Bezug:
Korpus: Fixbezug mit Steppnaht
Sitz: Fixbezug mit Blindheftung im Raster von 21 cm
Kissen: Bezug abnehmbar mit Steppnaht

Configurations:

Frame:
Base frame: *Metal-wooden construction*
Arm / backrest: *Wooden construction*
Seat: *Wooden construction*

Legs: *Standard: bronze powder coated*
Surcharge: blackgrey powder-coated

Glides: *Felted glides*

Upholstery:
Arm / backrest: *Polyurethan foams sandwich layered, dacron overlay*
Seat: *Crossed surcingles with pocket springs, polyurethan foams sandwich layered, dacron overlay*
Cushion: *100% feather filling with polyurethan core*

Cover:
Corpus: *Fixed cover with stitched seam*
Seat: *Fixed cover with blind stitching raster 21 cm*
Cushion: *Removable cover with stitched seam*

Falten sind design- verarbeitungs-, material-, bzw. benützungsbedingt und stellen keinen Reklamationsgrund dar.
Wrinkles may occur due to design, treatment, quality of material and conditions of use and are no cause for claims.

PLAYTIME *Design: Soda Designers - Nasrallah & Horner*

PLT LIE 84 GH

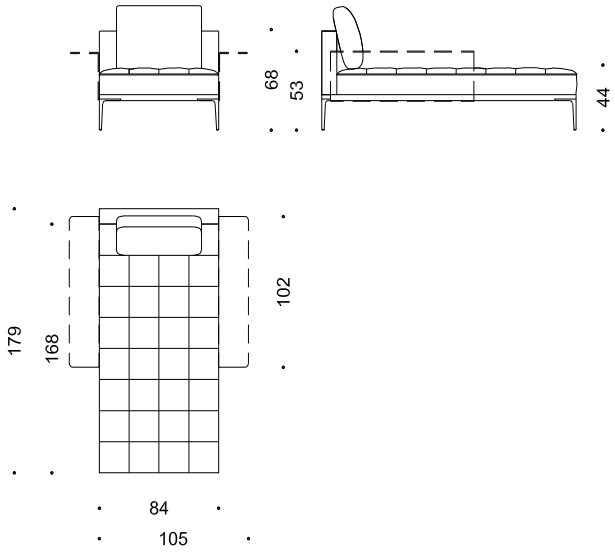

PLT LIE 126 GH

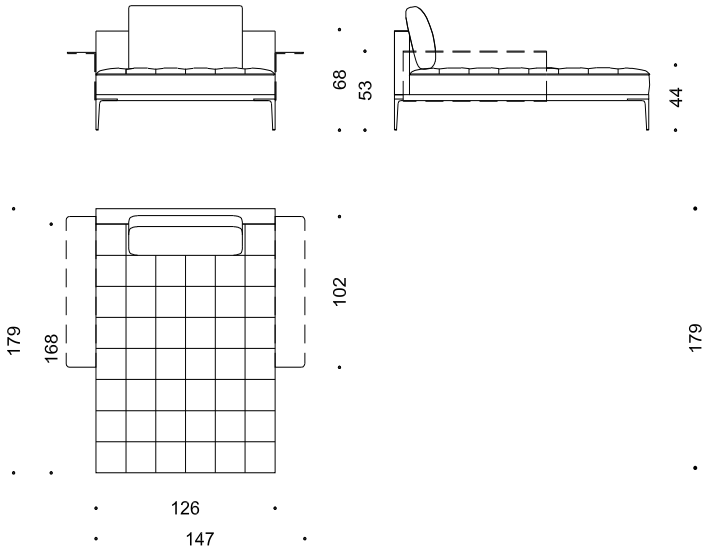

Die Liegen sind mit lederbezogenen Armteilen kombinierbar
The loungers can be combined with leather-covered armrests

	PLT LIE 84 GH	PLT LIE 126 GH
Sitzbreite in cm: ***Seating width in cm:***	*84*	*126*
Sitzbreite in inches: ***Seating width in inches:***	*33,07*	*49,61*
Sitztiefe in cm: ***Seating depth in cm:***	*143*	*143*
Sitztiefe in inches: ***Seating depth in inches:***	*56,3*	*56,3*
w/h/d/sh in inches:	*41,34x26,77x70,47x17,32*	*57,87x26,77x70,47x17,32*

Ausführungen

Gestell:
Basisrahmen: *Metall-Holzkonstruktion*
Armteil / Lehne: *Holzkonstruktion*
Sitz: *Holzkonstruktion*

Füße: *Standard: Bronze pulverbeschichtet*
Aufpreis:Black grey pulverbeschichtet

Gleiter: *Filzgleiter*

Polsterung:
Armteil / Lehne: *Polymousse Sandwichaufbau und Vliesabdeckung*
Sitz: *starre Kreuzbegurtung mit Taschenfederkern, Polymousse Sandwichaufbau und Vliesabdeckung*
Kissen: *100% Federnfüllung mit Polymousse Kern*

Bezug:
Korpus: *Fixbezug mit Steppnaht*
Sitz: *Fixbezug mit Blindheftung im Raster von 21 cm*
Kissen: *Bezug abnehmbar mit Steppnaht*

Configurations:

Frame:
Base frame: *Metal-wooden construction*
Arm / backrest: *Wooden construction*
Seat: *Wooden construction*

Legs: *Standard: bronze powder coated*
Surcharge: blackgrey powder-coated

Glides: *Felted glides*

Upholstery:
Arm / backrest: *Polyurethan foams sandwich layered, dacron overlay*
Seat: *Crossed surcingles with pocket springs, polyurethan foams sandwich layered, dacron overlay*
Cushion: *100% feather filling with polyurethan core*

Cover:
Corpus: *Fixed cover with stitched seam*
Seat: *Fixed cover with blind stitching raster 21 cm*
Cushion: *Removable cover with stitched seam*

Falten sind design- verarbeitungs-, material-, bzw. benützungsbedingt und stellen keinen Reklamationsgrund dar.
Wrinkles may occur due to design, treatment, quality of material and conditions of use and are no cause for claims.

PLAYTIME *Design: Soda Designers - Nasrallah & Horner*

PLT HOC 84 GL

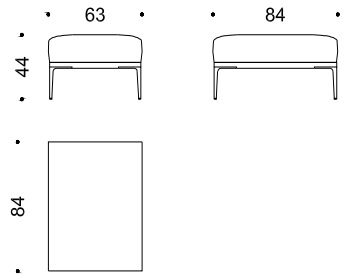

PLT HOC 84 GH

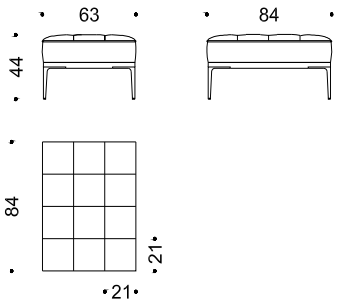

	PLT HOC 84 GL	PLT HOC 84 GH
Sitzbreite in cm: ***Seating width in cm:***	84	84
Sitzbreite in inches: ***Seating width in inches:***	33,07	33,07
Sitztiefe in cm: ***Seating depth in cm:***	63	63
Sitztiefe in inches: ***Seating depth in inches:***	24,8	24,8
w/h/d/sh in inches:	33,07x17,32x24,80x17,32	33,07x17,32x24,80x17,32

Ausführungen

Gestell:
Basisrahmen: Metall-Holzkonstruktion

Sitz: Holzkonstruktion

Füße: Standard: Bronze pulverbeschichtet
Aufpreis: Black grey pulverbeschichtet

Gleiter: Filzgleiter

Polsterung:

Sitz: starre Kreuzbegurtung mit Taschenfederkern, Polymousse Sandwichaufbau und Vliesabdeckung

Bezug:
glatt: Fixbezug
geheftet: Fixbezug mit Blindheftung im Raster von 21 cm

Configurations:

Frame:
Base frame: *Metal-wooden construction*

Seat: *Wooden construction*

Legs: *Standard: bronze powder coated*
Surcharge: blackgrey powder-coated

Glides: *Felted glides*

Upholstery:

Seat: *Crossed surcingles with pocket springs, polyurethan foams sandwich layered, dacron overlay*

Cover:
Smooth: *Fixed cover*
Stapled: *Fixed cover with blind stitching raster 21 cm*

Falten sind design- verarbeitungs-, material-, bzw. benützungsbedingt und stellen keinen Reklamationsgrund dar.
Wrinkles may occur due to design, treatment, quality of material and conditions of use and are no cause for claims.

PLAYTIME *Design: Soda Designers - Nasrallah & Horner*

PLT HOA 63 GL

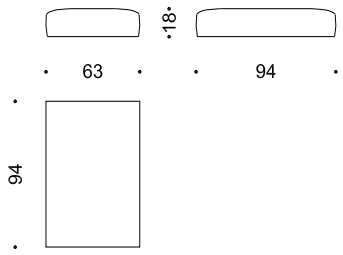

PLT HOA 63 GH

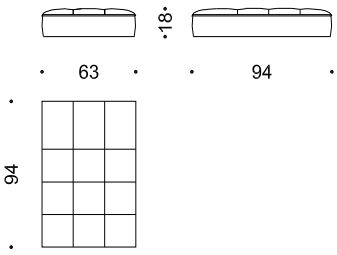

PLT ART 80

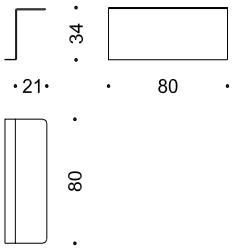

PLT ART 101

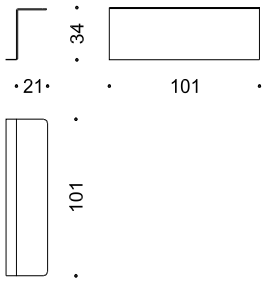

PLT RGL 94

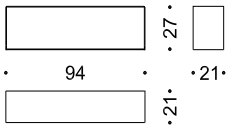

	PLT HOA 63 GL	PLT HOA 63 GH	PLT ART 80	PLT ART 101	PLT RG 94
Masse in cm:	94x63x18	94x63x18	21x80x34	21x101x34	21x94x27
inches:	37,00x24,80x7,09	37,00x24,80x7,09	8,27x31,50x13,39	8,27x39,76x13,39	8,27x37,01x10,63

Ausführungen

Armteil / Regal: Aluminiumkonstruktion, lederbezogen

Polsterung:

Auflagekissen: starre Kreuzbegurtung mit Taschenfederkern, Polymousse Sandwichaufbau und Vliesabdeckung

Bezug:
glatt: Fixbezug
geheftet: Fixbezug mit Blindheftung im Raster von 21 cm

Configurations:

***Armrest / shelf**: Aluminium construction leather covered*

Upholstery:

Cushion: *Crossed surcingles with pocket springs, polyurethan foams sandwich layered, dacron overlay*

Cover:
Smooth: *Fixed cover*
Stapled: *Fixed cover with blind stitching raster 21 cm*

Falten sind design- verarbeitungs-, material-, bzw. benützungsbedingt und stellen keinen Reklamationsgrund dar.
Wrinkles may occur due to design, treatment, quality of material and conditions of use and are no cause for claims.

PLAYTIME *Design: Soda Designers - Nasrallah & Horner*

PLT LEK 60

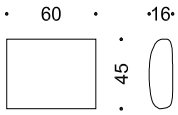

PLT LEK 80

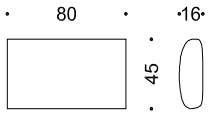

PLT LEK 60 H

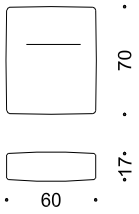

PLT LEK 80 H

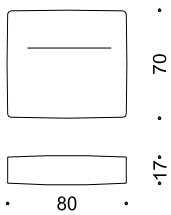

Ausführungen

Polsterung:
Kissen: 100% Federnfüllung mit Polymousse Kern

Bezug:
Kissen: Bezug abnehmbar mit Steppnaht

Configurations:

Upholstery:
Cushion: 100% feather filling with polyurethan core

Cover:
Cushion: Removable cover with stitched seam

Falten sind design- verarbeitungs-, material-, bzw. benützungsbedingt und stellen keinen Reklamationsgrund dar.
Wrinkles may occur due to design, treatment, quality of material and conditions of use and are no cause for claims.

SENTA *Design: Gerard van den Berg*

2912

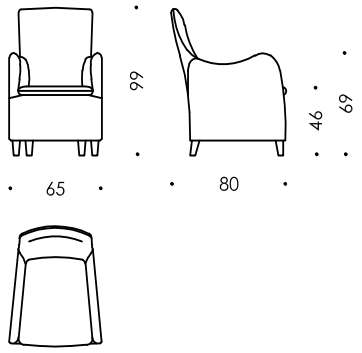

2917

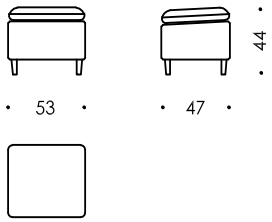

	2912	2917
Sitzbreite in cm: ***seating width in cm:***	52/40	53
Sitzbreite in inches: ***seating width in inches:***	20,47/15,75	20,87
Sitztiefe in cm: ***seating depth in cm:***	48	47
Sitztiefe in inches: ***seating depth in inches***	18,90	18,50
w/h/d/sh in inches:	25,59x38,98x31,50x18,11	20,87x17,32x18,50x17,32

Ausführungen

Gestell:	Metallkonstruktion
Füße:	Buche schwarz gebeizt, Filznagelgleiter
Polsterung:	
Sitz:	Wellenfederung, Juteabdeckung, Polymousse Sandwichaufbau
Sitzkissen:	Polymousse, Vliesabdeckung
Arm- und Rückenlehne:	elastische Verspannung, Polymousse-Sandwichaufbau, Vliesabdeckung
Bezug:	Fixbezug mit Rundkeder

Configurations:

frame:	*metal construction*
legs:	*beech wood black, felted nail glides*
upholstery:	
seat:	*sinuous arc springs, jute overlay, polyurethane foams sandwich layered*
seat-cushion:	*polyurethane foams, dacron overlay*
arm- and backrest:	*elastic webbing, polyurethane foams sandwich layered, dacron overlay*
cover:	*fixed covers with piping*

Falten sind design- verarbeitungs-, material-, bzw. benützungsbedingt und stellen keinen Reklamationsgrund dar.
Wrinkles may occur due to design, treatment, quality of material and conditions of use and are no cause for claims.

SITZMASCHINE *Recreation Josef Hoffmann (Design: Josef Hoffmann 1905)*

93012

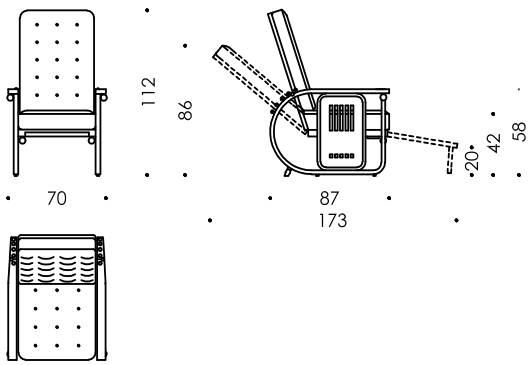

	93012
Sitzbreite in cm: ***Seating width in cm:***	50
Sitzbreite in inches: ***Seating width in inches:***	19,68
Sitzposition Tiefe in cm: ***Seat position depth in cm:***	51
Sitzposition Tiefe in inches: ***Seat position depth in inches:***	20,08
Liegeposition Tiefe in cm: ***Lying position depth in cm:***	60
Liegeposition Tiefe in inches: ***Lying position depth in inches:***	23,62
w/h/d/sh in inches:	27,56x44,09x34,25x16,54

Ausführungen

Gestell:	Holzkonstruktion
Füße:	Bugholz Buche, schwarz gebeizt, Messingschrauben
Polsterung:	
Sitzteil:	Polymousse, Vliesabdeckung
Lehnteil:	Latex, Polymousse, Vliesabdeckung
Bezug:	Fixbezug mit Rundkeder
	Zierknöpfe im Bezugsmaterial
	Halterungsschlaufe mit Druckknopf

Configurations:

Frame:	*Wooden construction*
Legs:	*Bentwood beech, black stained, brass screws*
Upholstery:	
Seat:	*Polyurethane foams, dacron overlay*
Backrest:	*Latex, polyurethane foams, dacron overlay*
Cover:	*Fixed cover with piping*
	decorative buttons made of cover material
	fastening loop with press button

Falten sind design- verarbeitungs-, material-, bzw. benützungsbedingt und stellen keinen Reklamationsgrund dar.
Wrinkles may occur due to design, treatment, quality of material and conditions of use and are no cause for claims.

VILLA GALLIA *Recreation Josef Hoffmann (Design: Josef Hoffmann 1913)*

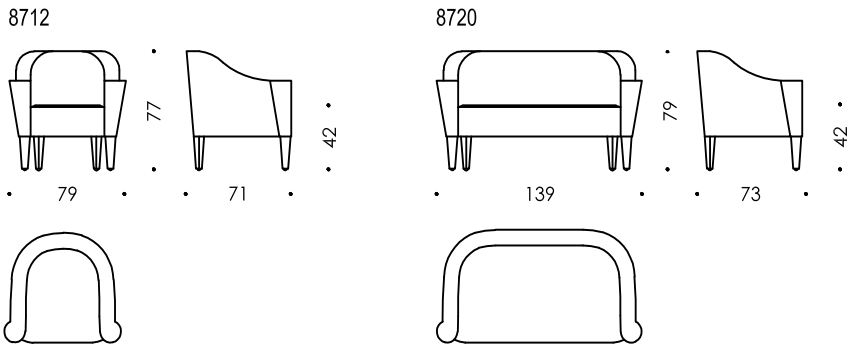

	8712	8720
Sitzbreite in cm: ***Seating width in cm:***	50	110
Sitzbreite in inches: ***Seating width in inches:***	19,68	43,31
Sitztiefe in cm: ***Seating depth in cm:***	52	52
Sitztiefe in inches: ***Seating depth in inches:***	20,47	20,47
w/h/d/sh in inches:	31,10x30,31x27,95x16,54	54,72x31,10x28,74x16,54

Ausführungen

Gestell:	Holzkonstruktion
Füße:	Buche schwarz gebeizt, Filznagelgleiter
Polsterung:	
Sitzteil:	elastische Begurtung, Polymousse, Latex - Sandwichaufbau, Vliesabdeckung
Arm- / Rückenlehne:	elastische Begurtung, Polymousse - Sandwichaufbau, Vliesabdeckung
Bezug:	Fixbezug mit Rundkeder

Configurations:

Frame:	*Wooden construction*
Legs:	*Beech black stained, felted nail glides*
Upholstery:	
Seat:	*Elastic webbing, polyurethane foams, latex sandwich layered, dacron overlay*
Arm- / backrest:	*Elastic webbing, polyurethane foams sandwich layered, dacron overlay*
Cover:	*Fixed cover with piping*

Falten sind design- verarbeitungs-, material-, bzw. benützungsbedingt und stellen keinen Reklamationsgrund dar.
Wrinkles may occur due to design, treatment, quality of material and conditions of use and are no cause for claims.

VUELTA *Design: Jaime Hayon*

25712

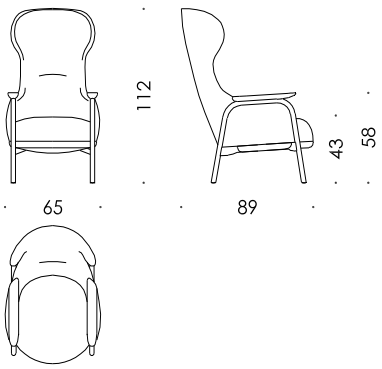

25717

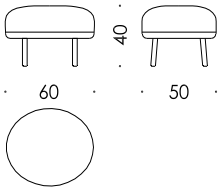

25701

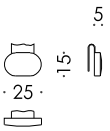

	25712	25717
Sitzbreite in cm: ***Seating width in cm:***	51	60
Sitzbreite in inches: ***Seating width in inches:***	20,08	23,62
Sitztiefe in cm: ***Seating depth in cm:***	56	50
Sitztiefe in inches: ***Seating depth in inches:***	22,05	19,69
w/h/d/sh in inches:	25,59x44,09x35,04x16,93	23,62x15,75x19,69x15,75

Ausführungen

Gestell:	Metall-Holzkonstruktion
Füße:	Buche massiv, schwarz gebeizt und matt lackiert, Buche zu Nuss gebeizt
Armteilauflage:	Buche massiv, schwarz gebeizt und matt lackiert, Nuss massiv natur
Gleiter:	Filzgleiter
Polsterung:	
Sitz:	Starre Begurtung mit Taschenfederkern Polymousse-Sandwichaufbau, Vliesabdeckung
Schale:	Polymousse-Sandwichaufbau, Vliesabdeckung
Bezug:	Fixbezug

Configurations:

Frame:	*combined wooden and metal construction*
Legs:	*Solid beech, black stained and matt lacquered Beech stained to walnut*
Armrest	*Solid beech, black stained and matt lacquered Solid natural walnut*
Glides:	*Felted glides*
Upholstery:	
Seat:	*Fixed webbing with pocket coil springs, polyurethane foams sandwich layered, dacron overlay*
Shell:	*Polyurethane foams sandwich layered, dacron overlay*
Covers:	*Fixed covers*

Falten sind design- verarbeitungs-, material-, bzw. benützungsbedingt und stellen keinen Reklamationsgrund dar.
Wrinkles may occur due to design, treatment, quality of material and conditions of use and are no cause for claims.

VUELTA *Design: Jaime Hayon*

25612

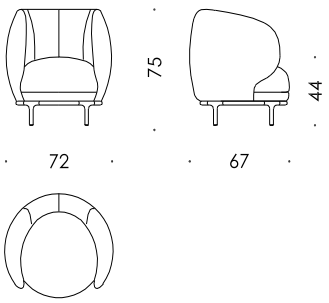

25613

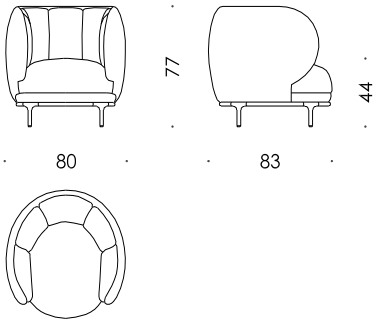

25612D

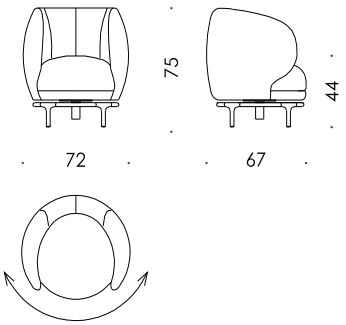

25613D

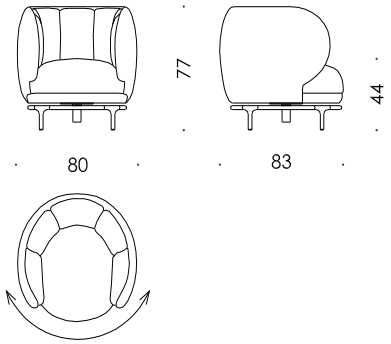

	25612	25613	25612D	25613D
Sitzbreite in cm: ***Seating width in cm:***	45	55	45	55
Sitzbreite in inches: ***Seating width in inches:***	17,72	21,65	17,72	21,65
Sitztiefe in cm: ***Seating depth in cm:***	51	56	51	56
Sitztiefe in inches: ***Seating depth in inches:***	20,08	22,05	22,05	22,05
w/h/d/sh in inches:	28,35x29,53x26,38x17,32	31,50x30,31x32,28x17,32	28,35x30,32x26,38x18,11	31,50x31,10x32,68x18,11

Ausführungen

Gestell:	Holzgestell mit Formholzschale
Gestell Fauteuil 72:	Metall-Holzkonstruktion
Füße:	Bronze feinstruktur pulverbeschichtet, Black grey, glanz verchromt, schwarz verchromt, gold 24K
Gleiter:	Filzgleiter
Fußerhöhung:	Aufpreis: Auf Wunsch Fußerhöhung um 3 cm, 4 cm oder 5 cm
Polsterung:	
Sitz:	Starre Begurtung, Federkern, Juteabdeckung Polymousse-Sandwichaufbau, Vliesabdeckung
Schale:	hoch belastbarer Polyurethan Schaumstoff mit Polymouse Pads und Vliesabdeckung
Bezug:	Fixbezug

Configurations:

Frame:	*Wooden frame with moulded wooden shell*
Frame fauteuil 72:	*Combined wooden and metal construction*
Legs:	*Fine structure powder coated Bronze, Black grey coloured, polished chrome, black chrome, gold 24K*
Glides:	*Felted glides*
Legs height:	*Surcharge: on request for feet raised by 3 cm, 4 cm or 5 cm*
Upholstery:	
Seat:	*Fixed webbing with coil springs, jute overlay, polyurethane foams sandwich layered, dacron overlay*
Shell:	*High Resilience Polyurethan foam with polyurethane pads, dacron overlay*
Covers:	*Fixed covers*

Falten sind design- verarbeitungs-, material-, bzw. benützungsbedingt und stellen keinen Reklamationsgrund dar.
Wrinkles may occur due to design, treatment, quality of material and conditions of use and are no cause for claims.

VUELTA *Design: Jaime Hayon*

25615

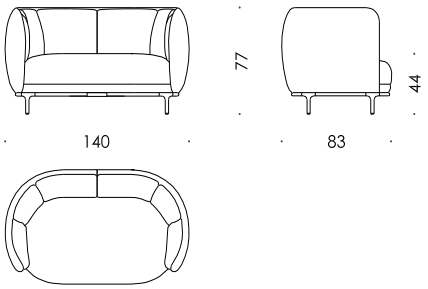

25620

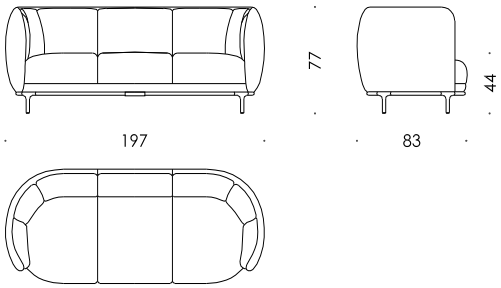

25625

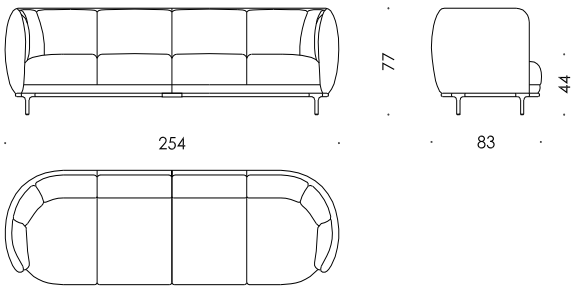

25630

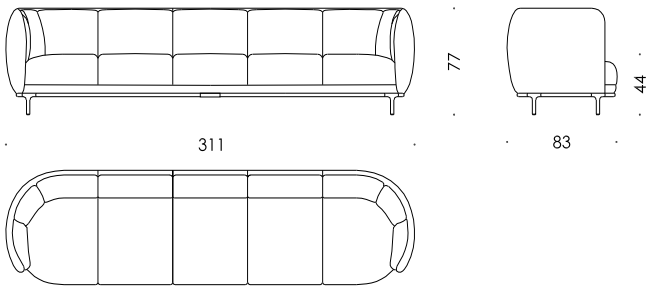

	25615	25620	25625	25630
Sitzbreite in cm: ***Seating width in cm:***	85	142	199	256
Sitzbreite in inches: ***Seating width in inches:***	33,46	55,91	78,35	100,79
Sitztiefe in cm: ***Seating depth in cm:***	59	59	59	59
Sitztiefe in inches: ***Seating depth in inches:***	23,23	23,23	23,23	23,23
w/h/d/sh in inches:	55,12x30,31x32,68x17,32	77,56x30,31x32,68x17,32	100,00x30,31x32,68x17,32	122,44x30,31x32,68x17,32

Ausführungen

Gestell: Holzgestell mit Formholzschale
Metall-Holzkonstruktion

Füße: Bronze feinstruktur pulverbeschichtet,
Black grey, glanz verchromt, schwarz verchromt,
gold 24K

Fußerhöhung: Aufpreis: Auf Wunsch Fußerhöhung um 3 cm, 4 cm oder 5 cm

Polsterung:
Sitz: Starre Begurtung, Federkern, Juteabdeckung
Polymousse-Sandwichaufbau, Vliesabdeckung
Schale: Polymousse-Sandwichaufbau, Vliesabdeckung

Bezug: Fixbezug

Configurations:

Frame: *Wooden frame with moulded wooden shell*
Combined wooden and metal construction

Legs: *Fine structure powder coated Bronze,*
Black grey coloured, polished chrome,
black chrome, gold 24K

Legs height: *Surcharge: on request for feet raised by 3 cm, 4 cm or 5 cm*

Upholstery:
Seat: *Fixed webbing with coil springs, jute overlay,*
polyurethane foams sandwich layered, dacron overlay
Shell: *Polyurethane foams sandwich layered, dacron overlay*

Covers: *Fixed covers*

Falten sind design- verarbeitungs-, material-, bzw. benützungsbedingt und stellen keinen Reklamationsgrund dar.
Wrinkles may occur due to design, treatment, quality of material and conditions of use and are no cause for claims.

VUELTA *Design: Jaime Hayon*

25633

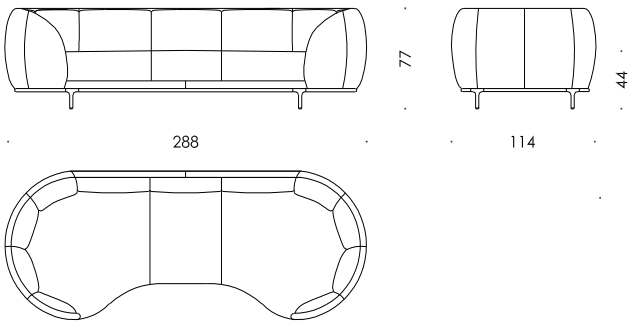

25634

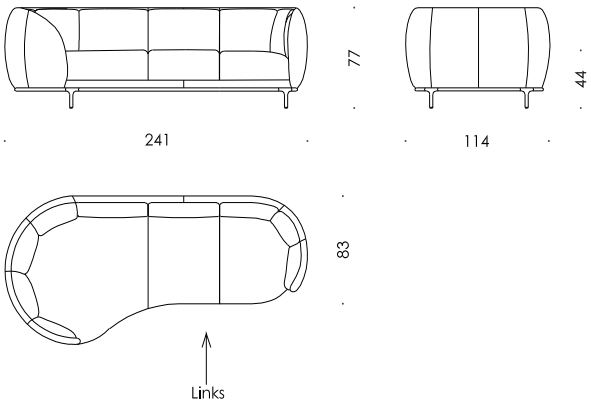

25635

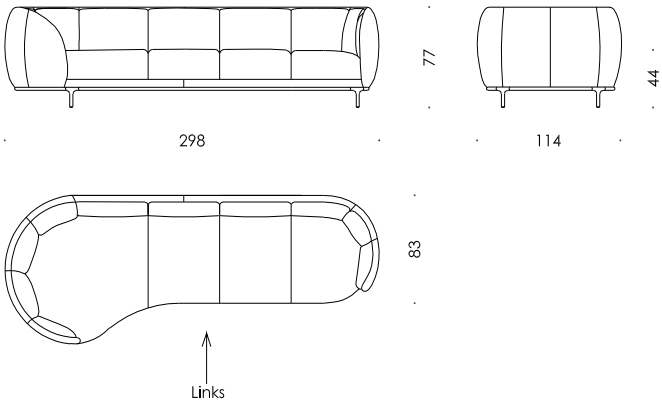

abgebildete Elemente Links / shown elements left sided

Elemente werden in einem Stück geliefert / elements are delivered in one piece

	25633	**25634**	**25635**
Sitzbreite in cm: ***Seating width in cm:***	237	197	254
Sitzbreite in inches: ***Seating width in inches:***	93,31	77,56	100
Sitztiefe in cm: ***Seating depth in cm:***	70 / 94	70 / 94	70 /94
Sitztiefe in inches: ***Seating depth in inches:***	27,56 / 37,01	27,56 / 37,01	27,56 / 37,01
w/h/d/sh in inches:	113,39x30,31x44,88x17,32	94,98x30,31x44,88x17,32	117,32x30,31x44,88x17,32

Ausführungen

Gestell:	Holzgestell mit Formholzschale
Füße:	Bronze feinstruktur pulverbeschichtet, Black grey, glanz verchromt, schwarz verchromt, gold 24K
Polsterung:	
Sitz:	Starre Begurtung, Federkern, Juteabdeckung Polymousse-Sandwichaufbau, Vliesabdeckung
Schale:	Polymousse-Sandwichaufbau, Vliesabdeckung
Bezug:	Fixbezug

Configurations:

Frame:	*Wooden frame with moulded wooden shell*
Legs:	*Fine structure powder coated Bronze, Black grey coloured, polished chrome, black chrome, gold 24K*
Upholstery:	
Seat:	*Fixed webbing with coil springs, jute overlay, polyurethane foams sandwich layered, dacron overlay*
Shell:	*Polyurethane foams sandwich layered, dacron overlay*
Covers:	*Fixed covers*

Falten sind design- verarbeitungs-, material-, bzw. benützungsbedingt und stellen keinen Reklamationsgrund dar.
Wrinkles may occur due to design, treatment, quality of material and conditions of use and are no cause for claims.

VUELTA *Design: Jaime Hayon*

25632

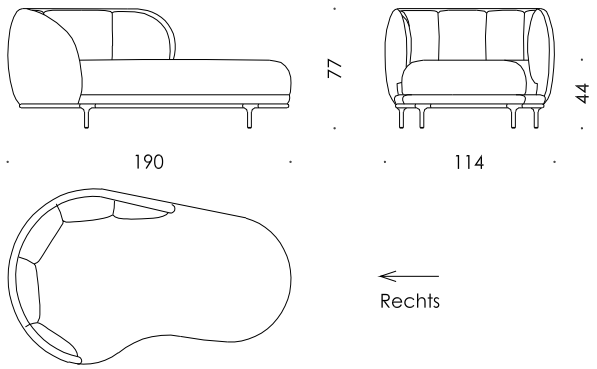

abgebildetes Element Rechts / shown element right sided

	25632
Sitzbreite in cm: ***Seating width in cm:***	93
Sitzbreite in inches: ***Seating width in inches:***	36,61
Sitztiefe in cm: ***Seating depth in cm:***	170
Sitztiefe in inches: ***Seating depth in inches:***	66,93
w/h/d/sh in inches:	78,70x30,31x44,88x17,32

Ausführungen		***Configurations:***	
Gestell:	Holzgestell mit Formholzschale	***Frame:***	*Wooden frame with moulded wooden shell*
Füße:	Bronze feinstruktur pulverbeschichtet, Black grey, glanz verchromt, schwarz verchromt, gold 24K	***Legs:***	*Fine structure powder coated Bronze,* *Black grey coloured, polished chrome,* *black chrome, gold 24K*
Polsterung:		***Upholstery:***	
Sitz:	Starre Begurtung, Federkern, Juteabdeckung Polymousse-Sandwichaufbau, Vliesabdeckung	*Seat:*	*Fixed webbing with coil springs, jute overlay,* *polyurethane foams sandwich layered, dacron overlay*
Schale:	Polymousse-Sandwichaufbau, Vliesabdeckung	*Shell:*	*Polyurethane foams sandwich layered, dacron overlay*
Bezug:	Fixbezug	***Covers:***	*Fixed covers*

Falten sind design- verarbeitungs-, material-, bzw. benützungsbedingt und stellen keinen Reklamationsgrund dar.
Wrinkles may occur due to design, treatment, quality of material and conditions of use and are no cause for claims.

VUELTA *Design: Jaime Hayon*

25618

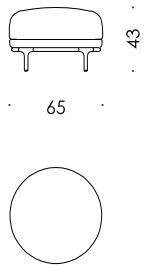

25640

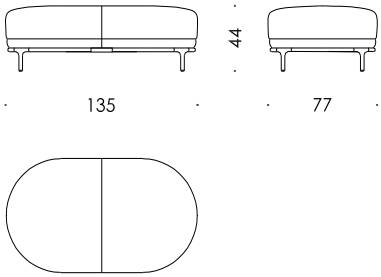

25641

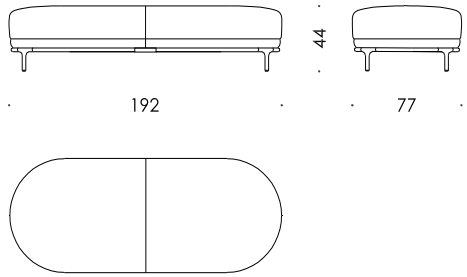

25642

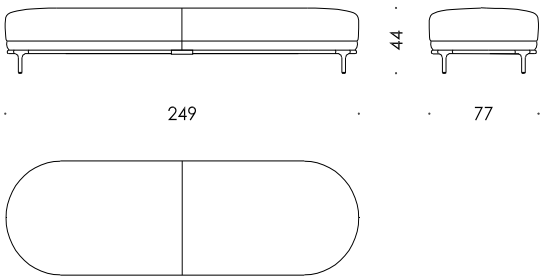

25643

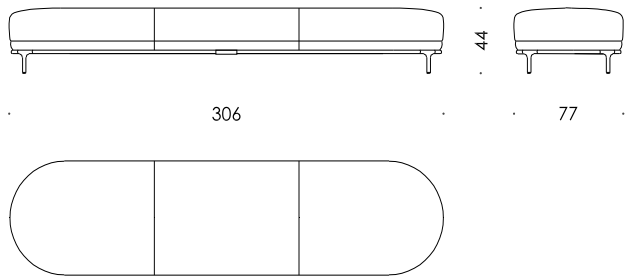

	25618	25640	25641	25642	25643
Sitzbreite in cm: ***Seating width in cm:***	65	135	192	249	306
Sitzbreite in inches: ***Seating width in inches:***	25,59	53,15	75,59	90,03	120,47
Sitztiefe in cm: ***Seating depth in cm:***	65	77	77	77	77
Sitztiefe in inches: ***Seating depth in inches:***	25,59	30,31	30,31	30,31	30,31
w/h/d/sh in inches:	25,59x16,93x25,59x16,93	53,15x17,32x30,31x17,32	75,59x17,32x30,31x17,32	90,03x17,32x30,31x17,32	120,47x17,32x30,31x17,32

Ausführungen

Gestell:	Holzgestell mit Formholzschale
Füße:	Bronze feinstruktur pulverbeschichtet, Black grey, glanz verchromt, schwarz verchromt, gold 24K
Fußerhöhung:	Aufpreis: Auf Wunsch Fußerhöhung um 3 cm, 4 cm oder 5 cm
Polsterung:	Polymousse-Sandwichaufbau, Vliesabdeckung
Bezug:	Fixbezug

Configurations:

Frame:	*Wooden frame with moulded wooden shell combined wooden and metal construction*
Legs:	*Fine structure powder coated Bronze, Black grey coloured, polished chrome, black chrome, gold 24K*
Legs height:	*Surcharge: on request for feet raised by 3 cm, 4 cm or 5 cm*
Upholstery:	*polyurethane foams sandwich layered, dacron overlay*
Covers:	*Fixed covers*

Falten sind design- verarbeitungs-, material-, bzw. benützungsbedingt und stellen keinen Reklamationsgrund dar.
Wrinkles may occur due to design, treatment, quality of material and conditions of use and are no cause for claims.

VUELTA *Design: Jaime Hayon*

25601

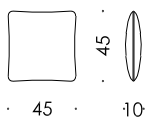

25602

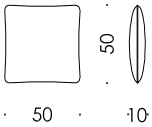

	25601	25602
Masse in cm:	45 x 45	50 x 50
w/d in inches:	17,72 x 17,72	19,69 x 19,69

Falten sind design- verarbeitungs-, material-, bzw. benützungsbedingt und stellen keinen Reklamationsgrund dar.
Wrinkles may occur due to design, treatment, quality of material and conditions of use and are no cause for claims.

BERLIN *Design: Kai Stania/Christian Horner*

17863

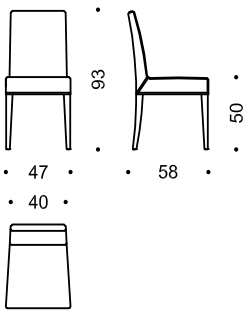

17883

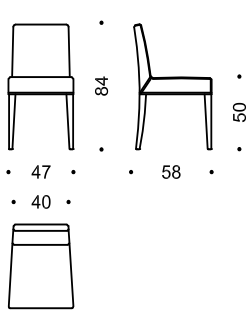

17864

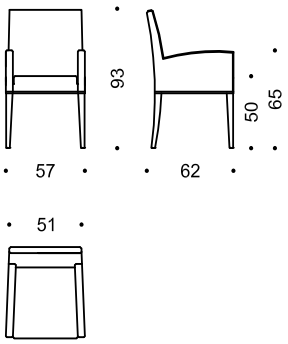

17884

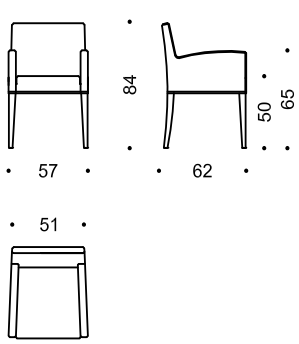

	17883	17863	17884	17864
Sitzbreite in cm: ***Seating width in cm:***	42/47	42/47	42/47	42/47
Sitzbreite in inches: ***Seating width in inches:***	16,54/18,50	16,54/18,50	16,54/18,50	16,54/18,50
Sitztiefe in cm: ***Seating depth in cm:***	44	44	47	47
Sitztiefe in inches: ***Seating depth in inches*** **:**	17,42	17,42	18,5	18,5
w/h/d/sh in inches:	18,50x33,07x22,83x19,69	18,50x36,61x22,83x19,69	22,44x33,07x24,41x19,69	22,44x36,61x24,41x19,69

Ausführungen

Gestell:	
Sitz:	Holzkonstruktion
Rückenlehne:	Metallkonstruktion mit Stahlfeder
Armteile:	Metallkonstruktion
Füße:	Buche schwarz gebeizt, Sonderbeizung, RAL-lackiert, Nuss massiv, Eiche massiv
Gleiter:	Teflongleiter
Polsterung:	
Sitz:	Starre Begurtung mit Taschenfederkern, Polymousse, Vliesabdeckung
Rückenlehne u. Armteile:	Polymousse, Vliesabdeckung
Bezug:	Fixbezug mit Doppelsteppnaht Auf Wunsch Stoffbezug abnehmbar
Bezug Stuhl mit Armteile	aus verarbeitungstechnischen Gründen, Rückenlehne mit Zipp

Configurations:

Frame:	
Seat:	*Wooden construction*
Backrest:	*Metal construction with steel spring*
Armrests:	*Metal construction*
Legs:	*Beech wood, black,stain special staining, RAL-lacquered solid walnut, solid oak*
Glides:	*Teflon glides*
Upholstery:	
Seat:	*Rigid webbing with pocket coil springs, polyurethane foams, dacron overlay*
Back- and armrests:	*Polyurethane foams, dacron overlay*
Cover:	*Fixed covers with double stitch seams removable covers with fabric possible*
Cover chair with armrests	*Due to technical reasons backrest with zip*

Falten sind design- verarbeitungs-, material-, bzw. benützungsbedingt und stellen keinen Reklamationsgrund dar.
Wrinkles may occur due to design, treatment, quality of material and conditions of use and are no cause for claims.

CARINZIA *Design: LucidiPevere*

28163

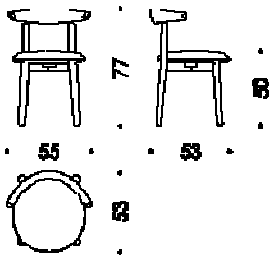

28165

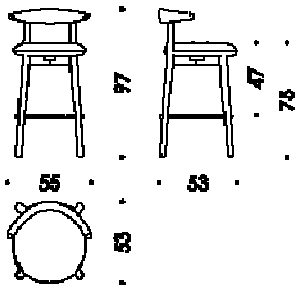

28166

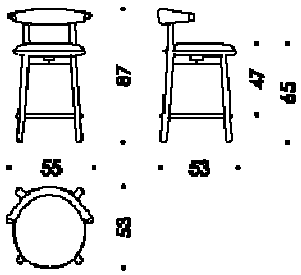

	28163	28165	28166
Sitzbreite in cm: *Seating width in cm:*	50	50	50
Sitzbreite in inches: *Seating width in inches:*	19,69	19,69	19,69
Sitztiefe in cm: *Seating depth in cm:*	50	50	50
Sitztiefe in inches: *Seating depth in inches*:	19,69	19,69	19,69
w/h/d/sh in inches:	21,65x30,31x20,87x19,69	21,65x38,19x20,87x29,53	21,65x34,25x20,87x25,59

Ausführungen

Gestell:	Holzkonstruktion Standard: Esche schwarz offenporig lackiert Aufpreis: Nuss massiv natur, Esche in RAL offenporig lackiert
Mögliche RAL-Farben:	RAL 1002 Sandgelb, RAL 5014 Taubenblau, RAL 6007 Flaschengrün, RAL 8015 Kastanienbraun RAL 9016 Verkehrsweiß
Fußring:	Black grey pulverbeschichtet Bei Gestell Nuss massiv natur: Bronze pulverbeschichtet
Gleiter:	Teflongleiter
Polsterung:	Taschenfederkern, Polymousse Sandwichaufbau mit Vliesabdeckung
Bezug:	Fixbezug mit Keder

Configurations:

Frame:	*Wooden frame* *Standard: black ash open pore varnish* *Surcharge: solid natural walnut,* *ash in RAL-colour open pore varnish*
Possible RAL-colours:	*RAL 1002 sand yellow, RAL 5014 pigeon blue,* *RAL 6007 bottle green, RAL 8015 chestnut brown,* *RAL 9016 traffic white*
Foot ring:	*Black grey powder-coated* *with frame solid natural walnut: bronze* *powder-coated*
Glides:	*Teflon glides*
Upholstery:	*Pocket springs* *polyurethane foams sandwich layered* *with dacron overlay*
Cover:	*Fixed cover with piping*

Falten sind design- verarbeitungs-, material-, bzw. benützungsbedingt und stellen keinen Reklamationsgrund dar.
Wrinkles may occur due to design, treatment, quality of material and conditions of use and are no cause for claims.

FAME *Design: Christophe Pillet*

22312

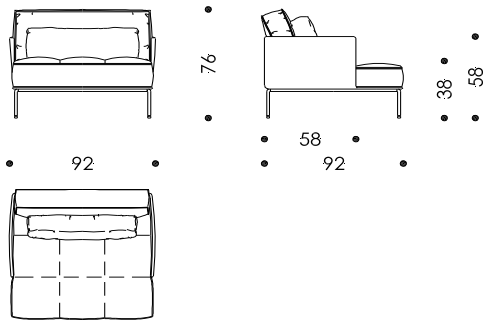

22317

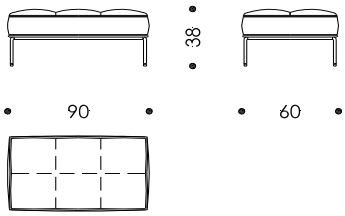

	22312	22317
Sitzbreite in cm: ***Seating width in cm:***	90	90
Sitzbreite in inches: ***Seating width in inches:***	35,43	35,43
Sitztiefe in cm: ***Seating depth in cm:***	53	60
Sitztiefe in inches: ***Seating depth in inches*** **:**	20,87	23,62
w/h/d/sh in inches:	36,22x29,92x36,22x14,96	35,43x14,96x23,62x14,96

Ausführungen		***Configurations:***	
Schale/Basisrahmen:	Metall-Holzkonstruktion	***Shell/Base Frame:***	*Metal-wooden construction*
Untergestell:	Standard: Black Grey pulverbeschichtet Auf Wunsch: Messing Satin Matt Aufpreis: Traffic White pulverbeschichtet	*Frame:*	*Standard: Black Grey powder-coated* *On Request: Brass Satin Matt* Surcharge: Traffic white powder-coated
Gleiter:	Lederfasergleiter	***Glides:***	*Leather Fiber glides*
Polsterung:		***Upholstery:***	
Sitz:	Loses Sitzkissen mit Taschenfederkern, Polymousse Sandwichaufbau und Vliesabdeckung	*Seat:*	*Loose seat cushion with pocket springs, polyurethai sandwich layered, dacron overlay*
Schale:	Polymousse mit Vliesabdeckung	*Shell:*	*Polyurethan foams sandwich layered, dacron overla*
Kissen groß:	100 % Federnfüllung mit Polymousse Kern	*Cushion large:*	*100% feather filling with polyurethan core*
Kissen klein:	100 % Federnfüllung	*Cushion small:*	100% feather filling
Bezug:		***Cover:***	
Sitz:	Fixbezug mit Steppnaht	*Seat:*	*Fixed cover with stitched seam*
Schale:	Fixbezug mit zwei Nadelsteppung Aufpreis: Schale andersfärbig	*Shell:*	*Fixed cover with two needle quilting* *Surcharge: Shell in different colour*
Kissen:	Bezug abnehmbar mit Steppnaht	*Kissen:*	*Removable cover with stitched seam*

Falten sind design- verarbeitungs-, material-, bzw. benützungsbedingt und stellen keinen Reklamationsgrund dar.
Wrinkles may occur due to design, treatment, quality of material and conditions of use and are no cause for claims.

FLEDERMAUS *Recreation Josef Hoffmann*

8412

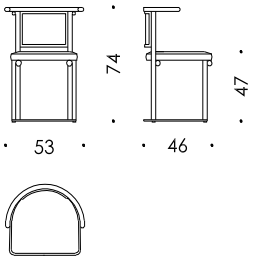

	8412
Sitzbreite in cm: ***Seating width in cm:***	53
Sitzbreite in inches: ***Seating width in inches:***	20,87
Sitztiefe in cm: ***Seating depth in cm:***	46
Sitztiefe in inches: ***Seating depth in inches:***	18,11
w/h/d/sh in inches:	20,87x29,13x18,11x18,50

Ausführungen		***Configurations:***	
Gestell:	Buche schwarz gebeizt	***Frame:***	*Beech black stained*
Gleiter:	Filzgleiter	***Glides:***	*Felted glides*
Polsterung:		***Upholstery:***	
Sitzteil:	Polymousse	*Seat:*	*Polyurethane foams*
Rückenlehne:	Polymousse	*Backrest:*	*Polyurethane foams*
Bezug:	Fixbezug	***Cover:***	*Fixed cover*

Falten sind design- verarbeitungs-, material-, bzw. benützungsbedingt und stellen keinen Reklamationsgrund dar.
Wrinkles may occur due to design, treatment, quality of material and conditions of use and are no cause for claims.

LESLIE *Design: Soda Designers - Nasrallah & Horner*

20863

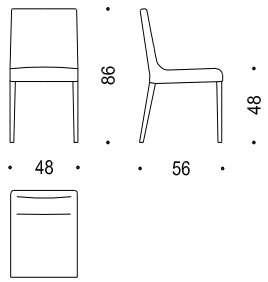

20864

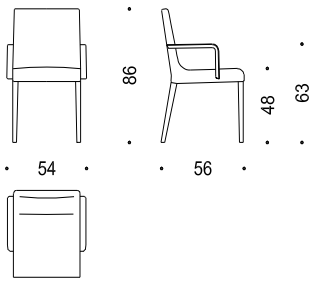

20883

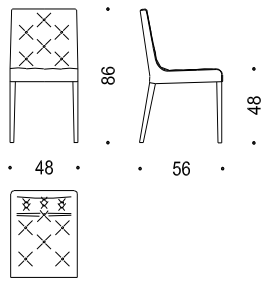

20884

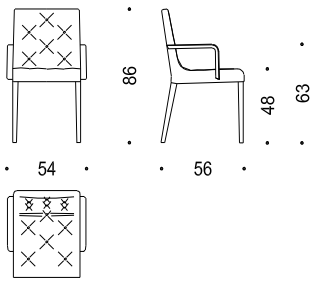

Achtung: Armteil immer lederbezogen (nach Wahl)
Attention: *armrest always with leather cover (free choice)*

	20863	**20864**	**20883**	**20884**
Sitzbreite in cm: ***Seating width in cm:***	48/45	48/45	48/45	48/45
Sitzbreite in inches: ***Seating width in inches:***	18,90 / 17,72	18,90 / 17,72	18,90 / 17,72	18,90 / 17,72
Sitztiefe in cm: ***Seating depth in cm:***	44	44	44	44
Sitztiefe in inches: ***Seating depth in inches*:**	17,32	17,32	17,32	17,32
w/h/d/sh in inches:	18,90x33,86x25,59x18,90	21,26x33,86x25,59x18,90	18,90x33,86x25,59x18,90	21,26x33,86x25,59x18,90

Ausführungen

Gestell:	
Rückenlehne:	Metallkonstruktion mit Stahlfeder
Sitz:	Holzkonstruktion
Armteile:	Metallkonstruktion mit Sichtholzeinleger in Standard: Buche schwarz RAL lackiert Aufpreis: Nuss massiv und Eiche natur
Füße:	Buche schwarz gebeizt, Sonderbeizung, RAL lackiert Nuss massiv, Eiche natur
Gleiter:	Teflongleiter
Polsterung:	Starre Begurtung mit Taschenfederkern Polymousse Sandwichaufbau, Vliesabdeckung
Bezug:	Fixbezug mit Saumabschluss und Steppnaht Sitz und Rückenlehne mit flacher Knopfheftung oder in Glattbezug

Configurations:

Frame:	
Backrest:	*Metal construction with steel spring*
Seat:	*Wooden frame*
Armrest:	*Metal construction with wooden inlay in beech wood* *Standard: black stained, RAL lacquered* *Surcharge: solid walnut and natural oak*
Legs:	*Beech wood black stained,* *special staining,RAL lacquered* *solid walnut or oak*
Glides:	*Teflon glides*
Upholstery:	*Fixed webbing with pocket coil springs* *polyurethane foams sandwich-layered, dacron overlay*
Cover:	*Fixed cover with seam ending and stitch seams* *seat and backrest with plain tacked buttons* *plain cover*

Falten sind design- verarbeitungs-, material-, bzw. benützungsbedingt und stellen keinen Reklamationsgrund dar.
Wrinkles may occur due to design, treatment, quality of material and conditions of use and are no cause for claims.

LESLIE *Design: Soda Designers - Nasrallah & Horner*

24363

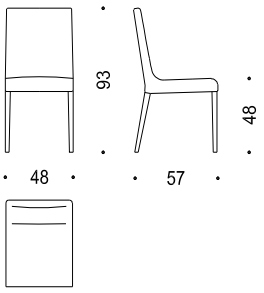

24364

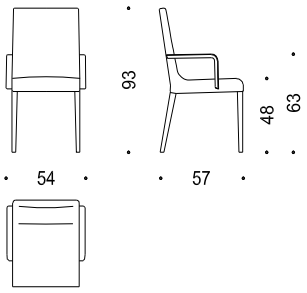

24383

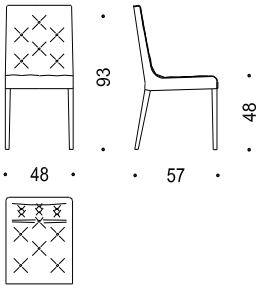

24384

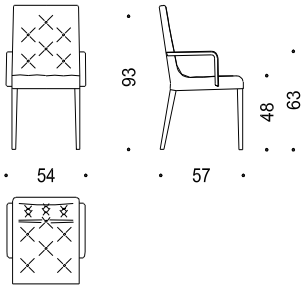

Achtung: Armteil immer lederbezogen (nach Wahl)
Attention: *armrest always with leather cover (free choice)*

	24363	**24364**	**24383**	**24384**
Sitzbreite in cm: ***Seating width in cm:***	48/45	48/45	48/45	48/45
Sitzbreite in inches: ***Seating width in inches:***	18,90 / 17,72	18,90 / 17,72	18,90 / 17,72	18,90 / 17,72
Sitztiefe in cm: ***Seating depth in cm:***	44	44	44	44
Sitztiefe in inches: ***Seating depth in inches*:**	17,32	17,32	17,32	17,32
w/h/d/sh in inches:	18,90x36,61x25,59x18,90	21,26x36,61x25,59x18,90	18,90x36,61x25,59x18,90	21,26x36,61x25,59x18,90

Ausführungen

Gestell:	
Rückenlehne:	Metallkonstruktion mit Stahlfeder
Sitz:	Holzkonstruktion
Armteile:	Metallkonstruktion mit Sichtholzeinleger in Standard: Buche schwarz RAL lackiert Aufpreis: Nuss massiv und Eiche natur
Füße:	Buche schwarz gebeizt, Sonderbeizung, RAL lackiert Nuss massiv, Eiche natur
Gleiter:	Teflongleiter
Polsterung:	Starre Begurtung mit Taschenfederkern Polymousse Sandwichaufbau, Vliesabdeckung
Bezug:	Fixbezug mit Saumabschluss und Steppnaht Sitz und Rückenlehne mit flacher Knopfheftung oder in Glattbezug

Configurations:

Frame:	
Backrest:	*Metal construction with steel spring*
Seat:	*Wooden frame*
Armrest:	*Metal construction with wooden inlay in beech wood* *Standard: black stained, RAL lacquered* *Surcharge: solid walnut and natural oak*
Legs:	*Beech wood black stained,* *special staining,RAL lacquered* *solid walnut or oak*
Glides:	*Teflon glides*
Upholstery:	*Fixed webbing with pocket coil springs* *polyurethane foams sandwich-layered, dacron overlay*
Cover:	*Fixed cover with seam ending and stitch seams* *seat and backrest with plain tacked buttons* *or plain cover*

Falten sind design- verarbeitungs-, material-, bzw. benützungsbedingt und stellen keinen Reklamationsgrund dar.
Wrinkles may occur due to design, treatment, quality of material and conditions of use and are no cause for claims.

LESLIE BARSTUHL *Design: Soda Designers - Nasrallah & Horner*

20865

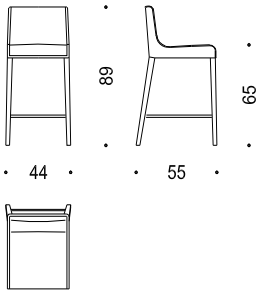

20885

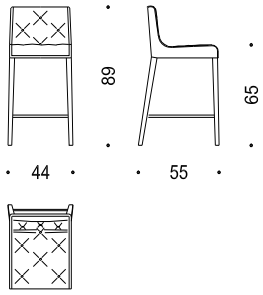

20866

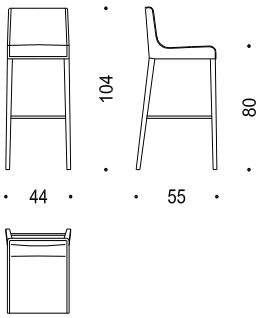

20886

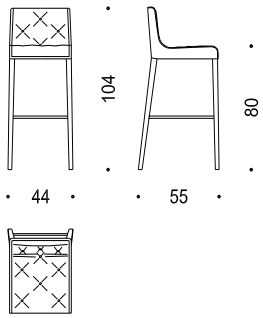

	20865 / 20885	20866 / 20886
Sitzbreite in cm: ***Seating width in cm:***	42	42
Sitzbreite in inches: ***Seating width in inches:***	16,54	16,54
Sitztiefe in cm: ***Seating depth in cm:***	37	37
Sitztiefe in inches: ***Seating depth in inches*:**	14,57	14,57
w/h/d/sh in inches:	17,32x35,04x21,65x25,59	17,32x40,94x21,65x31,50

Ausführungen		***Configurations:***	
Gestell: Rückenlehne: Sitz:	 Metallkonstruktion Holzkonstruktion	***Frame:*** *Backrest:* *Seat:*	 *Metal construction* *Wooden frame*
Füße:	Buche schwarz gebeizt, Nuss massiv, Eiche natur	***Legs:***	*Beech wood black stained,* *solid walnut or oak*
Fußraster:	Metallkonstruktion, schwarz pulverbeschichtet	***Toe clip:***	*Metal construction, black powder coated*
Gleiter:	Teflongleiter	***Glides:***	*Teflon glides*
Polsterung:	Starre Begurtung mit Taschenfederkern Polymousse Sandwichaufbau, Vliesabdeckung	***Upholstery:***	*Fixed webbing with pocket coil springs* *polyurethane foams sandwich-layered, dacron overlay*
Bezug:	Fixbezug mit Saumabschluss und Steppnaht Sitz und Rückenlehne mit flacher Knopfheftung, oder in Glattbezug	***Cover:***	*Fixed cover with seam ending and stitch seams* *seat and backrest with plain tacked buttons* *or plain cover*

Falten sind design- verarbeitungs-, material-, bzw. benützungsbedingt und stellen keinen Reklamationsgrund dar.
Wrinkles may occur due to design, treatment, quality of material and conditions of use and are no cause for claims.

LILIAN HIGH

26864
Lilian Dining Straight
einfärbig

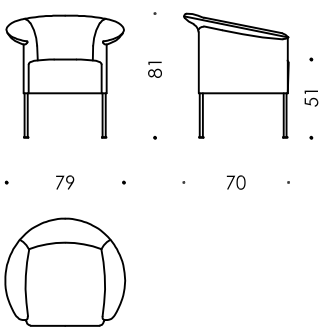

26764
Lilian Dining Straight
mehrfärbig

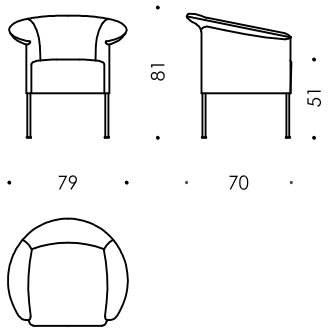

26863
Lilian Dining Casual
einfärbig

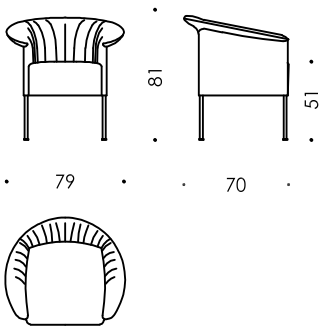

26763
Lilian Dining Casual
mehrfärbig

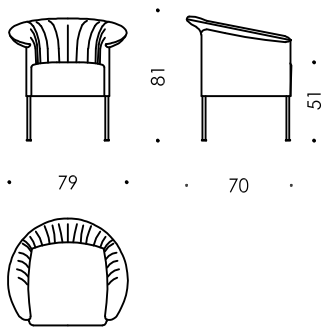

	26864 / 26764	26863 /26763
Sitzbreite in cm: ***Seating width in cm:***	49	49
Sitzbreite in inches: ***Seating width in inches:***	19,29	19,29
Sitztiefe in cm: ***Seating depth in cm:***	47	47
Sitztiefe in inches: ***Seating depth in inches:***	18,5	18,5
w/h/d/sh in inches:	31,10x31,89x27,56x20,08	31,10x31,89x27,56x20,08

Ausführungen		***Configurations:***	
Gestell:	Metallkonstruktion	***Frame:***	*Metal construction*
Füße:	Konifizierter Metallfuß black grey feinstruktur pulverbeschichtet	***Legs:***	*Butted metal legs black grey fine structure powder coated*
Fußabschluss:	black grey feinstruktur pulverbeschichtet, Aufpreis Messing satin matt	***legs cap:***	*Black grey fine structure powder coated, brass satin matt*
Gleiter:	Teflongleiter	***Glides:***	*Teflon glides*
Polsterung:		***Upholstery:***	
Korpus:	hoch belastbarer Polyurethan Schaumstoff mit Wellenfeder im Rücken, Vliesabdeckung	*Corpus:*	*High Resilience Polyurethan foam with zigzag springs in the backrest, dacron overlay*
Sitz:	Federkern, Polymousse Sanwichaufbau	*Seat:*	*Spring core, polyurethan sandwich-layered, dacron overlay*
Sitz:	und Vliesabdeckung		
Bezug:	Fixbezug mit Steppnaht	***covers:***	*Fixed covers with piping*

Falten sind design- verarbeitungs-, material-, bzw. benützungsbedingt und stellen keinen Reklamationsgrund dar.
Wrinkles may occur due to design, treatment, quality of material and conditions of use and are no cause for claims.

MERWYN *Design: Sebastian Herkner*

mit Holzfüßen / with wooden legs

29363

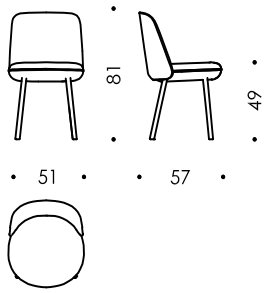

	29363
Sitzbreite in cm: ***Seating width in cm:***	51
Sitzbreite in inches: ***Seating width in inches:***	20,08
Sitztiefe in cm: ***Seating depth in cm:***	47
Sitztiefe in inches: ***Seating depth in inches:***	18,5
w/h/d/sh in inches:	20,08x31,89x21,65x19,29

Ausführungen		***Configurations:***	
Gestell:	Metall Holzkonstruktion	***Frame:***	*Wooden- metal construction*
Füße:	Buche schwarz decklackiert Aufpreis: Eiche massiv natur	***Legs:***	*Beech wood black lacquered* *Surcharge: solid oak natural*
Gleiter:	Teflongleiter	***Glides:***	*Teflon glides*
Polsterung:		***Upholstery:***	
Sitz:	Starre Begurtung, High Resilience Polyurethan-Schaumstoff mit Taschenfederkern, Vliesabdeckung	*Seat:*	*Fixed webbing, High Resilience Polyurethan foam with pocket springs, dacron overly*
Lehne:	hoch belastbarer Polyurethan Schaumstoff mit Metalleinleger, Vliesabdeckung	*Backcushion:*	*High Resilience Polyurethan foam with metal, dacron overlay*
Bezug:	Fixbezug	***Covers:***	*Fixed covers*

Falten sind design- verarbeitungs-, material-, bzw. benützungsbedingt und stellen keinen Reklamationsgrund dar.
Wrinkles may occur due to design, treatment, quality of material and conditions of use and are no cause for claims.

MERWYN *Design: Sebastian Herkner*

mit Metallfüßen / with metal legs

29365

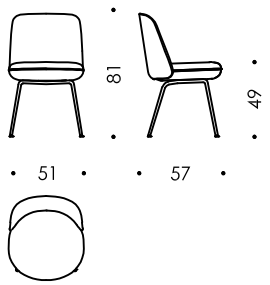

	29365
Sitzbreite in cm: ***Seating width in cm:***	51
Sitzbreite in inches: ***Seating width in inches:***	20,08
Sitztiefe in cm: ***Seating depth in cm:***	47
Sitztiefe in inches: ***Seating depth in inches:***	18,5
w/h/d/sh in inches:	20,08x31,89x21,65x19,29

Ausführungen		***Configurations:***	
Gestell:	Metall Holzkonstruktion	***Frame:***	*Wooden- metal construction*
Füße:	Black grey feinstruktur pulverbeschichtet Aufpreis: Messing satin matt oder soft copper lackiert	***Legs:***	*Black grey fine structure powder coated* *Surcharge: brass satin matt or soft copper lacquered*
Gleiter:	Teflongleiter	***Glides:***	*Teflon glides*
Polsterung:		***Upholstery:***	
Sitz:	Starre Begurtung, High Resilience Polyurethan-Schaumstoff mit Taschenfederkern, Vliesabdeckung	*Seat:*	*Fixed webbing, High Resilience Polyurethan foam with pocket springs, dacron overly*
Lehne:	hoch belastbarer Polyurethan Schaumstoff mit Metalleinleger, Vliesabdeckung	*Backcushion:*	*High Resilience Polyurethan foam with metal, dacron overlay*
Bezug:	Fixbezug	***Covers:***	*Fixed covers*

Falten sind design- verarbeitungs-, material-, bzw. benützungsbedingt und stellen keinen Reklamationsgrund dar.
Wrinkles may occur due to design, treatment, quality of material and conditions of use and are no cause for claims.

MERWYN *Design: Sebastian Herkner*

mit Holzfüßen / with wooden legs

29364

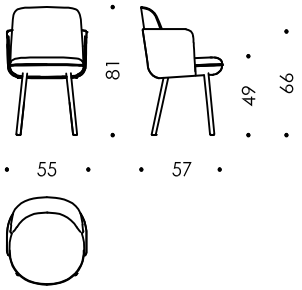

	29364
Sitzbreite in cm: ***Seating width in cm:***	51
Sitzbreite in inches: ***Seating width in inches:***	20,08
Sitztiefe in cm: ***Seating depth in cm:***	47
Sitztiefe in inches: ***Seating depth in inches:***	18,5
w/h/d/sh in inches:	21,65x31,89x22,44x19,29

Ausführungen		***Configurations:***	
Gestell:	Metall Holzkonstruktion	***Frame:***	*Wooden- metal construction*
Füße:	Buche schwarz decklackiert Aufpreis: Eiche massiv natur	***Legs:***	*Beech wood black lacquered* *Surcharge:solid oak natural*
Gleiter:	Teflongleiter	***Glides:***	*Teflon glides*
Polsterung:		***Upholstery:***	
Sitz:	Starre Begurtung, High Resilience Polyurethan-Schaumstoff mit Taschenfederkern, Vliesabdeckung	*Seat:*	*Fixed webbing, High Resilience Polyurethan foam with pocket springs, dacron overly*
Lehne:	hoch belastbarer Polyurethan Schaumstoff mit Metalleinleger, Vliesabdeckung	*Backcushion:*	*High Resilience Polyurethan foam with metal, dacron overlay*
Armteilschale:	Kunststoffteil,Vliesabdeckung	*Armrest shell:*	*Plastic part with dacron overlay*
Bezug:	Fixbezug	***Covers:***	*Fixed covers*

Falten sind design- verarbeitungs-, material-, bzw. benützungsbedingt und stellen keinen Reklamationsgrund dar.
Wrinkles may occur due to design, treatment, quality of material and conditions of use and are no cause for claims.

MERWYN *Design: Sebastian Herkner*

mit Metallfüßen / with metal legs

29366

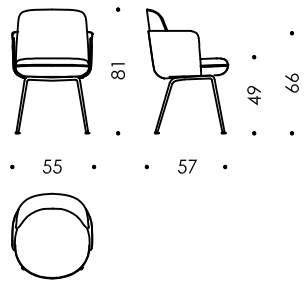

	29366
Sitzbreite in cm: ***Seating width in cm:***	51
Sitzbreite in inches: ***Seating width in inches:***	20,08
Sitztiefe in cm: ***Seating depth in cm:***	47
Sitztiefe in inches: ***Seating depth in inches:***	18,5
w/h/d/sh in inches:	21,65x31,89x22,44x19,29

Ausführungen		***Configurations:***	
Gestell:	Metall Holzkonstruktion	***Frame:***	*Wooden- metal construction*
Füße:	Black grey feinstruktur pulverbeschichtet Aufpreis: Messing satin matt oder soft copper lackiert	***Legs:***	*Black grey fine structure powder coated* *Surcharge: brass satin matt or soft copper lacquered*
Gleiter:	Teflongleiter	***Glides:***	*Teflon glides*
Polsterung:		***Upholstery:***	
Sitz:	Starre Begurtung, High Resilience Polyurethan-Schaumstoff mit Taschenfederkern, Vliesabdeckung	*Seat:*	*Fixed webbing, High Resilience Polyurethan foam with pocket springs, dacron overly*
Lehne:	hoch belastbarer Polyurethan Schaumstoff mit Metalleinleger, Vliesabdeckung	*Backcushion:*	*High Resilience Polyurethan foam with metal, dacron overlay*
Armteilschale:	Kunststoffteil,Vliesabdeckung	*Armrest shell:*	*Plastic part with dacron overlay*
Bezug:	Fixbezug	***Covers:***	*fixed covers*

Falten sind design- verarbeitungs-, material-, bzw. benützungsbedingt und stellen keinen Reklamationsgrund dar.
Wrinkles may occur due to design, treatment, quality of material and conditions of use and are no cause for claims.

MERWYN Drehstuhl / Swivel chair *Design: Sebastian Herkner*

29367

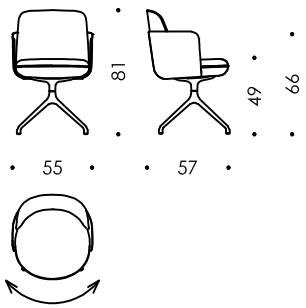

	29367
Sitzbreite in cm: ***Seating width in cm:***	51
Sitzbreite in inches: ***Seating width in inches:***	20,08
Sitztiefe in cm: ***Seating depth in cm:***	47
Sitztiefe in inches: ***Seating depth in inches:***	18,5
w/h/d/sh in inches:	21,65x31,89x22,44x19,29

Ausführungen		***Configurations:***	
Gestell:	Metall Holzkonstruktion	***Frame:***	*Wooden- metal construction*
Füße:	Standard: Aluminium poliert Auf Wunsch: Black grey feinstruktur pulverbeschichtet	***Legs:***	*Standard: polished aluminium* *On request: black grey fine structured powder coated*
Gleiter:	Teflongleiter	***Glides:***	*Teflon glides*
Polsterung:		***Upholstery:***	
Sitz:	Starre Begurtung, High Resilience Polyurethan-Schaumstoff mit Taschenfederkern, Vliesabdeckung	*Seat:*	*Fixed webbing, High Resilience Polyurethan foam with pocket springs, dacron overly*
Lehne:	hoch belastbarer Polyurethan Schaumstoff mit Metalleinleger, Vliesabdeckung	*Backcushion:*	*High Resilience Polyurethan foam with metal, dacron overlay*
Armteilschale:	Kunststoffteil,Vliesabdeckung	***Armrest shell:***	*Plastic part with dacron overlay*
Bezug:	Fixbezug	*Covers:*	*Fixed covers*

Falten sind design- verarbeitungs-, material-, bzw. benützungsbedingt und stellen keinen Reklamationsgrund dar.
Wrinkles may occur due to design, treatment, quality of material and conditions of use and are no cause for claims.

MERWYN DINING *Design: Sebastian Herkner*

mit Metallfüßen / with metal legs

29612

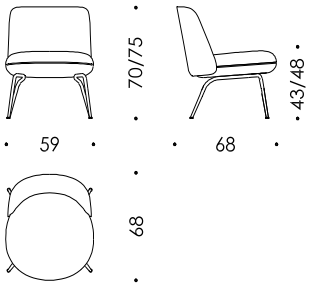

29720

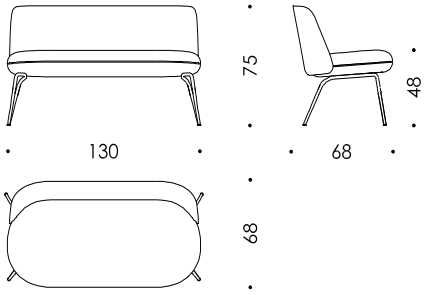

	29612	29720
Sitzbreite in cm: ***Seating width in cm:***	59	130
Sitzbreite in inches: ***Seating width in inches:***	23,23	51,18
Sitztiefe in cm: ***Seating depth in cm:***	53	53
Sitztiefe in inches: ***Seating depth in inches:***	20,87	20,87
w/h/d/sh in inches:	23,23x27,56/29,53x 26,77x16,93/18,90	51,18x29,53x26,77x18,90

Ausführungen

Gestell:	Metall Holzkonstruktion
Füße:	Black grey feinstruktur pulverbeschichtet Aufpreis: Messing satin matt oder soft copper lackiert
Gleiter:	Teflongleiter
Polsterung:	
Sitz:	Taschenfederkern, Polymousse Sandwichaufbau Vliesabdeckung
Lehne:	Polymousse Sandwichaufbau, Vliesabdeckung
Bezug:	Fixbezug

Configurations:

Frame:	*Wooden- metal construction*
Legs:	*Black grey fine structure powder coated* *Surcharge: brass satin matt or soft copper lacquered*
Glides:	*Teflon glides*
Upholstery:	
Seat:	*Pocket springs, polyurethane foams sandwich-layered dacron overly*
Backcushion:	*Polyurethane foams sandwich-layeredl, dacron overlay*
Covers:	*Fixed covers*

Falten sind design- verarbeitungs-, material-, bzw. benützungsbedingt und stellen keinen Reklamationsgrund dar.
Wrinkles may occur due to design, treatment, quality of material and conditions of use and are no cause for claims.

MERWYN DINING *Design: Sebastian Herkner*

mit Metallfüßen / with metal legs

29725

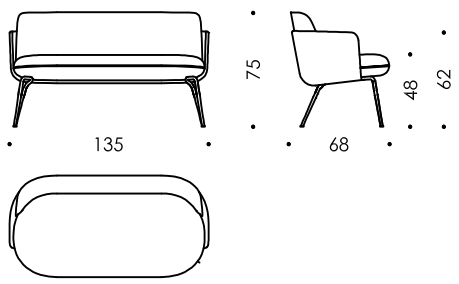

	29725
Sitzbreite in cm: ***Seating width in cm:***	130
Sitzbreite in inches: ***Seating width in inches:***	51,18
Sitztiefe in cm: ***Seating depth in cm:***	53
Sitztiefe in inches: ***Seating depth in inches:***	20,87
w/h/d/sh in inches:	53,15x29,53x26,77x18,90

Ausführungen		***Configurations:***	
Gestell:	Metall Holzkonstruktion	***Frame:***	*Wooden- metal construction*
Füße:	Black grey feinstruktur pulverbeschichtet Aufpreis: Messing satin matt oder soft copper lackiert	***Legs:***	*Black grey fine structure powder coated* *Surcharge: brass satin matt or soft copper lacquered*
Gleiter:	Teflongleiter	***Glides:***	*Teflon glides*
Polsterung:		***Upholstery:***	
Sitz:	Taschenfederkern, Polymousse Sandwichaufbau Vliesabdeckung	*Seat:*	*Fixed webbing, molded foam with pocket springs dacron overly*
Lehne:	Polymousse Sandwichaufbau, Vliesabdeckung	*Backcushion:*	*Molded foam with metal, dacron overlay*
Armteilschale:	Kunststoffteil,Vliesabdeckung	*Armrest shell:*	*Plastic part with dacron overlay*
Bezug:	Fixbezug	***Covers:***	*Fixed covers*

Falten sind design- verarbeitungs-, material-, bzw. benützungsbedingt und stellen keinen Reklamationsgrund dar.
Wrinkles may occur due to design, treatment, quality of material and conditions of use and are no cause for claims.

MERWYN BARSTUHL *Design: Sebastian Herkner*

29368

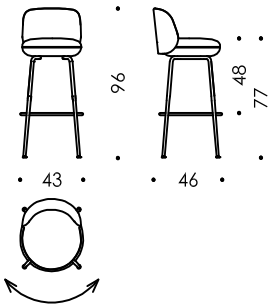

29369

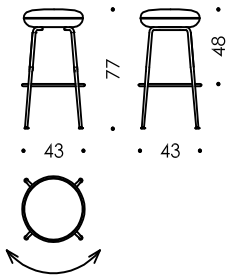

	29368	29369
Sitzbreite in cm: ***Seating width in cm:***	43	43
Sitzbreite in inches: ***Seating width in inches:***	16,93	16,93
Sitztiefe in cm: ***Seating depth in cm:***	43	43
Sitztiefe in inches: ***Seating depth in inches*:**	16,93	16,93
w/h/d/sh in inches:	16,93x37,80x18,11x30,32	16,93x37,80x18,11x30,32

Ausführungen

Gestell:	
Rückenlehne:	Metallkonstruktion
Sitz:	Holzkonstruktion
Füße:	Standard: black grey pulverbeschichtet Aufpreis: Messing satin matt oder soft copper lackiert
Gleiter:	Teflongleiter
Polsterung:	Polymousse Sandwichaufbau, Vliesabdeckung Standard: Britisch Feuercode
Bezug:	Fixbezug

Configurations:

Frame:	
Backrest:	*Metal construction*
Seat:	*Wooden frame*
Legs:	*Standard: black grey powder coated* *Surcharge: brass satin matt powder coated or soft copper lacquered*
Glides:	*Teflon glides*
Upholstery:	*Polyurethane foams sandwich-layered, dacron overlay* *Standard: british fire code*
Cover:	*Fixed cover*

Falten sind design- verarbeitungs-, material-, bzw. benützungsbedingt und stellen keinen Reklamationsgrund dar.
Wrinkles may occur due to design, treatment, quality of material and conditions of use and are no cause for claims.

MILES DINING *Design: Sebastian Herkner*

27112

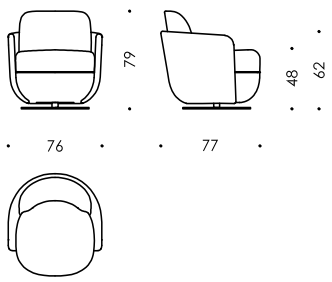

27120

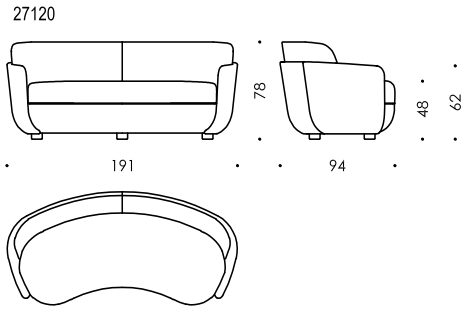

27125

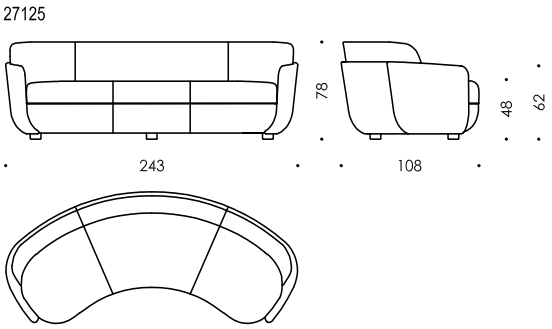

27130

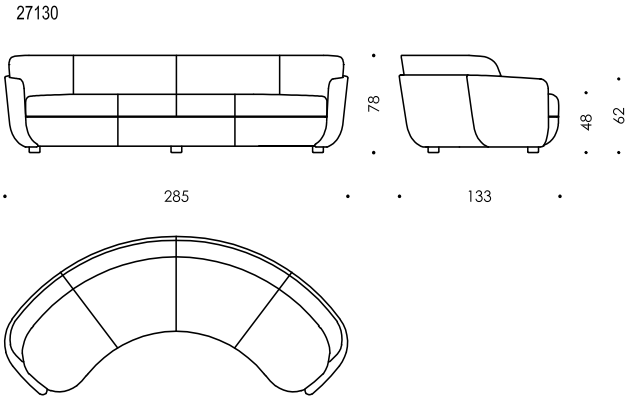

	27112	27120	27125	27130
Sitzbreite in cm: ***Seating width in cm:***	65	172	218	257
Sitzbreite in inches: ***Seating width in inches:***	25,59	67,72	85,83	101,18
Sitztiefe in cm: ***Seating depth in cm:***	57	57	57	57
Sitztiefe in inches: ***Seating depth in***	22,44	22,44	22,44	22,44
w/h/d/sh in inches:	29,92x31,10x30,31x18,90	75,20x30,71x37,01x18,90	95,67x30,71x42,52x18,90	112,20x30,71x52,36x18,90

Ausführungen

Gestell:	Metall- Holzkonstruktion
Füße **Lounge Fauteuil:**	Drehteller, schwarz pulverbeschichtet
Füße:	Kunststoff schwarz
Polsterung:	
Sitz:	Taschenfederkern, Polymousse Sandwichaufbau, Vliesabdeckung
Lehne:	Polymousse Sandwichaufbau,Vliesabdeckung
Armteilschale:	hoch belastbarer Polyurethan Schaumstoff, Vliesabdeckung
Bezug:	Fixbezug mit Keder
Keder:	Standard: wie Bezugsmaterial Auf Wunsch: Leder in den Standardfarben Color atlantic, black, cognac, dark grey, mocca, sand, siena und taupe Aufpreis: andersfarbiges Leder

Configurations:

Frame:	*Combined wooden and metal construction*
Legs ***Lounge Fauteuil***	*Revolving base black powder coated*
Legs:	*Black plastic*
Upholstery:	
Seat:	*Pocket coil springs, polyurethane foams sandwich layered, dacron overlay*
Backrest:	*Polyurethane foams sandwich layered, dacorn overlay*
Armshell:	*High Resilience Polyurethan foam, dacron overlay*
Covers:	*Fixed covers with piping*
Piping:	*Standard: same as cover material* *Available without surcharge: leather in standard colours Color atlantic, black, cognac, dark grey, mocca, sand, siena and taupe* *Surcharge: different leather*

Falten sind design- verarbeitungs-, material-, bzw. benützungsbedingt und stellen keinen Reklamationsgrund dar.
Wrinkles may occur due to design, treatment, quality of material and conditions of use and are no cause for claims.

MONO *Design: Marco Dessi*

26112

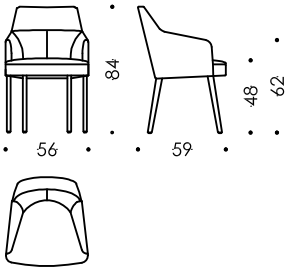

26142

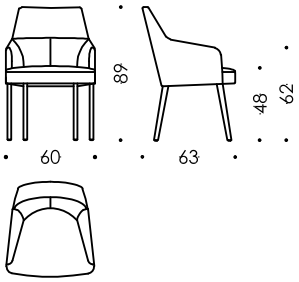

Auch in einer Stoff/Leder Kombination erhältlich: Rücken-Armteil-Schale außen in Leder bezogen.
Also available in fabric/leather combination: outside of back and armrest shell covered in leather.

	26112	**26142**
Sitzbreite in cm: ***Seating width in cm:***	49	53
Sitzbreite in inches: ***Seating width in inches:***	19,29	20,87
Sitztiefe in cm: ***Seating depth in cm:***	43	47
Sitztiefe in inches: ***Seating depth in inches:***	16,93	18,5
w/h/d/sh in inches:	22,05x33,07x23,23x18,90	23,62x35,04x18,90x24,80

Ausführungen

Gestell:	High Resilience Polyurethan Schaumstoff mit Metalleinleger und Stahlfeder
Füße:	Buche schwarz gebeizt, Teflonleiter Sonderbeizung, RAL-Lackierung, oder Nuss massiv, Eiche massiv
Gleiter:	Teflongleiter
Polsterung:	
Sitz:	Elastische Begurtung mit Taschenfederkern Polymousse-Sandwichaufbau, Vliesabdeckung
Schale:	hoch belastbarer Polyurethan Schaumstoff, Vliesabdeckung
Bezug:	Fixbezug Vliesmaterial im Bezug eingearbeitet

Configurations:

Frame:	*High Resilience Polyurethan foam shell with metal insertion and steel spring*
Legs:	*Beech wood, black, teflon glides, special staining, RAL lacquered, or solid walnut, solid oak*
Glides:	*Teflon glides*
Upholstery:	
Seat:	*Elastic webbing with pocket coil springs,polyurethane foams sandwich layered, dacron overlay*
	High Resilience Polyurethan foam, dacron overlay
Covers:	*Fixed covers dacron stitched into cover*

Falten sind design- verarbeitungs-, material-, bzw. benützungsbedingt und stellen keinen Reklamationsgrund dar.
Wrinkles may occur due to design, treatment, quality of material and conditions of use and are no cause for claims.

MORTON *Design: Sebastian Herkner*

22194

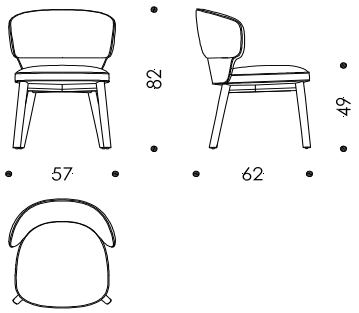

	22194
Sitzbreite in cm: ***Seating width in cm:***	48
Sitzbreite in inches: ***Seating width in inches:***	18,9
Sitztiefe in cm: ***Seating depth in cm:***	50
Sitztiefe in inches: ***Seating depth in inches*:**	19,69
w/h/d/sh in inches:	22,44x32,28x24,41x19,29

Ausführungen		***Configurations:***	
Sitz:	Holzkonstruktion	***Seat:***	*Wooden construction*
Lehne:	Formsperrholz Schale mit Federmechanismus	***Backrest:***	*Molded plywood shell with spring mechanism*
Untergestell:	Standard: Esche massiv Schwarz offenporig lackiert Aufpreis: Nuss massiv	***Frame:***	*Standard: Ash solid Black open-pored varnish* Surcharge: Walnut solid
Gleiter:	Teflongleiter	***Glides:***	*Teflon glides*
Polsterung:		***Upholstery:***	
Sitz:	Taschenfederkern, Polymousse Sandwichaufbau und Vliesabdeckung	*Seat:*	*Pocket springs, Polyurethane foams sandwich layer* *Dacron overlay*
Lehne:	Polymousse Sandwichaufbau, Vliesabdeckung	*Backrest:*	*Polyurethane foams sandwich layered, dacron over*
Bezug:	Fixbezug mit Keder	***Covers:***	*Fixed cover with piping*

Falten sind design- verarbeitungs-, material-, bzw. benützungsbedingt und stellen keinen Reklamationsgrund dar.
Wrinkles may occur due to design, treatment, quality of material and conditions of use and are no cause for claims.

NILS *Design: Soda Designers - Nasrallah & Horner*

mit Holzfüßen / with wooden legs

23563

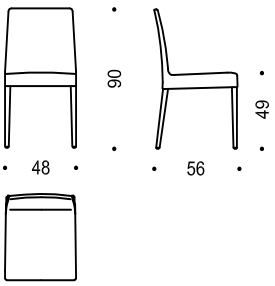

23564

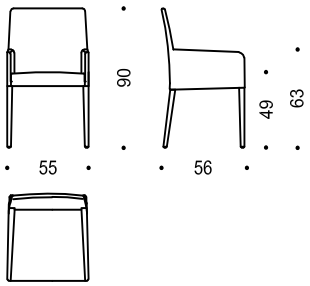

23565

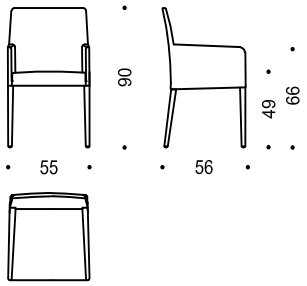

23566

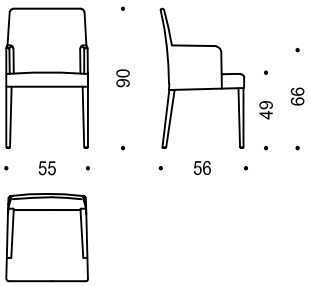

	23563	23564	23565	23566
Sitzbreite in cm: ***Seating width in cm:***	48 / 46	46 / 42	46 / 42	46 / 42
Sitzbreite in inches: ***Seating width in inches:***	18,90 / 18,11	18,11 / 16,54	18,11 / 16,54	18,11 / 16,54
Sitztiefe in cm: ***Seating depth in cm:***	45	45	45	45
Sitztiefe in inches: ***Seating depth in inches*:**	17,72	17,72	17,72	17,72
w/h/d/sh in inches:	18,90x35,43x22,05x19,29	21,65x35,43x22,05x19,29	21,65x35,43x22,05x19,29	21,65x35,43x22,05x19,29

Ausführungen

Gestell:	
Sitz:	Holzkonstruktion
Rückenlehne:	Metallkonstruktion mit Stahlfeder
Armteile:	Metallkonstruktion
Füße:	Buche schwarz gebeizt, Sonderbeizung RAL-lackiert, Nuss massiv, Eiche massiv
Gleiter:	Teflongleiter
Polsterung:	
Sitz:	Starre Begurtung mit Taschenfederkern, Polymousse-Sandwichaufbau, Vliesabdeckung
Lehn- und Armteil	Polymousse, Vliesabdeckung
Bezug:	Fixbezug mit Doppelsteppnaht Aufpreis: Stoffbezug abnehmbar

Configurations:

Frame:	
Seat:	*Wooden construction*
Backrest:	*Metal construction with steel spring*
Armrests:	*Metal construction*
Legs:	*Beech wood, black,special staining* *RAL-lacquered,solid walnut, solid oak*
Glides:	*Teflon glides*
Upholstery:	
Seat:	*Fixed webbing with pocket coil springs,* *Polyurethane foams sandwich layered,* *dacron overlay*
Back- and armrests:	*Polyurethane foams, dacron overlay*
Cover:	*Fixed covers with double stitch seams* *Surcharge: removeable cover with fabric*

Falten sind design- verarbeitungs-, material-, bzw. benützungsbedingt und stellen keinen Reklamationsgrund dar.
Wrinkles may occur due to design, treatment, quality of material and conditions of use and are no cause for claims.

ODEON Dining Sofa *Design: Marco Dessi*

25325 Odeon Dining Sofa 181 - 230

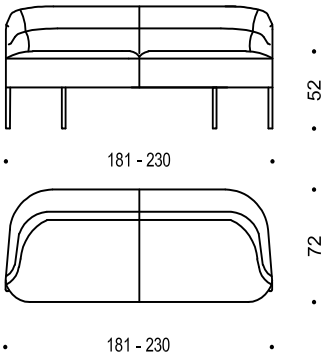

25330 Odeon Dining Sofa 231- 280

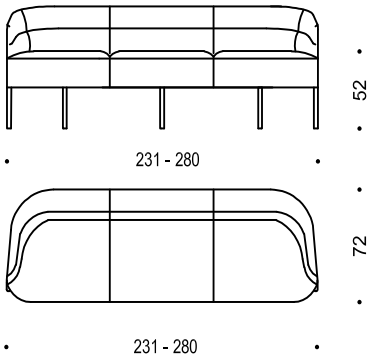

25335 Odeon Dining Sofa 281 - 350

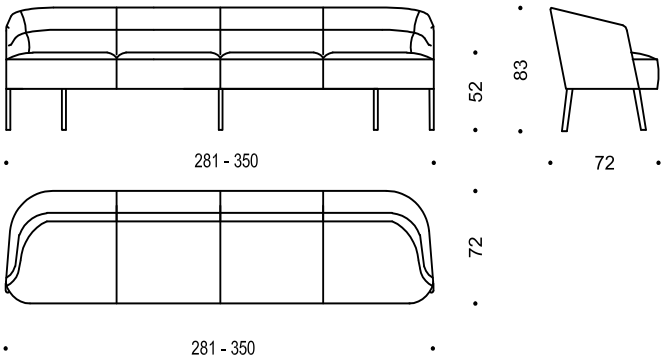

Das Maß ist frei wählbar zwischen 181 und 350 cm.
Bitte geben sie bei der Bestellung das gewünschte Maß an.

The measurement is freely selectable between 181 and 350 cm.
Please choose the dimension when ordering.

	25325	**25330**	**25335**
Sitzbreite in cm: ***Seating width in cm:***	161 - 210	211 - 260	261 - 330
Sitzbreite in inches: ***Seating width in inches:***	63,39 - 82,68	83,07 - 102,36	102,76 - 129,92
Sitztiefe in cm: ***Seating depth in cm:***	45	45	45
Sitztiefe in inches: ***Seating depth in inches:***	17,72	17,72	17,72
w/h/d/sh in inches:	71,26-90,55x 32,68x28,35x20,47	90,94-110,24x 32,68x28,35x20,47	110,63-137,80 x32,68x28,35x20,47

Ausführungen

Gestell:	Metall- Holzkonstruktion
Füße:	Buche schwarz gebeizt, Filzgleiter Sonderbeizung, RAL-Lackierung,
Gleiter:	Teflongleiter
Polsterung:	
Sitz:	Federkern, Juteabdeckung, Polymousse-Sandwichaufbau
Lehn- und Armteil	Polymousse-Sandwichaufbau
Bezug:	Fixbezug mit Rundkeder Vliesmaterial im Bezug eingearbeitet

Configurations:

Frame:	*Combined wooden and metal construction*
Legs:	*Beech wood, black, felt glides, special staining, RAL lacquered,*
Glides:	*Teflon glides*
Upholstery:	
Seat:	*Coil springs, jute overlay, polyurethane foams sandwich layered*
Back- and armres	*Polyurethane foams sandwich layered*
Covers:	*Fixed covers with piping dacron stitched into cover*

Falten sind design- verarbeitungs-, material-, bzw. benützungsbedingt und stellen keinen Reklamationsgrund dar.
Wrinkles may occur due to design, treatment, quality of material and conditions of use and are no cause for claims.

PARADISE BIRD *Design: Wittmann Nichetto Workshop*

mit Drehgestell / with swivel base

26464

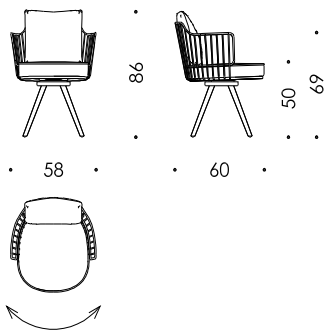

	26464
Sitzbreite in cm: ***Seating width in cm:***	48
Sitzbreite in inches: ***Seating width in inches:***	18,9
Sitztiefe in cm: ***Seating depth in cm:***	42
Sitztiefe in inches: ***Seating depth in inches:***	16,54
w/h/d/sh in inches:	22,83x33,86x23,62x19,69

Ausführungen

Gestell:	
Sitz:	Holzkonstruktion
Korpus:	Metallkonstruktion in Black grey oder Messing satin matt Aufpreis: Soft copper lackiert
Fussgestell:	Metallkonstruktion mit Dreh- und Rückholmechanik in Black grey oder Messing satin matt Aufpreis: Soft copper lackiert
Gleiter:	Teflongleiter
Polsterung:	
Sitz:	Taschenfederkern, Kaltschaum Sandwichaufbau und Vliesabdeckung
Kissen:	100% Federnfüllung mit Polymousse Kern
Bezug:	
Sitz:	Fixbezug mit Rundkeder
Lehnkissen:	Bezug abnehmbar mit Rundkeder

Configurations:

Frame:	
Seat:	*Wooden construction*
Corpus:	*Metal construction in black grey or brass satin matt* *surcharge: soft copper laquered*
Base frame:	*Metal construction with rotating and return mechanism* *in black grey or brass satin matt* *Surcharge: soft copper laquered*
Glides:	*Teflon glides*
Upholstery:	
Seat:	*Pocket springs,cold foam sandwich layered, dacron overlay*
Cushion:	*100% feather filling with polyurethan core*
Cover:	
Seat:	*Fixed cover with round piping*
Back cusion:	*Cover removable with round piping*

Falten sind design- verarbeitungs-, material-, bzw. benützungsbedingt und stellen keinen Reklamationsgrund dar.
Wrinkles may occur due to design, treatment, quality of material and conditions of use and are no cause for claims.

SEDAN *Design: Jan Armgardt*

11063

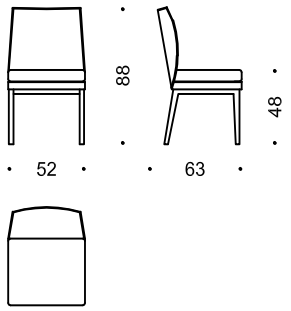

11064

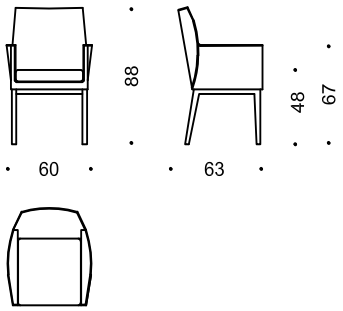

	11063	11064
Sitzbreite in cm: ***Seating width in cm:***	52	44
Sitzbreite in inches: ***Seating width in inches:***	20,47	17,32
Sitztiefe in cm: ***Seating depth in cm:***	44	44
Sitztiefe in inches: ***Seating depth in inches*** **:**	17,32	17,32
w/h/d/sh in inches:	20,47x34,65x24,8x18,90	23,62x34,65x24,8x18,90

Ausführungen		***Configurations:***	
Gestell:		***Frame:***	
Lehne:	Metallkonstruktion	*Backrest:*	*Metal construction*
Sitz:	Holzkonstruktion	*Seat:*	*Wooden frame*
Füße:	Buche schwarz gebeizt, RAL lackiert, Sonderbeizung, Nuss massiv, Eiche massiv	***Legs:***	*Beech wood, black,* *RAL-lacquered, special staining,* *solid walnut, solid oak*
Gleiter:	Teflongleiter	***Glides:***	*Teflon glides*
Polsterung:	Elastische Begurtung, Unterpolsterung Polymousse mit Vliesabdeckung	***Upholstery:***	*Elastic webbing, lower upholstery polyurethane foams with dacron overlay,*
Sitz, Rücken- u. Armlehne:	Polymousse mit Vliesabdeckung	*Seat, back- and armrests:*	*Polyurethane foams, dacron overlay*
Bezug:	Fixbezug mit Keder Keder: wenn der Bezug gemustert ist - Kederausführung uni Loses Sitzkissen mit Haftbandfixierung	***Cover:***	*Fixed covers with piping* *if fabric is patterned, piping in solid colour* *loose seat-cushion fixed with velcro strips*

Falten sind design- verarbeitungs-, material-, bzw. benützungsbedingt und stellen keinen Reklamationsgrund dar.
Wrinkles may occur due to design, treatment, quality of material and conditions of use and are no cause for claims.

SHILO STUHL *Design: Soda Designers*

Fußgestell 4-Fuß / base frame 4-legs

27263

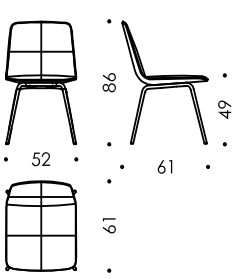

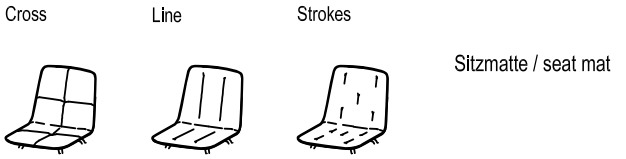

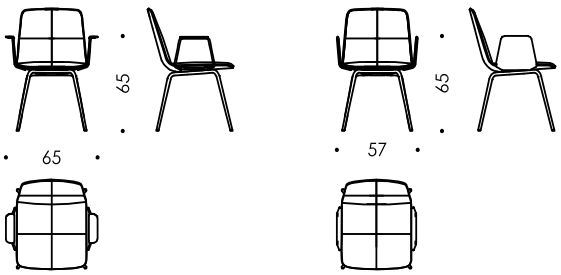

	27263
Sitzbreite in cm: ***Seating width in cm:***	50
Sitzbreite in inches: ***Seating width in inches:***	19,69
Sitztiefe in cm: ***Seating depth in cm:***	45
Sitztiefe in inches: ***Seating depth in inches:***	17,72
w/h/d/sh in inches:	20,47x33,86x24,02x19,29

Ausführungen

Gestell:	Formsperrholzschale
Füße:	Konifiziertes Metallgestell Standard: Black grey pulverbeschichtet Auf Wunsch: Messing satin matt Aufpreis: Soft copper
Gleiter:	Teflongleiter
Polsterung:	
Sitz / Lehnenschale:	Polymousse, Vliesabdeckung
Sitz / Lehnmatte:	High Resilience Polyurethan Schaumstoff mit Vliesabdeckung
Armrest wire:	Metallgestell mit Lederpad Standard: Black grey pulverbeschichtet Auf Wunsch: Messing satin matt Aufpreis: Soft copper
Armrest full leather:	Formsperrholz lederbezogen
Bezug:	
Sitz / Lehnenschale:	Fixbezug mit Steppnaht
Sitz / Lehnmatte:	Legere Optik mit drei Matten Designs Matten mittels Klettpunkte von der Schale abnehmbar

Configurations:

Frame:	*Molded plywood shell*
Legs:	*Butted metal frame* *Standard: black grey powder coated* *On request: brass satin matt* *Surcharge: soft copper*
Glides:	*Teflon glides*
Upholstery:	
Seat / backrest shell:	*Polyurethan foam with dacron overlay*
Seat / backrest mat:	*High Resilience Polyurethan foam with dacron overlay*
Armrest wire:	*Metal construction* *Standard: black grey powder coated* *On request: brass satin matt* *Surcharge: soft copper*
Armrest full leather	*Molded plywood leather covered*
Covers:	
Seat / backrest shell:	*Fixed covers with piping*
Seat / backrest mat:	*Casual look with three mat designs* *mats can be removed from the shell using Velcro points*

Falten sind design- verarbeitungs-, material-, bzw. benützungsbedingt und stellen keinen Reklamationsgrund dar.
Wrinkles may occur due to design, treatment, quality of material and conditions of use and are no cause for claims.

SHILO STUHL *Design: Soda Designers*

Fußgestell Drahtgestell / base with wire frame

27264

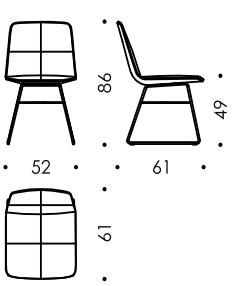

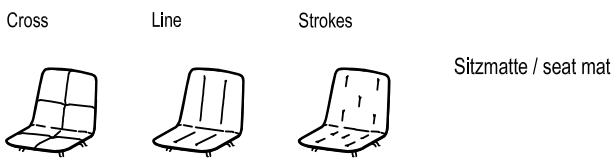

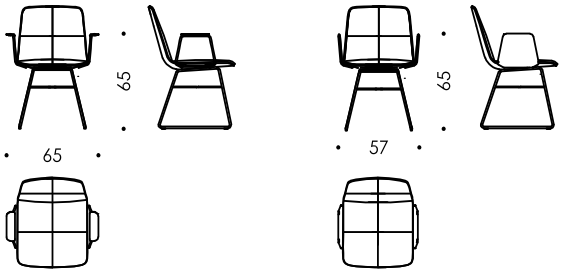

	27264
Sitzbreite in cm: ***Seating width in cm:***	50
Sitzbreite in inches: ***Seating width in inches:***	19,69
Sitztiefe in cm: ***Seating depth in cm:***	45
Sitztiefe in inches: ***Seating depth in inches:***	17,72
w/h/d/sh in inches:	20,47x33,86x24,02x19,29

Ausführungen

Gestell:	Formsperrholzschale
Füße:	Drahtgestell Standard: Black grey pulverbeschichtet Auf Wunsch: Messing satin matt Aufpreis: Soft copper
Gleiter:	Teflongleiter
Polsterung:	
Sitz / Lehnenschale:	Polymousse, Vliesabdeckung
Sitz / Lehnmatte:	High Resilience Polyurethan Schaumstoff mit Vliesabdeckung
Armrest wire:	Metallgestell Standard: Black grey pulverbeschichtet Auf Wunsch: Messing satin matt Aufpreis: Soft copper
Armrest full leather:	Formsperrholz lederbezogen
Bezug:	
Sitz / Lehnenschale:	Fixbezug mit Steppnaht
Sitz / Lehnmatte:	Legere Optik mit drei Matten Designs Matten mittels Klettpunkte von der Schale abnehmbar

Configurations:

Frame:	*Molded plywood shell*
Legs:	*Wire frame* *Standard: black grey powder coated* *On request: brass satin matt* *Surcharge: soft copper*
Glides:	*Teflon glides*
Upholstery:	
Seat / backrest shell:	*Polyurethan foam with dacron overlay*
Seat / backrest mat:	*High Resilience Polyurethan foam with dacron overlay*
Armrest wire:	*Metal construction* *Standard: black grey powder coated* *On request: brass satin matt* *Surcharge: soft copper*
Armrest full leather	*Molded plywood leather covered*
Covers:	
Seat / backrest shell:	*Fixed covers with piping*
Seat / backrest mat:	*Casual look with three mat designs* *mats can be removed from the shell using Velcro points*

Falten sind design- verarbeitungs-, material-, bzw. benützungsbedingt und stellen keinen Reklamationsgrund dar.
Wrinkles may occur due to design, treatment, quality of material and conditions of use and are no cause for claims.

SHILO STUHL *Design: Soda Designers*

Fußgestell drehbar / swivel base frame

27265

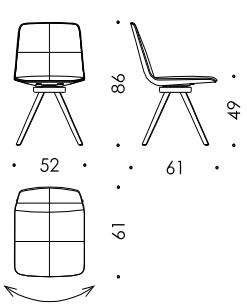

Sitzmatte / seat mat

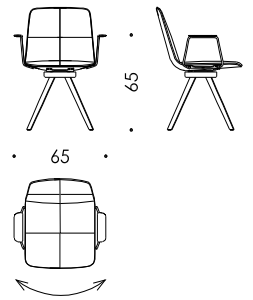

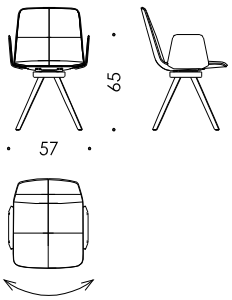

Armlehne / armrest

	27265
Sitzbreite in cm: ***Seating width in cm:***	50
Sitzbreite in inches: ***Seating width in inches:***	19,69
Sitztiefe in cm: ***Seating depth in cm:***	45
Sitztiefe in inches: ***Seating depth in inches:***	17,72
w/h/d/sh in inches:	20,47x33,86x24,02x19,29

Ausführungen

Gestell:	Formsperrholzschale
Füße:	Fußgestell drehbar mit Rückholmechanik Standard: Black grey pulverbeschichtet Auf Wunsch: Messing satin matt Aufpreis: Soft copper
Gleiter:	Teflongleiter
Polsterung:	
Sitz / Lehnenschale:	Polymousse, Vliesabdeckung
Sitz / Lehnmatte:	High Resilience Polyurethan Schaumstoff mit Vliesabdeckung
Armrest wire:	Metallgestell Standard: Black grey pulverbeschichtet Auf Wunsch: Messing satin matt Aufpreis: Soft copper
Armrest full leather:	Formsperrholz lederbezogen
Bezug:	
Sitz / Lehnenschale:	Fixbezug mit Steppnaht
Sitz / Lehnmatte:	Legere Optik mit drei Matten Designs Matten mittels Klettpunkte von der Schale abnehmbar

Configurations:

Frame:	*Molded plywood shell*
Legs:	*Rotating base frame with return mechanism* *Standard: black grey powder coated* *On request: brass satin matt* *Surcharge: soft copper*
Glides:	*Teflon glides*
Upholstery:	
Seat / backrest shell:	*Polyurethan foam with dacron overlay*
Seat / backrest mat:	*High Resilience Polyurethan foam with dacron overlay*
Armrest wire:	*Metal construction* *Standard: black grey powder coated* *On request: brass satin matt* *Surcharge: soft copper*
Armrest full leather	*Molded plywood leather covered*
Covers:	
Seat / backrest shell:	*Fixed covers with piping*
Seat / backrest mat:	*Casual look with three mat designs* *mats can be removed from the shell using Velcro points*

Falten sind design- verarbeitungs-, material-, bzw. benützungsbedingt und stellen keinen Reklamationsgrund dar.
Wrinkles may occur due to design, treatment, quality of material and conditions of use and are no cause for claims.

SHILO STUHL *Design: Soda Designers*

E27260

Cross Line Strokes

Tauschmatte / swap mat

Ausführungen

Polsterung:	High Resilience Polyurethan Schaumstoff mit Vliesabdeckung
Bezug:	Legere Optik mit drei Matten Designs Matten mittels Klettpunkte von der Schale abnehmbar

Configurations:

Upholstery:	*High Resilience Polyurethan foam with dacron overlay*
Covers:	*Casual look with three mat designs* *mats can be removed from the shell using Velcro points*

Falten sind design- verarbeitungs-, material-, bzw. benützungsbedingt und stellen keinen Reklamationsgrund dar.
Wrinkles may occur due to design, treatment, quality of material and conditions of use and are no cause for claims.

TOGA *Design: Jan Armgardt*

22663 22664

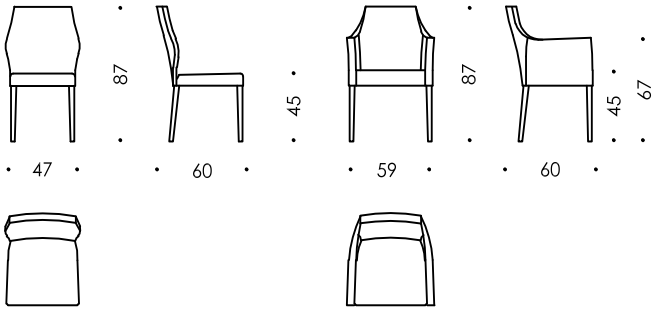

	22663	22664
Sitzbreite in cm: ***Seating width in cm:***	47	45
Sitzbreite in inches: ***Seating width in inches:***	18,5	17,72
Sitztiefe in cm: ***Seating depth in cm:***	44	44
Sitztiefe in inches: ***Seating depth in inches*** **:**	17,32	17,32
w/h/d/sh in inches:	18,50x34,25x23,62x17,72	23,23x34,25x23,62x17,72

Ausführungen

Gestell:	Holzkonstruktion
Rückenlehne:	Metallkonstruktion
Armteile:	Metallkonstruktion
Füße:	Buche schwarz gebeizt, Sonderbeizung, RAL lackiert
Gleiter:	Teflongleiter
Polsterung:	
Sitz:	elastische Begurtung, Polymousse, Vliesabdeckung
Lehne und Armteile:	elastische Bespannung mit Polymousse, Vliesabdeckung
Bezug:	Fixbezug mit Kantensteppnaht
Bezug Stuhl mit Armteilen:	aus verarbeitungstechnischen Gründen, Rückenlehne mit Zipp

Configurations:

Frame:	*Wooden construction*
Backrest:	*metal construction*
Armrests:	*metal construction*
Legs:	*Beech wood black, special staining, RAL lacquered*
Glides:	*Teflon glides*
Upholstery:	
Seat:	*Elastic webbing, polyurethane foams, dacron overlay*
Back- and armrests:	*Elastic webbing, polyurethane foams, dacron overlay*
Cover:	*Fixed covers with stitched seams at the edges*
Cover chair with armrests:	*Due to technical reasons backrest with zip*
armrests:	*Due to technical reasons backrest with zip*

Falten sind design- verarbeitungs-, material-, bzw. benützungsbedingt und stellen keinen Reklamationsgrund dar.
Wrinkles may occur due to design, treatment, quality of material and conditions of use and are no cause for claims.

Vuelta FD Chair *Design: Jaime Hayon*

mit Metallfüßen / *with metal legs*

25663

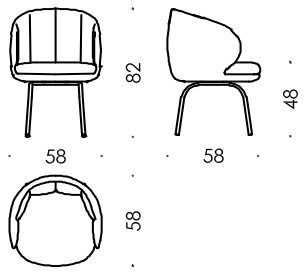

	25663
Sitzbreite in cm: ***Seating width in cm:***	46
Sitzbreite in inches: ***Seating width in inches:***	18,11
Sitztiefe in cm: ***Seating depth in cm:***	47
Sitztiefe in inches: ***Seating depth in inches*:**	18,5
w/h/d/sh in inches:	22,83x32,28x22,83x18,90

Ausführungen		***Configurations:***	
Gestell:	Metallkonstruktion	***Frame:***	*Metal construction*
Füße:	Metallgestell Rundrohr 20mm black grey Aufpreis: messing satin matt	***Legs:***	*Metal construction, round tube 20 mm, black grey* *Surcharge: brass satin matt*
Gleiter:	Teflongleiter	***Glides:***	*Teflon glides*
Polsterung:		***Upholstery:***	
Sitzteil:	High Resilience Polyurethan Schaumstoff mit Taschenfederkern und Vliesabdeckung	*Seat:*	*High Resilience Polyurethan foam with pocket springs, dacron overlay*
Lehnteil:	High Resilience Polyurethan Schaumstoff mit mit Polymouse Pads und Vliesabdeckung	*Backcushion:*	*High Resilience Polyurethan foam with polyurethane pads, dacron overlay*
Bezug:	Fixbezug mit Steppnaht	***Cushion:***	*Fixed cover with stitchseams*

Falten sind design- verarbeitungs-, material-, bzw. benützungsbedingt und stellen keinen Reklamationsgrund dar.
Wrinkles may occur due to design, treatment, quality of material and conditions of use and are no cause for claims.

Vuelta FD Chair *Design: Jaime Hayon*

mit Drehgestell / *with swivel base*

25664

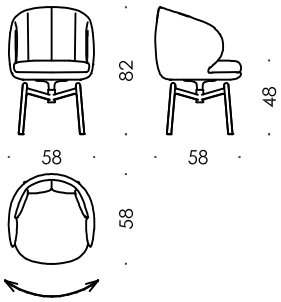

Wittmann Hayon Farben / *Wittmann Hayon Colors:*
5013 Cobalt Blue, 1005 Honey Yellow, 3005 Wine Red, 6009 Fir Green, 7032 Pebble Grey

	25664
Sitzbreite in cm: ***Seating width in cm:***	46
Sitzbreite in inches: ***Seating width in inches:***	18,11
Sitztiefe in cm: ***Seating depth in cm:***	47
Sitztiefe in inches: ***Seating depth in inches*:**	18,5
w/h/d/sh in inches:	22,83x32,28x22,83x18,90

Ausführungen		***Configurations:***	
Gestell:	Metallkonstruktion, black grey	***Frame:***	*Metal construction, black grey*
Fußhülsen:		***Foot sleeve:***	
Standard:	Buche Schwarz deckend lackiert Aufpreis: Wittmann Hayon Farben Nuss natur, Eiche natur	*Standard:*	*Beech wood, black varnish-coated surface* *Surcharge: Wittmann Hayon colors* *walnut natural, oak natural*
Minderpreis:	Ohne Fußhülsen	*Price reduction:*	*Without foot sleeve*
Gleiter:	mit Fußhülsen Teflongleiter, ohne Fußhülsen Kunststoffgleiter	***Glides:***	*With foot sleeve teflon glides,* *without foot sleeve plastic glides*
Polsterung:		***Upholstery:***	
Sitzteil:	High Resilience Polyurethan Schaumstoff mit Taschenfederkern und Vliesabdeckung	*Seat:*	*High Resilience Polyurethan foam with pocket springs, dacron overlay*
Lehnteil:	High Resilience Polyurethan Schaumstoff mit mit Polymouse Pads und Vliesabdeckung	*Backcushion:*	*High Resilience Polyurethan foam with polyurethane pads, dacron overlay*
Bezug:	Fixbezug mit Steppnaht	***Cushion:***	*Fixed cover with stitchseams*

Falten sind design- verarbeitungs-, material-, bzw. benützungsbedingt und stellen keinen Reklamationsgrund dar.
Wrinkles may occur due to design, treatment, quality of material and conditions of use and are no cause for claims.

Acacia Table *Design: Wittmann Nichetto Workshop*

26490

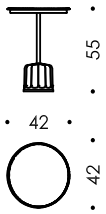

	24690
Masse in cm:	Ø=42x55
measures in inches:	Ø=16,54x21,65

Ausführungen		***Configurations:***	
Schaleneinlage:	Filz schwarz	***Shell inner lining:***	*Black felt*
Tablett Lederfarben:	Natural siena, Heather atlantik, Guande chestnut, Guande autumn, Color sand, mocca, cognac und black	***Tray leather colors***	*Natural siena, Heather atlantik, Guande chestnut und autumn, Color sand, mocca, cognac und black*
Gestell:	schwarz chrom	***Frame:***	*Black chromium*
Sockel:	Standard: Murano Glas clear Auf Wunsch: Murano Glas verde	***Base:***	*Standard: Murano glas clear* *On request: Murano glas verde*

ANDES *Design: Wittmann Nichetto Workshop*

AND TIQ 85

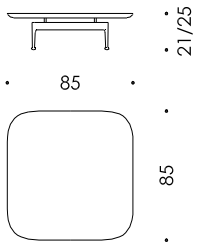

AND TIR 85

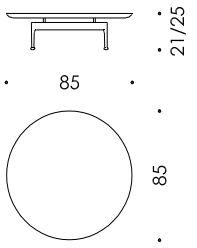

	AND TIQ 85	AND TIR 85
Masse in cm:	85x85x21/25	Ø=85x21/25
w/h/d in inches:	33,46x33,46x8,27/9,84	Ø=33,46x8,27/9,84

Ausführungen		***Configurations:***	
Tischplatte:	Standard: Nuss natur furniert Aufpreis:Marmor white Carrara, Marmor Emperador dark, Marmor Emperador silver, Marmor nero marquina Marmor Frappuccino Marmor Oberfläche poliert und wasser- und ölabweisend imprägniert	***Table-top:***	*Standard: oak natural* *Surcharge: marble White carrara, marble Emperador dark, marble Emperador silver, marble Nero marquina* *marble Frappuccino* *marble surface polished and water- and oil-repellent impregnated*
Tischhöhe:	Standard: 21 cm auf Wunsch 25 cm	***Table-height:***	*Standard: 21 cm on request 25 cm*
Füße:	Standard: black grey pulverbeschichtet Aufpreis: Messing satin matt pulverbeschichtet	***Legs:***	*Standard: black grey powder coated* *Surcharge: brass satin matt powder coated*
Gleiter:	Lederfasergleiter	***Glides:***	*Leather fiber glides*

ANTILLES *Design: Wittmann Nichetto Workshop*

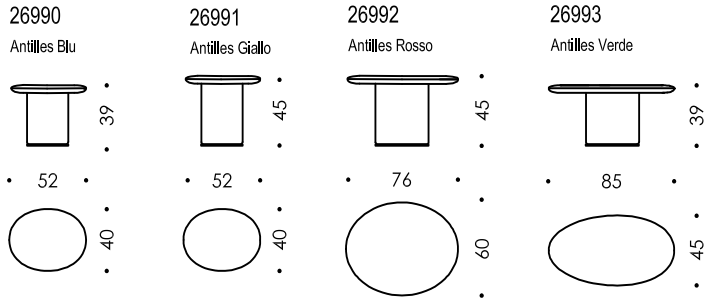

	26990	26991	26992	26993
Masse in cm:	52x40x39	52x40x45	76x60x45	85x45x39
w/h/d in inches:	20,47x15,75x15,35	20,47x15,75x17,72	29,92x23,62x17,72	33,46x17,72x15,35

Ausführungen

Tischplatten: Marmor Giallo Reale, Marmor Rosso Asiago, Marmor Verde Guatemala, Granit Labrador Blue Pearl Marmor Oberfläche poliert und wasser- und ölabweisend imprägniert

Sockel: lederbezogen Color black

Gleiter: Filzgleiter

Configurations:

Table tops: *Marble Giallo Reale, marble Rosso Asiago, marble Verde Guatemala, granite Labrador Blue Pearl marble Emperador Silver marble surface polished and water- and oil-repellent impregnated*

Base: *Leather covered Color black*

Glides: *Felted glides*

ANTILLES DINING *Design: Wittmann Nichetto Workshop*

26980

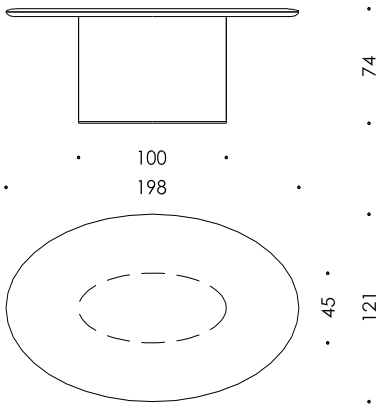

26981

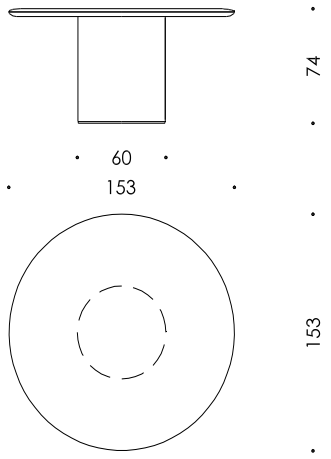

Tisch Unterkante / *Height table bottom edge* 69 cm

	26980	**26981**
Masse in cm:	198x121x74	153x74
w/h/d in inches:	77,95x47,64x29,13	60,24x29,13

Ausführungen		***Configurations:***	
Tischplatten:	Marmor Giallo Reale, Marmor Rosso Asiago, Marmor Verde Guatemala, Granit Labrador Blue Pearl Marmor Emperador Silver Marmor Oberfläche poliert und wasser- und ölabweisend imprägniert	***Table tops:***	*Marble Giallo Reale, marble Rosso Asiago, marble Verde Guatemala, granite Labrador Blue Pearl marble Emperador Silver marble surface polished and water- and oil-repellent impregnated*
Sockel:	lederbezogen Color black	***Base:***	*Leather covered Color black*
Gleiter:	Filzgleiter	***Glides:***	*Felted glides*

CONTESSA 1956 *Design: Wittmann*

26590

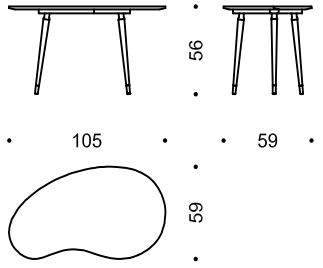

26591

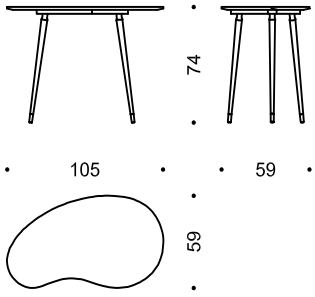

	26590	26591
Masse in cm:	105 x 59 x 56	105 x 59 x 74
w/h/d in inches:	41,34x23,23x22,05	41,34x23,23x29,13

Ausführungen

Tischplatte:	Standard: Fenix schwarz
Füße:	deckend lackiert in Schwarz
Fußabschluss:	Standard: Edelstahl gebürstet Auf Wunsch: Messing poliert

Configurations:

Table-top:	*Standard: Fenix black*
Legs:	*Painted opaque black*
Leg caps:	*Standard: polished stainless steel* *On request: polished brass*

DD TABLE *Design: Jaime Hayon*

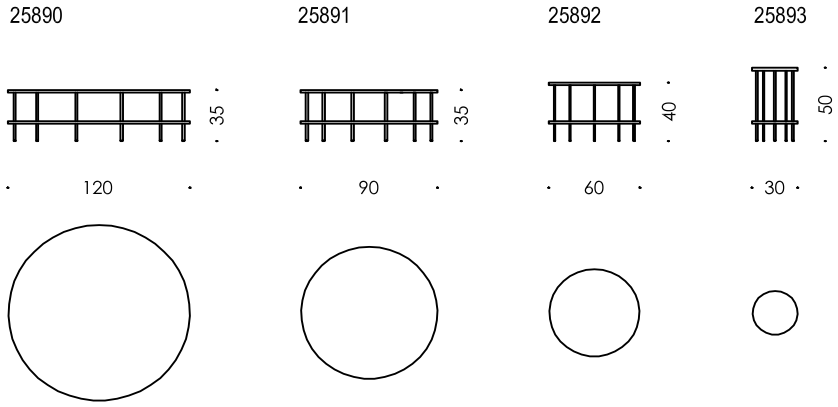

	25890	25891	25892	25893
Masse in cm:	Ø 120 x 35	Ø 90 x 35	Ø 60 x 40	Ø 30 x 50
w/h/d in inches:	Ø 147,24 x 13,78	Ø 35,43 x 13,78	Ø 23,62 x 13,80	Ø 11,81 x 19,69

Ausführungen

Tischplatte: lederbezogen lt. Wittmann Nappa / Color Lederkollektion
Marmor Frappuccino, Marmor Emperador dark, Marmor Nero Marquina oder Marmor white Carrara
Marmor Oberfläche poliert und wasser- und ölabweisend imprägniert

Füße: Bronze feinstruktur pulverbeschichtet, Black grey feinstruktur pulverbeschichtet, Messing satin matt, glanz verchromt, schwarz verchromt oder gold

Configurations:

Table-top: *Leather covered according to Wittmann Nappa / Color leather collection*
marble Frappuccino, marble Emperador dark, marble Nero Marquina oder marble white Carrara
marble surface polished and water- and oil-repellent impregnated

Legs: *Fine structure powder coated Bronze, fine structure powder coated Black grey coloured, brass satin polished chrom, black chrome-plated or gold*

GRAIN CUT TABLE *Design: Jaime Hayon*

25992

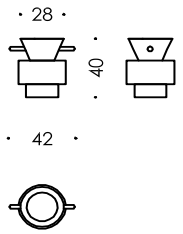

Beistelltisch aus blockverleimtem, massivem Eschenholz.

Eschenholz zeichnet sich durch seine einzigartige Maserung und Festigkeit aus und ist für die Fertigung von Tischen optimal geeignet.

Die Blockverleimung der einzelnen Massivholzstäbe wird mit wasserfestem Kleber und unter großem Druck durchgeführt. So bekommt der Tisch seine Stabilität und sein Gewicht.

Die hygroskopischen Eigenschaften von Holz führen dazu, dass dieser Werkstoff Feuchtigkeit aufnehmen und abgeben kann. Je nach Raumklima (Temperatur und relative Luftfeuchtigkeit) ändert sich das Volumen der einzelnen Stäbe wodurch der Tisch Holz- und / oder Lackrisse bekommen kann.

Diese konstruktionsbedingten Holz- und Lackrisse können nicht ausgeschlossen werden.

Edge-glued, solid ash side table.

Ash's characteristically unique patina and strength makes it the ideal material for tables.

The solid wood pieces are edge-glued at high pressure using a waterproof adhesive. This process gives the table its stability and weightiness.

The hygroscopic properties of wood mean that this natural material can absorb and release moisture. The size of the individual pieces of wood changes with the temperature and relative humidity of the room, meaning that cracks may appear in the wood and the lacqer.

There is no way to fully prevent the appearance of these cracks.

	25992
Masse in cm:	Ø 42 x 40
w/h/d in inches:	Ø 16,54 x 15,75

Ausführungen		***Configurations:***	
Tisch:	Esche massiv, schwarz gebeizt und lackiert oder Esche massiv,RAL offenporig lackiert	***Table-top:***	*Solid ash black stained and lacquered or solid ash RAL open-pored lacquered*

Helice Table *Design: Jaime Hayon*

24780

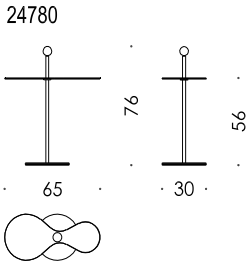

	24780
Masse in cm:	65 x 30 h = 76
measures in inches:	25,59 x 11,81 h = 29,92

Ausführungen		***Configurations:***	
Tischplatte:	blackgrey pulverbeschichtet	***Tabletop:***	*Black grey powder coated*
Lederablage:	Natural siena, Heather atlantic, Guande chestnut, Guand autumn, Color sand, mocca, cognac und black	***Leather tray:***	*Natural siena, Heather atlantic, Guande chestnut und autumn Color sand, mocca, cognac und black*
Säule und Bodenplatte:	blackgrey pulverbeschichtet	***Column and base plate:***	*Black grey powder coated*
Kugel:	24k vergoldet	***Ball:***	*24k gold-plated*
Gleiter:	Filzgleiter	***Glides:***	*Felted glides*

LEATHER SIDE TABLE *Design: Jaime Hayon*

25990 25991

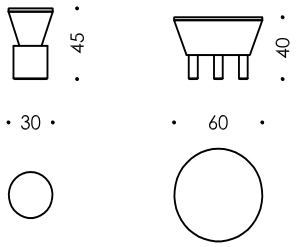

	25990	25991
Masse in cm:	Ø 30 x 45	Ø 60 x 40
w/h/d in inches:	Ø 11,81 x 17,72	Ø 23,62 x 15,75

Ausführungen		***Configurations:***	
Tischplatte:	Marmor Frappucino, Marmor Emperador Dark, Marmor Nero Marquina oder Marmor White Carrara, Marmor Oberfläche poliert und wasser- und ölabweisend imprägniert	***Table-top:***	*Marble Frappucino, marble Emperador Dark, marble Nero Marquina or marble White Carrara, marble surface polished and water- and oil-repellent impregnated*
Basis inkl. Füße:	Holzkonstruktion lederbezogen lt. Wittmann Nappa / Color Kollektion	***Legs:***	*Wooden construction, leather covered according to Wittmann standard Nappa / Color collection*
Fußabschluß:	Filzgleiter	***Leg-caps:***	*felted glides*

MERWYN *Design:Sebastian Herkner*

29390

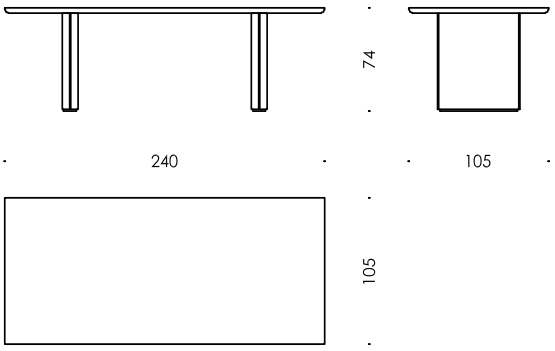

29391

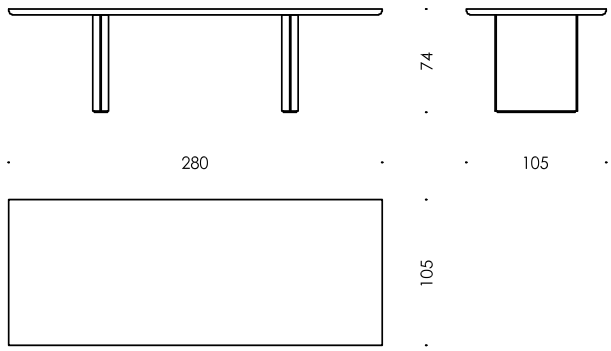

29392

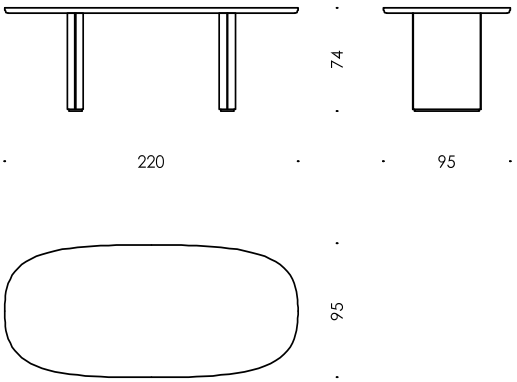

Tisch Unterkante / *Height table bottom edge* 69 cm

	29390	29391	29392
Masse in cm:	240x105x74	280x105x74	220x95x74
w/h/d in inches:	94,49x41,34x29,13	110,24x41,34x29,13	86,61x37,40x29,13

Ausführungen		***Configurations:***	
Tischplatte:	Nuss massiv natur, Splint farblich angepasst natur lackiert, Eiche natur massiv gebürstet	***Table-top:***	*Solid natural walnut, sapwood color matched, natural lacquer solid oak brush-finish*
Füße:	lederbezogen mit Keder	***Legs:***	*Leather covered with piping*
Fußabschluß:	Filzgleiter	***Leg-caps:***	*Felted glides*

MILES *Design:Sebastian Herkner*

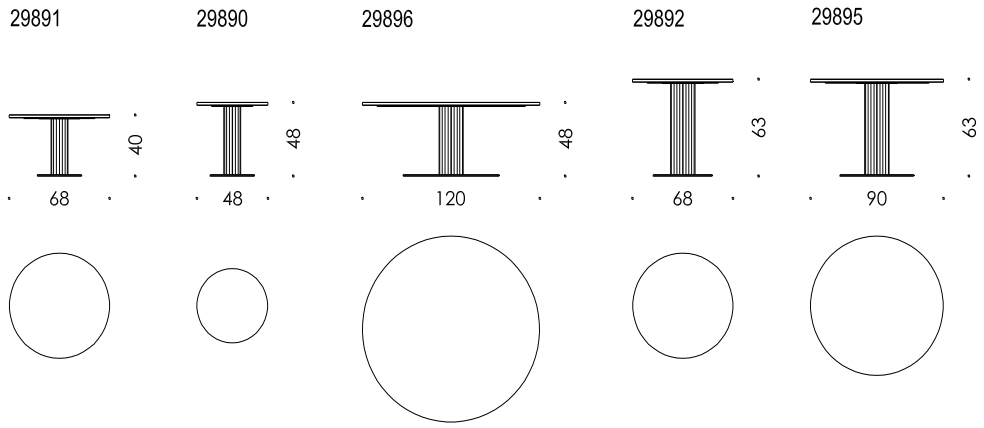

	29891	29890	29896	29892	29895
Masse in cm:	Ø=68 h=40 cm	Ø=48 h=48 cm	Ø=120 h=48 cm	Ø=68 h=63 cm	Ø=90 h=63 cm
w/h/d in inches:	Ø=26,77 h=15,75 cm	Ø=18,90 h=18,90 cm	Ø=47,24 h=18,90 cm	Ø=26,77 h=24,80 cm	Ø=35,43 h=24,80 cm

Ausführungen

Tischplatte: Standard: Eiche natur
Marmor white Carrara, Marmor Frappuccino,
Marmor Emperador dark, Marmor nero marquina
Marmor Oberfläche poliert und wasser- und ölabweisend imprägniert

Bodenplatte: Standard: black grey pulverbeschichtet
Aufpreis: Messing satin matt pulverbeschichtet

Säule: Standard: black grey pulverbeschichtet
Aufpreis: Messing satin matt pulverbeschichtet
Lederbezogen (Color,Nappa,Natural und Guande)

Gleiter: Filzgleiter

Configurations:

Table-top: *Standard: oak natural*
marble white carrara, marble frappucino,
marble emperador dark, marble nero marquina
marble surface polished and water- and oil-repellent impregnated

Base plate: *Standard: black grey powder coated*
Surcharge: brass satin matt powder coated

Table column: *Standard: black grey powder coated*
Surcharge: brass satin matt powder coated
leather covered (Color, Nappa, Natural and Guande)

Glides: *Felted glides*

MILES *Design:Sebastian Herkner*

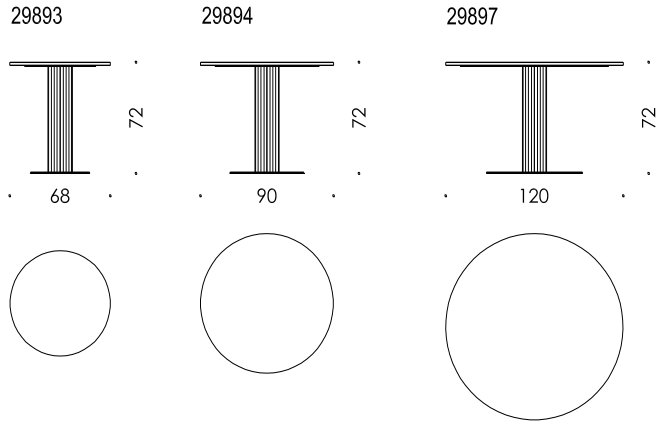

Tisch Unterkante / *Height table bottom edge* 69 cm

	29893	29894	29897
Masse in cm:	Ø=68 h=72 cm	Ø=90 h=72 cm	Ø=120 h=72 cm
w/h/d in inches:	Ø=26,77 h=28,35 cm	Ø=35,43 h=28,35 cm	Ø=47,24 h=28,35 cm

Ausführungen		***Configurations:***	
Tischplatte:	Standard: Eiche natur Marmor white Carrara, Marmor Frappuccino, Marmor Emperador dark, Marmor nero marquina Marmor Oberfläche poliert und wasser- und ölabweisend imprägniert	***Table-top:***	*Standard: oak natural* *marble white carrara, marble frappucino,* *marble emperador dark, marble nero marquina* *marble surface polished and water- and oil-repellent impregnated*
Bodenplatte:	Standard: black grey pulverbeschichtet Aufpreis: Messing satin matt pulverbeschichtet	***Base plate:***	*Standard: black grey powder coated* *Surcharge: brass satin matt powder coated*
Säule:	Standard: black grey pulverbeschichtet Aufpreis: Messing satin matt pulverbeschichtet Lederbezogen (Color,Nappa,Natural und Guande)	***Table column:***	*Standard: black grey powder coated* *Surcharge: brass satin matt powder coated* *leather covered (Color, Nappa, Natural and Guande)*
Gleiter:	Filzgleiter	***Glides:***	*Felted glides*

MILES *Design:Sebastian Herkner*

29898 29899

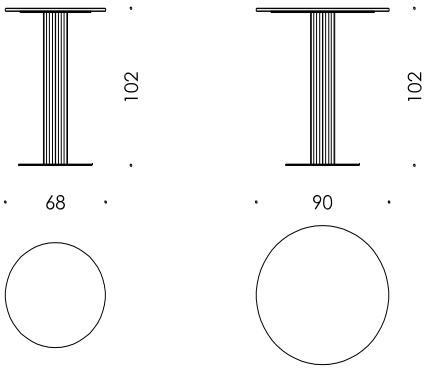

	29891	29890
Masse in cm:	Ø=68 h=102 cm	Ø=90 h=102 cm
w/h/d in inches:	Ø=26,77 h=40,16	Ø=35,43 h=40,16

Ausführungen		***Configurations:***	
Tischplatte:	Standard: Eiche natur Marmor white Carrara, Marmor Frappuccino, Marmor Emperador dark, Marmor nero marquina Marmor Oberfläche poliert und wasser- und ölabweisend imprägniert	***Table-top:***	*Standard: oak natural* *marble white carrara, marble frappucino,* *marble emperador dark, marble nero marquina* *marble surface polished and water- and oil-repellent impregnated*
Bodenplatte:	Standard: black grey pulverbeschichtet Aufpreis: Messing satin matt pulverbeschichtet	***Base plate:***	*Standard: black grey powder coated* *Surcharge: brass satin matt powder coated*
Säule:	Standard: black grey pulverbeschichtet Aufpreis: Messing satin matt pulverbeschichtet Lederbezogen (Color,Nappa,Natural und Guande)	***Table column:***	*Standard: black grey powder coated* *Surcharge: brass satin matt powder coated* *leather covered (Color, Nappa, Natural and Guande)*
Gleiter:	Filzgleiter	***Glides:***	*Felted glides*

PARADISE BIRD *Design: Wittmann Nichetto Workshop*

26440 26441

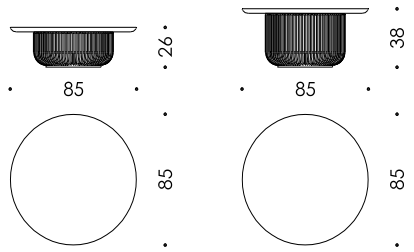

	26440	26441
Masse in cm:	Ø 85 H=26 cm	Ø 85 H=38 cm
w/h/d in inches:	Ø 33,46 H=10,24 cm	Ø 33,46 H=14,96 cm

Ausführungen

Tischplatte: Standard: Nuss furniert
Marmor White Carrara, Marmor Emperador dark, Marmor Emperador silver, Marmor Nero marquina, Marmor Frappuccino
Marmor Oberfläche poliert und wasser- und ölabweisend imprägniert

Korpus: Metallkonstruktion in Black grey oder Messing satin matt
Aufpreis: Soft copper lackiert

Füße: Filzgleiter

Configurations:

Base frame: *Standard: walnut veneer*
marble White carrara, marble Emperador dark, marble Emperador silver, marble Nero marquina, marble Frappuccino
marble surface polished and water- and oil-repellent impregnated

Corpus: *Metal construction in black grey or brass satin matt*
Surcharge: soft copper lacquered

Legs: *Felted glides*

PARADISE BIRD DESK *Design: Wittmann Nichetto Workshop*

26442

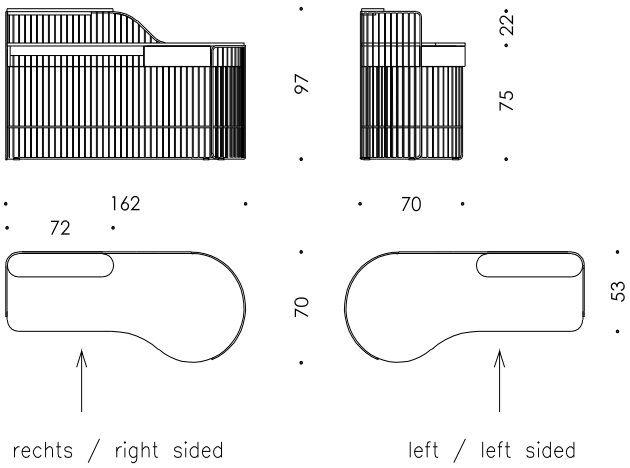

	26442
Masse in cm:	162x70x97
w/h/d in inches:	63,78x27,95x37,40

Ausführungen		***Configurations:***	
Tischplatte:	Oberfläche Fenix schwarz, Kanten und Schubkasten Nuss furniert Auf Wunsch: Kanten und Schubkasten Esche furniert schwarz	***Table top:***	*Surface Fenix black, edges and drawer walnut veneer* *On request: edges and drawer ash veneered black*
Tischgestell:	Standard: Black grey feinstruktur pulverbeschichtet Auf Wunsch: Messing satin matt Aufpreis: Soft copper	***Table frame:***	*Standard: Black grey fine structure powder coated* *On request: brass satin matt finish* *Surcharge: soft copper*
Schublade:	Schubkästen in massivem Nussbaumholz oder Esche schwarz, auf einzugsgedämpften Vollauszug	***Drawers:***	*In solid walnut or ash black with soft-close mechanism*
Gleiter:	Filzgleiter	***Glides:***	*Felted glides*

SATZTISCHE *Recreation Josef Hoffmann (Design: Josef Hoffmann ca. 1900)*

8890

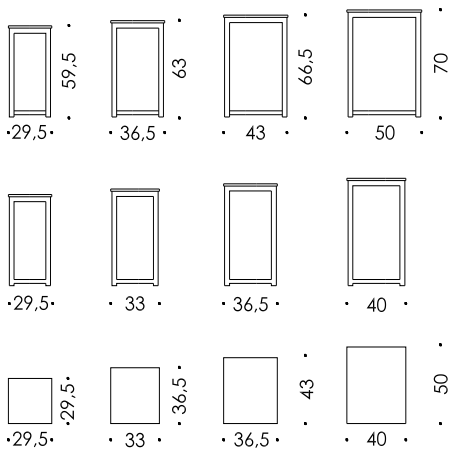

	8890D	8890C	8890B	8890A
Masse in cm:	29,5x29,5x59,5	33x36,5x63	36,5x43x66,5	40x50x70
w/h/d in inches:	11,61x23,43x11,61	14,37x24,80x12,99	16,93x26,18x14,37	19,69x27,56x15,75

Ausführungen

Tischgestell: Esche schwarz gebeizt
Tischplatte: Esche furniert schwarz

Configurations:

Frame: *Ash black stained*
Table top: *Black ash veneer*

Sticks Table *Design: Jaime Hayon*

24781

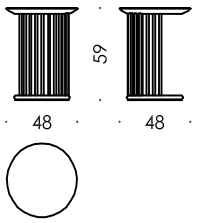

24782

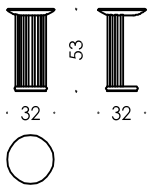

Wittmann Hayon Farben / *Wittmann Hayon Colors:*
5013 Cobalt Blue, 1005 Honey Yellow, 3005 Wine Red, 6009 Fir Green, 7032 Pebble Grey

	24781	24782
Masse in cm:	Ø 48 x 59	Ø 32 x 53
w/h/d in inches:	Ø 18,90 x 23,23	Ø 12,60 x 20,87

Ausführungen		***Configurations:***	
Gestell:	Esche massiv, schwarz offenporig lackiert	***Frame:***	*Ash solid, black open-pore varnished*
Auf Wunsch:	Wittmann Hayon Farben	***On request:***	*Wittmann Hayon colors*
Gleiter:	Filzgleiter	***Glides:***	*Felted glides*

TUKY Side Table *Design: Wittmann Nichetto Workshop*

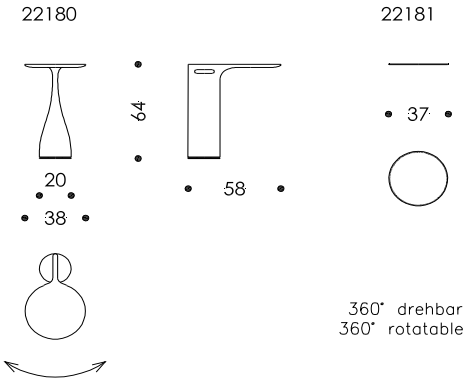

	22180	22181
Masse in cm:	Ø=38 H=64	Ø=37
w/h/d in inches:	Ø=14,96x25,20	Ø=14,57
Weight in kg:	18 kg	

Ausführungen

Basis: Metalldrehteller Schwarz pulverbeschichtet

Korpus: Esche massiv Schwarz offenporig lackiert mit eingebauten Magneten zur Befestigung der Lederauflage
Aufpreis: Esche massiv in RAL-Farben offenporig lackiert; mögliche RAL-Farben:
Sandgelb 'RAL 1002', Taubenblau 'RAL 5014', Flaschengrün 'RAL 6007', Kastanienbraun 'RAL 8015' Verkehrsweiß 'RAL 9016'

Configurations:

Base: *Rotary metal plate Black powder-coated*

Corpus: *Ash solid Black open-pored varnish with built-in magnets for leather pad fixation*
Surcharge: Ash solid in RAL-colours open-pored varnish; possible RAL-colours:
Sand Yellow 'RAL 1002', Pigeon Blue 'RAL 5014', Bottle Green 'RAL 6007', Chestnut Brown 'RAL 8015', Traffic White 'RAL 9016'

Acacia Leuchte / *Design: Wittmann Nichetto Workshop*
Acacia Lamp

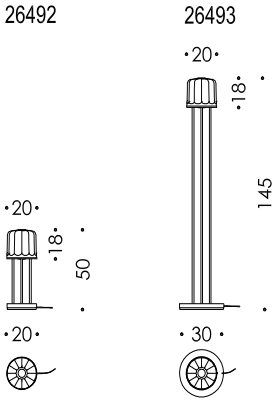

	26492	26493
Masse in cm:	Ø=20x50	Ø=30x145
***measures in inches*:**	Ø=7,87x19,69	Ø=11,81x57,09

Ausführungen

Gestell: schwarz chrom

Leuchte: Murano Glas grey/fumé
LED dimmbar
EU - zertifiziert (aktuell nur in EU und CH verfügbar)

Configurations:

Frame: *Black chromium*

Lamp: *Murano glas grey/fumé*
LED dimmable
EU - certified (only available in EU and CH)

ANTIGUA *Design: Wittmann Nichetto Workshop*

86301

Cabinet low

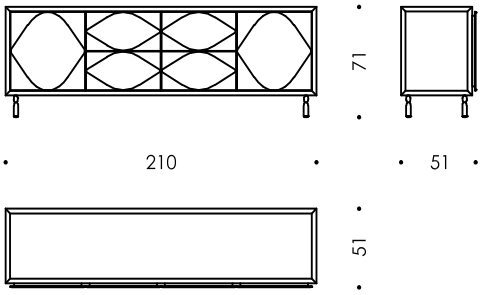

86302

Cabinet mid

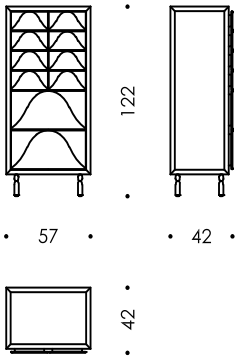

86303

Cabinet high

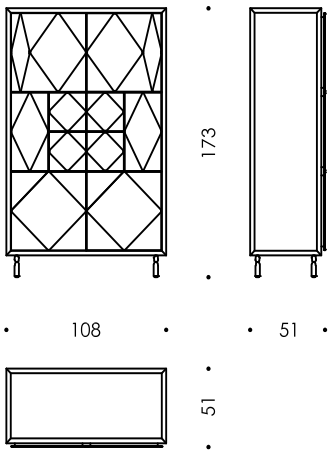

	86301	86302	86303
Masse in cm:	210x51x71	57x42x122	108x51x173
w/h/d in inches:	82,68x27,95x20,08	22,44x48,03x16,54	42,52x68,11x20,08

Ausführungen

Korpus: Korpusrahmen in massivem Nussbaumholz umlaufend auf Gehrung gearbeitet
Fronten: Front und Korpus in Weißesche furniert
Schubladen: Schubkästen in fingergezinktem massivem Nussbaumholz auf einzugsgedämpften Teilauszügen, die Türen sind mit Topfbändern mit Schließdämpfung ausgestattet.

Oberfläche Fronten:
Low Cabinet: Frassino Bianco Puro
Mid Cabinet: Frassino Giallo Sabbia
High Cabinet: Frassino Blu Coloba

Material Griffe:
Low Cabinet: Color Black
Mid Cabinet: Color Mokka
High Cabinet: Color Sand

Füße: Soft Copper
Gleiter: Filzgleiter

Configurations:

Corpus: *Body frame in solid walnut with bevelled edge on all sides.*
Front: *Front and body in white ash veneered*
Drawers *Finger-jointed draw boxes in solid walnut with stoppers and soft-close mechanism; the doors are mounted on concealed damper hinges.*

Surface / Fronts:
Low Cabinet: *Frassino Bianco Puro*
Mid Cabinet: *Frassino Giallo Sabbia*
High Cabinet: *Frassino Blu Coloba*

Handle / Material:
Low Cabinet: *Color Black*
Mid Cabinet: *Color Mokka*
High Cabinet: *Color Sand*

Legs: *Soft copper*
Glides: *Felted glides*

FORME *Design: Arthur Arbesser*

SELLA 32503

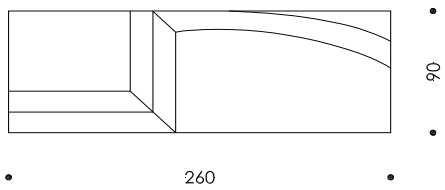

SCALA 32501

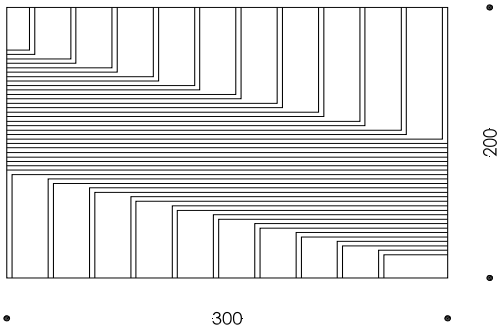

SELLA 32504

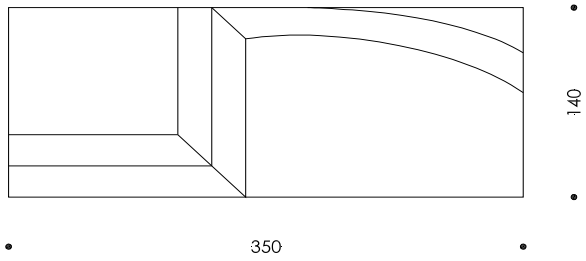

	32503	32504	32501
Masse in cm:	90x260	140x350	200x300
w/h/d in inches:	35,43x102,36	55,12x137,80	78,74x118,11
Weight in kg:	15	29	33

Ausführungen:

Produktionstechnik: Handgetuftet in Indien in Partnerschaft mit cc-tapis

SELLA: Bianco, Nero & Oro
SCALA: Bianco Latte & Nero
Blu & Oro

Materialien:
SELLA,
SCALA Bianco Latte & Wolle
SCALA Blu & Oro: Wolle und Tencel

Configurations:

Production Techn Hand-tufted in India in partnership with cc-tapis

SELLA: *Bianco, Nero & Oro*
SCALA: *Bianco Latte & Nero*
Blu & Oro

Materials:
SELLA,
SCALA Bianco La Wool
SCALA Blu & Oro Wool and Tencels

Falten sind design- verarbeitungs-, material-, bzw. benützungsbedingt und stellen keinen Reklamationsgrund dar.
Wrinkles may occur due to design, treatment, quality of material and conditions of use and are no cause for claims.

FORME *Design: Arthur Arbesser*

CHESS 32502

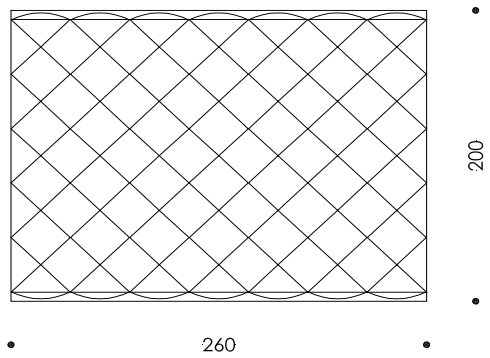

BLOCK 32505

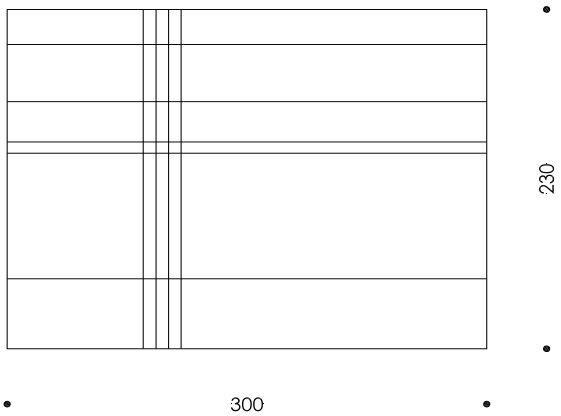

	32502	32505
Masse in cm:	200x260	230x300
w/h/d in inches:	78,74x102,36	90,55x118,11
Weight in kg:	29	37

Ausführungen

Produktionstechnik:	Handgetuftet in Indien in Partnerschaft mit cc-tapis
CHESS:	Bianco & Nero Azzurro & Grigio Verde Bordeaux & Azzurro
BLOCK:	Multicolor
Materialien:	Wolle

Configurations:

Production Techn	*Hand-tufted in India in partnership with cc-tapis*
CHESS:	*Bianco & Nero* *Azzurro & Grigio Verde* *Bordeaux & Azzurro*
BLOCK:	*Multicolor*
Materials:	*Wool*

Falten sind design- verarbeitungs-, material-, bzw. benützungsbedingt und stellen keinen Reklamationsgrund dar.
Wrinkles may occur due to design, treatment, quality of material and conditions of use and are no cause for claims.

MD SHELF *Design: Jaime Hayon*

84901

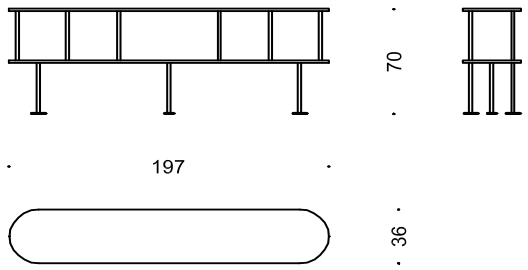

84902

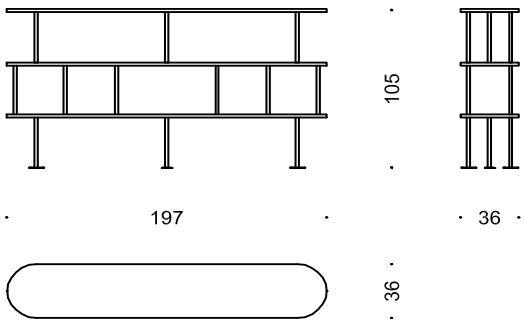

84903

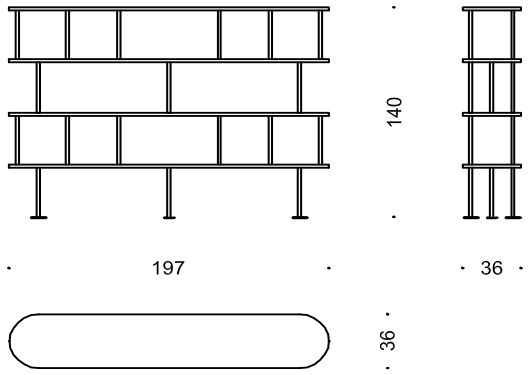

MD SHELF Höhe 140 cm Wandmontage erforderlich
MD SHELF height 140 cm wall mounting necessary

	84901	84902	84903
Masse in cm:	197 x 70	197 x 105	197 x 140
w/h/d in inches:	77,56 x 27,56 x 14,17	77,56 x 41,34 x 14,17	77,56 x 55,12 x 14,17

Ausführungen

Regalböden: lederbezogen lt. Wittmann Nappa Lederkollektion

Stäbe: Bronze feinstruktur pulverbeschichtet,
Aufpreis: Black grey
feinstruktur pulverbeschichtet
RAL-pulverbeschichtet ohne Struktur

Configurations:

Shelf panels: *Leather covered according to Wittmann Nappa leather collection*

Slat: *Fine structure powder coated bronze coloured*
Surcharge: fine structure powder coated
Black grey coloured,
RAL powder coated without structure

MONKEY MIRROR *Design: Jaime Hayon*

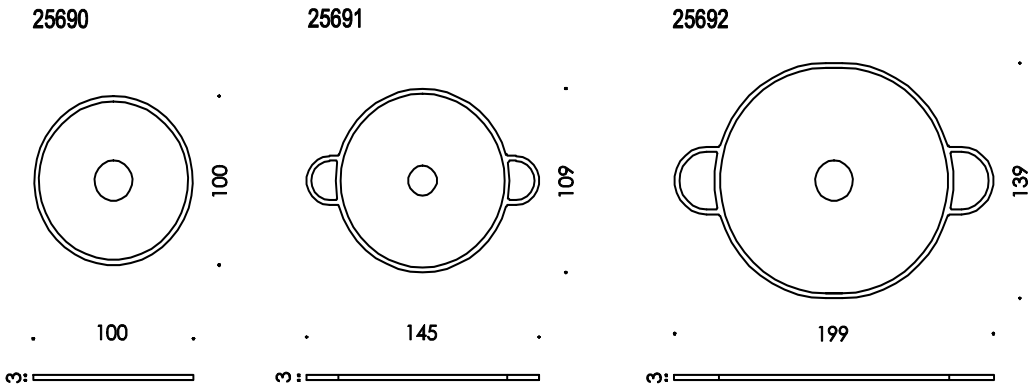

	25690	25691	25692
Masse in cm:	100x100x3	145x109x3	199x139x3
w/h/d in inches:	39,37x39,37x1,18	57,09x42,91x1,18	78,35x54,72x1,18

Ausführungen

Rahmen: MDF RAL 8014 lackiert (sepiabraun)
Auf Wunsch. Lackierung laut RAL-Farbkarte

Configurations:

Frame: *MDF RAL 8014 lacquered (brown coloured)*
on request RAL lacquered according to RAL colour card

SCHLAFEN/SLEEPING

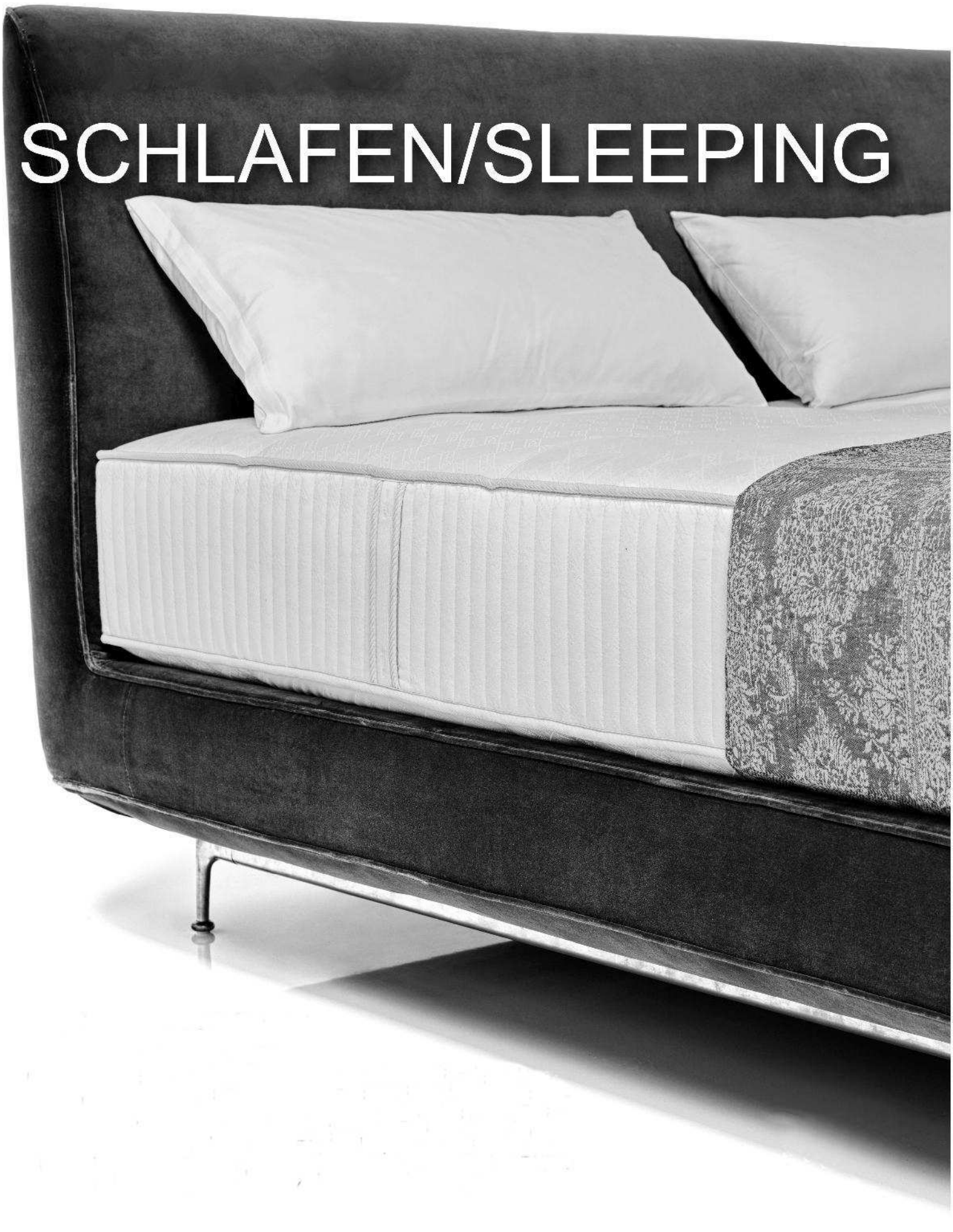

INHALT / *CONTENT*

Design Line	Übersichtstabelle / Overview	152
Komplettbetten / *Complete beds*	Andes	153
	Joyce Cushion	154
	Joyce Niche	155
	Paradise Bird	156
	Wings	157
Classic Line	Übersichtstabelle / Overview	158
Komplettbetten / *Complete beds*	Caden	159
	Heather	160
	Metis Soft	161
	Stan	162
	Themis	163
Advanced Line	Übersichtstabelle / Overview	164
Kopfhäupter / *Headboards*	Alena	165
	Bryan	166
	Caden	167
	Heather	168
	Metis Soft	169
	Queens	170
	Regent	171
	Stan	172
	Themis	173
Advanced Line	Übersichtstabelle / Overview	174
Bettbasen / *Bed bases*	Frame	175
	Frame Slim	176
	Spring	177
	Spring Slim	178
Einsätze	Information	179
Inserts	Einreihenlattenrost / *Single-row-slatted frame*	180
	Comfort, Superior	181
	Motoren Einsatz / *Motor insert*	182
Matratzen & Auflagen	Information	183
Mattresses & toppers	Naturkautschuk / *Natural rubber*	184
	Sandmann Pocket 3	185
	Sandmann Deluxe Pocket	186
	Sandmann Imperial Pocket	188
	Zippverbindung / *Zipper*	190
	Matratzenauflage / *Topper* Eden	191
	Matratzenauflage / *Topper* Princess	192
	Matratzenauflagen / *Toppers*	193

Design Line

Komplettbetten / *Complete Beds*

Andes
Seite/page 153

Joyce Cushion
Seite/page 154

Joyce Niche
Seite/page 155

Paradise Bird
Seite/page 156

Wings
Seite/page 157

Classic Line

Komplettbetten / *Complete Beds*

Caden
Seite/page 159

Heather
Seite/page 160

Metis Soft
Seite/page 161

Stan
Seite/page 162

Themis
Seite/page 163

Advanced Line

Kopfhäupter / *Headboards*

Alena
Seite/page 165

Bryan
Seite/page 166

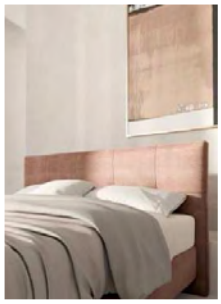

Caden
Seite/page 167

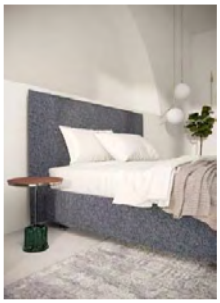

Heather
Seite/page 168

Metis Soft
Seite/page 169

Queens
Seite/page 170

Regent
Seite/page 171

Stan
Seite/page 172

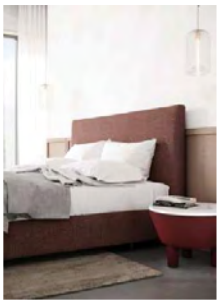

Themis
Seite/page 173

Advanced Line

Bettbasen / *Bed bases*

Wittmann Frame
(mit Kopfhaupt Queens /
with headboard Queens)
Seite/page 175

Wittmann Frame Slim
(mit Kopfhaupt Bryan /
with headboard Bryan)
Seite/page 176

Wittmann Spring
(mit Kopfhaupt Caden /
with headboard Caden)
Seite/page 177

Wittmann Spring Slim
(mit Kopfhaupt Alena /
with headboard Alena)
Seite/page 178

Einsätze
Inserts

Einreihen Lattenrost
Single-row-slatted frame
Seite/page 180

Comfort

Seite/page 181

Superior

Seite/page 181

Motoren Einsatz
Motor insert
Seite/page 182

Matratzen & Auflagen
Mattresses & toppers

Naturkautschuk
Natural rubber
Seite/page 184

Sandmann Pocket 3

Seite/page 185

Sandmann Deluxe Pocket

Seite/page 186

Sandmann Imperial Pocket

Seite/page 188

Matratzenauflage / *Topper* Eden
Seite/page 191

Matratzenauflage / *Topper* Princess
Seite/page 192

DESIGN LINE

Komplettbetten / *Complete Beds*

S: Standard, **A**: Aufpreis / *Surcharge*, **M**: Minderpreis / *Lower price*
D: Durchgehend / *Continuous*, **G**: Geteilt / *Split*

Ausführung / *Configuration*

	ANDES (Bettbasis/*Bed base*: ANDES BOXSPRING)	PARADISE BIRD (Bettbasis/*Bed base*: WITTMANN FRAME)	WINGS (Bettbasis/*Bed base*: WITTMANN SPRING)	JOYCE CUSHION (Bettbasis/*Bed base*: JOYCE FRAME)	JOYCE NICHE (Bettbasis/*Bed base*: JOYCE FRAME)
Bezug / *Covering*	Kopfhaupt & Basis / *Headboard & base*				
Kopfhaupt Rückseite bezogen (statt Drell) / *Headboard reverse covered (instead of drill)*	S	S	S	S	S
Kopfhaupt Bezug fix / *Headboard fixed cover*			S	S	S
Kopfhaupt Bezug abnehmbar / *Headboard removable cover*	S	S			
Bettbasis Bezug fix / *Bed base fixed cover*				S	S
Bettbasis Bezug abnehmbar / *Bed base removable cover*	S	S	S		
Fußhöhe / *Foot height*					
Fußhöhe 8 cm / *Foot height 8 cm*		S	S		
Fußhöhe 13 cm / *Foot height 13 cm*	S				
Fußhöhe 16 cm / *Foot height 16 cm*			S		
Fußhöhe 17 cm / *Foot height 17 cm*	S				
Fußhöhe 20 cm / *Foot height 20 cm*				S	S
Fuß / *Foot*					
Rundrohrfuß 8 cm / *Tubular foot 8 cm*					
Sichtfuß 8 cm / *Visible foot 8 cm*					
Sichtfuß 16 cm / *Visible foot 16 cm*					
Kufe (schwebend) 8 cm oder 16 cm / *Runner (floating) 8 cm or 16 cm*			S		
JOYCE Fuß 20 cm / *JOYCE foot 20 cm*				S	S
ANDES Fuß 13 cm oder 17 cm / *ANDES foot 13 cm or 17 cm*	S				
Sockel 8 cm / *Plinth base 8 cm*		S			
Ablage / *Bedside tray*					
Links/rechts (Holz oder Marmor) / *Left/right (wood or marble)*		S			
Links/rechts (Holz lederbezogen) / *Left/right (wood leather covered)*			S		
Kopfhaupthöhe, -montage / *Headboard height, mounting*					
Höhe 100 cm (JOYCE CUSHION 68 cm, JOYCE NICHE 82 cm) *Height 100 cm (JOYCE CUSHION 68 cm, JOYCE NICHE 82 cm)*	S			S	S
Höhe 120 cm / *Height 120 cm*		S	S		
Basis Unterkante bündig / *Lower edge flush with base*	S			S	S
Bodenstehend / *Floorstanding*		S	S		
Kopfhauptbreite / *Headboard width*					
Breite 40 cm / *Width 40 cm*					
Breite 100 cm / *Width 100 cm*					
Breite 120 cm / *Width 120 cm*					
Breite 140 cm / *Width 140 cm*					
Breite 160 cm / *Width 160 cm*	S	S	S	S	S
Breite 180 cm / *Width 180 cm*	S	S	S	S	S
Breite 200 cm / *Width 200 cm*	S	S	S	S	S
Bettbasisbreite [1] / *Bed base width* [1] (Matratzenmaß / *Mattress dimensions*)					
Breite 90 cm (Kopfhaupt 100 cm) / *Width 90 cm (headboard 100 cm)*					
Breite 100 cm / *Width 100 cm*					
Breite 120 cm / *Width 120 cm*					
Breite 140 cm / *Width 140 cm*					
US Queen Size 153x203 cm (Kopfhaupt 160 cm, JOYCE & ANDES bündig) *US Queen Size 153x203 cm (headboard 160 cm, JOYCE & ANDES flush)*	D	D	D	D	D
Breite 160 cm / *Width 160 cm*	D	D	D	D	D
Breite 180 cm / *Width 180 cm*	G	D	G	D	D
US King Size 193x203 cm (Kopfhaupt 200 cm, JOYCE & ANDES bündig) *US King Size 193x203 cm (headboard 200 cm, JOYCE & ANDES flush)*	G	D	G	D	D
Breite 200 cm / *Width 200 cm*	G	D	G	D	D
Bettbasislänge [2] / *Bed base length* [2] (Matratzenmaß / *Mattress dimensions*)					
Länge 200 cm / *Length 200 cm*	S	S	S	S	S
Länge 210 cm / *Length 210 cm*	S	S	S	S	S
Einsatz, Unterfederung / *Insert, substrate*					
Boxspring / *Boxspring*	S		S		
Comfort (160 cm durchgehend und geteilt, ab 180 cm geteilt) *Comfort (160 cm continuous or split, from 180 cm split)*		S		S	S
Superior (160 cm durchgehend und geteilt, ab 180 cm geteilt) *Superior (160 cm continuous or split, from 180 cm split)*		A		A	A
Motoren-Einsatz (160 cm durchgehend und geteilt, ab 180 cm geteilt) *Motor insert (160 cm continuous or split, from 180 cm split)*		A		A	A
Einreihen-Lattenrost (ab 160 cm geteilt, nicht für US Queen Size) *Single-row-slatted frame (from 160 cm split, not for US Queen Size)*		M		M	M

[1] Kopfhauptbreite entspricht Bettbasisbreite mit Ausnahme Bettbasisbreite 90 cm, US Queen Size und US King Size
Headboard width is equal to bed base width, except for 90 cm, US Queen Size und US King Size bed bases.
[2] Auch in US Queen und US King Länge verfügbar.
Also available in US Queen and US King length.

Anm.: Komplettbett exkludiert Matratzen
Note: Complete bed excluding mattresses

ANDES *Design: Luca Nichetto (2021)*

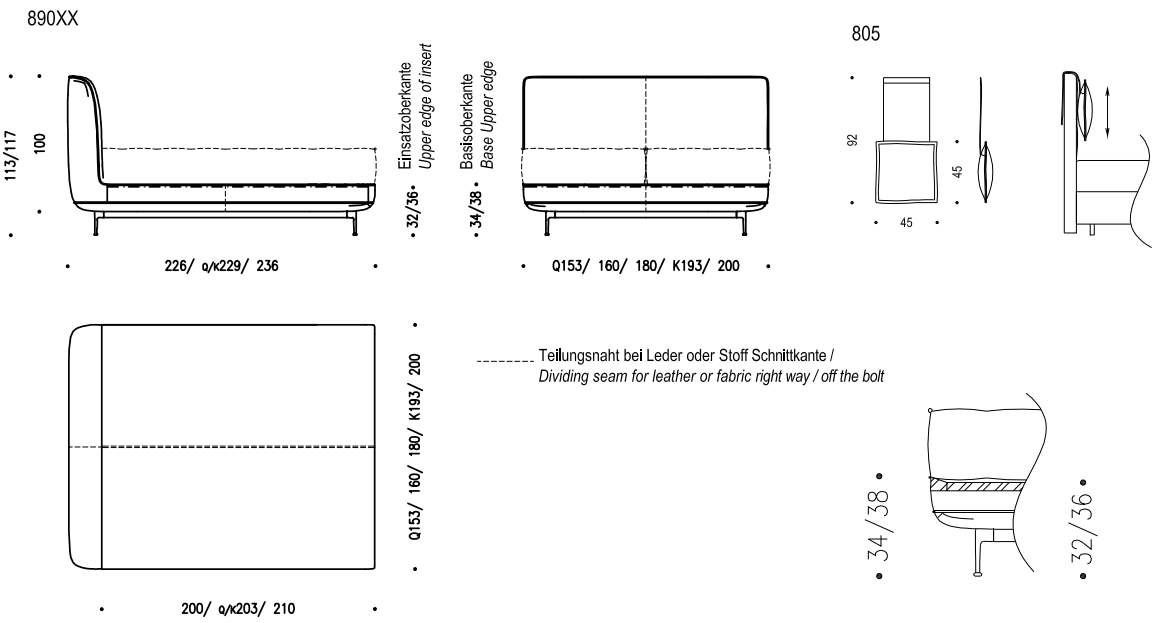

Ausführungen:

Kopfhaupt-kissen (KH):	mit umlaufender Biese und Lappen mit Gegengewicht für stufenlose Höhenverstellung
Füllung	Federkissen
Bezug	Standard: Abnehmbar
Basis:	Andes Boxspring (Holzkonstruktion)
Breite	160, 180, 200 cm, US Queen, US King (Matratzenmaß)
Länge	200, 210 cm, US Queen, US King (Matratzenmaß)
Polsterung	Tonnentaschenfederkern, Polymousse, Vliesabdeckung
Bezug	Abnehmbar
Keder	Standard: wie Bezug oder Leder in den Standardfarben [1] [2]
Einsatz	Boxspring
Fuß	Standard: Black grey pulverbeschichtet Auf Wunsch: Messing satin matt
Fußhöhe	13, 17 cm
Kopfhaupt:	Holzkonstruktion
Breite	160, 180, 200 cm, US Queen, US King (Matratzenmaß)
Höhe	100 cm
Polsterung	Polymousse-Sandwichaufbau, Vliesabdeckung
Bezug	Abnehmbar
Rückseite	Wie Bezug
Kopfhaupt-montage	Aufgesetzt auf Basis
Keder	Standard: wie Bezug oder Leder in den Standardfarben [1] [2]

[1] Standardausführung. Varianten gegen Aufpreis erhältlich.
[2] Standardfarben Leder: Color atlantic, black, cognac, dark grey, mocca, sand, siena and taupe

Configurations:

Headboard pillow (HB):	*With cording all around and flap with counterweight for continuous height adjustment*
Filling	*Feather pillow*
Cover	*Standard: Removable*
Bed base:	*Andes Boxspring (wood construction)*
Width	*160, 180, 200 cm, US Queen, US King (mattress dimensions)*
Length	*200, 210 cm, US Queen, US King (mattress dimensions)*
Upholstery	*Pocket spring, polyfoam, fleece covered*
Covering	*Removable*
Piping	*Standard: same as cover or leather in standard colours [1] [2]*
Insert	*Boxspring*
Foot	*Standard: Powder-coated black grey* *On request: Brass satin matt*
Foot height	*13, 17 cm*
Headboard:	*Wood construction*
Width	*160, 180, 200 cm, US Queen, US King (mattress dimensions)*
Height	*100 cm*
Upholstery	*Polyfoam sandwich construction, fleece covered*
Covering	*Removable*
Reverse	*Same as cover*
Headboard mounting	*Mounted on base*
Piping	*Standard: same as cover or leather in standard colours [1] [2]*

[1] Standard variant. Variants available for surcharge.
[2] Standard colours leather. Color atlantic, black, cognac, dark grey, mocca, sand, siena and taupe

Falten sind design- verarbeitungs-, material-, bzw. benützungsbedingt und stellen keinen Reklamationsgrund dar.
Wrinkles may occur due to design, treatment, quality of material and conditions of use and are no cause for claims.

JOYCE Cushion *Design: Soda Designers (2019)*

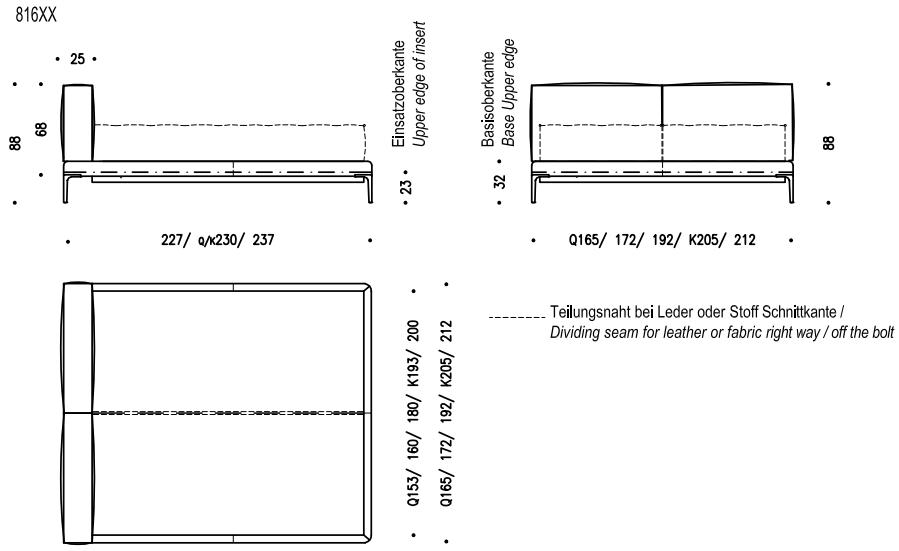

Ausführungen:

Basis:	Joyce Rahmen (Metall-Holzkonstruktion schwarz pulverbeschichtet)
Breite	160, 180, 200 cm, US Queen, US King (Matratzenmaß)
Länge	200, 210 cm, US Queen, US King (Matratzenmaß)
Polsterung	Polymousse, Vliesabdeckung
Bezug	Fixbezug
Einsatz	Standard: Comfort ¹
Fuß	Standard: Bronze pulverbeschichtet ¹ Auf Wunsch: Black grey pulverbeschichtet
Fußhöhe	20 cm
Kopfhaupt:	Holzkonstruktion
Breite	160, 180, 200 cm, US Queen, US King (Matratzenmaß)
Höhe	68 cm
Polsterung	Polymousse-Sandwichaufbau, Vliesabdeckung
Bezug	Fixbezug
Rückseite	Wie Bezug
Kopfhaupt-montage	Aufgesetzt auf Basis

¹ Standardausführung. Varianten gegen Aufpreis erhältlich.

Configurations:

Bed base:	*Joyce Frame* *(metal and wood construction powder-coated black)*
Width	*160, 180, 200 cm, US Queen, US King* *(mattress dimensions)*
Length	*200, 210 cm, US Queen, US King (mattress dimensions)*
Upholstery	*Polyfoam, fleece covered*
Covering	*Fixed cover*
Insert	*Standard: Comfort ¹*
Foot	*Standard: powder-coated bronze ¹* *On request: Powder-coated black grey*
Foot high	*20 cm*
Headboard:	*Wood construction*
Width	*160, 180, 200 cm, US Queen, US King* *(mattress dimensions)*
Hight	*68 cm*
Upholstery	*Polyfoam sandwich construction, fleece covered*
Covering	*Fixed cover*
Reverse	*Same as cover*
Headboard mounting	*Mounted on base*

¹ Standard variant. Variants available for surcharge.

Falten sind design- verarbeitungs-, material-, bzw. benützungsbedingt und stellen keinen Reklamationsgrund dar.
Wrinkles may occur due to design, treatment, quality of material and conditions of use and are no cause for claims.

JOYCE Niche *Design: Soda Designers (2019)*

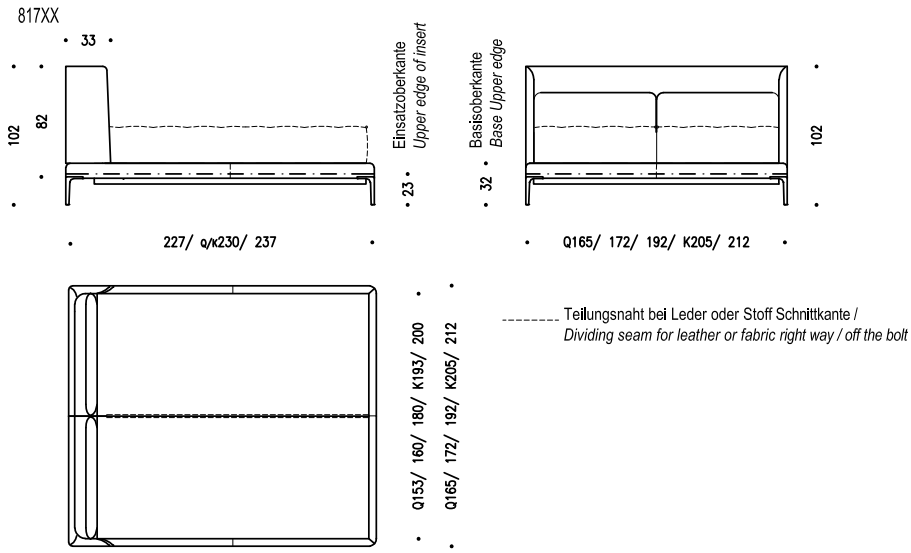

Ausführungen:

Basis:	Joyce Rahmen (Metall-Holzkonstruktion schwarz pulverbeschichtet)
Breite	160, 180, 200 cm, US Queen, US King (Matratzenmaß)
Länge	200, 210 cm, US Queen, US King (Matratzenmaß)
Polsterung	Polymousse, Vliesabdeckung
Bezug	Fixbezug
Einsatz	Standard: Comfort [1]
Fuß	Standard: Bronze pulverbeschichtet [1] Auf Wunsch: Black grey pulverbeschichtet
Fußhöhe	20 cm
Kopfhaupt:	Holzkonstruktion
Breite	160, 180, 200 cm, US Queen, US King (Matratzenmaß)
Höhe	82 cm
Polsterung	Polymousse-Sandwichaufbau, Vliesabdeckung
Bezug	Fixbezug
Rückseite	Wie Bezug
Kopfhaupt-montage	Aufgesetzt auf Basis

[1] Standardausführung. Varianten gegen Aufpreis erhältlich.

Configurations:

Bed base:	*Joyce Frame* *(metal and wood construction powder-coated black)*
Width	*160, 180, 200 cm, US Queen, US King* *(mattress dimensions)*
Length	*200, 210 cm, US Queen, US King (mattress dimensions)*
Upholstery	*Polyfoam, fleece covered*
Covering	*Fixed cover*
Insert	*Standard: Comfort [1]*
Foot	*Standard: powder-coated bronze [1]* *On request: Powder-coated black grey*
Foot high	*20 cm*
Headboard:	*Wood construction*
Width	*160, 180, 200 cm, US Queen, US King* *(mattress dimensions)*
Hight	*82 cm*
Upholstery	*Polyfoam sandwich construction, fleece covered*
Covering	*Fixed cover*
Reverse	*Same as cover*
Headboard mounting	*Mounted on base*

[1] Standard variant. Variants available for surcharge.

Falten sind design- verarbeitungs-, material-, bzw. benützungsbedingt und stellen keinen Reklamationsgrund dar.
Wrinkles may occur due to design, treatment, quality of material and conditions of use and are no cause for claims.

PARADISE BIRD *Design: Luca Nichetto (2021)*

891XX

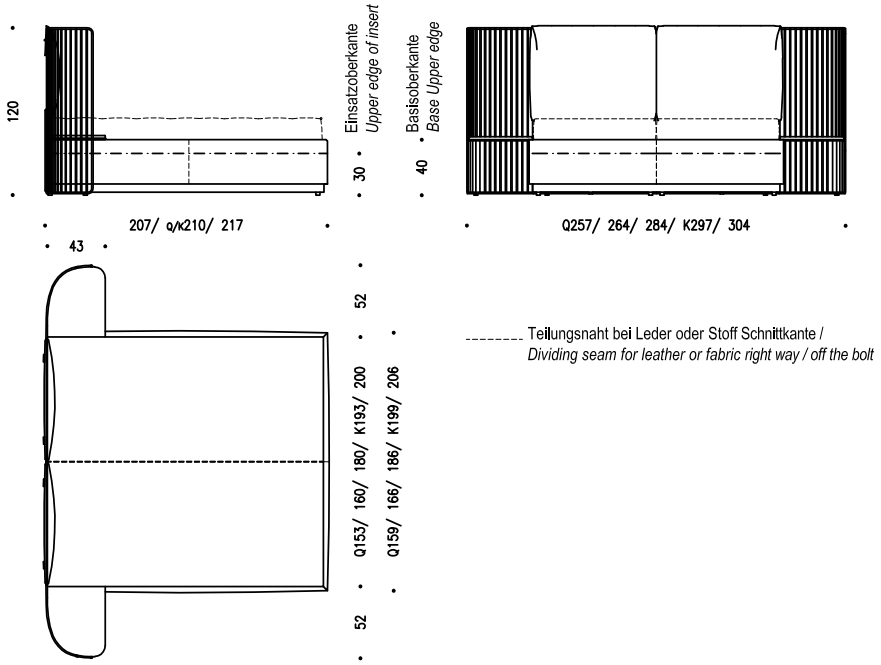

Ausführungen:

Basis:	Wittmann Frame (Metall-Holzkonstruktion schwarz pulverbeschichtet)
Breite	160, 180, 200 cm, US Queen, US King (Matratzenmaß)
Länge	200, 210 cm, US Queen, US King (Matratzenmaß)
Polsterung	Polymousse, Vliesabdeckung
Bezug	Abnehmbar
Einsatz	Comforteinsatz [1]
Sockel	Standard: Black grey pulverbeschichtet [1] Auf Wunsch: Messing satin matt oder Soft copper
Sockelhöhe	8 cm
Kopfhaupt:	Drahtgestell (wie Sockel)
Breite	160, 180, 200 cm, US Queen, US King (Matratzenmaß)
Höhe	120 cm
Polsterung	Kissen (Federfüllung)
Bezug	nur der Bezug der Kopfhauptkissen ist abnehmbar, Unterteil des Kopfhauptes ist Fixbezug.
Rückseite	Wie Bezug
Kopfhaupt-montage	Bodenstehend
Keder	Standard: wie Bezug oder Leder in den Standardfarben [1] [2]
Ablage	Standard: Nuss massiv natur

[1] Standardausführung. Varianten gegen Aufpreis erhältlich.
[2] Standardfarben Leder: Color atlantic, black, cognac, dark grey, mocca, sand, siena and taupe

Configurations

Bed base	*Wittmann Frame (metal and wood construction powder-coated black)*
Width	*160, 180, 200 cm, US Queen, US King (mattress dimensions)*
Length	*200, 210 cm, US Queen, US King (mattress dimensions)*
Upholstery	*Polyfoam, fleece covered*
Covering	*Removable*
Insert	*Standard: Comfort [1]*
Plinth	*Standard: Powder-coated black grey [1]* *On request: Brass satin matt or soft copper*
Plinth height	*8 cm*
Headboard:	*Wire frame (same as plinth)*
Width	*160, 180, 200 cm, US Queen, US King (mattress dimensions)*
Height	*120 cm*
Upholstery	*Pillows (feather filling)*
Covering	*Only the cover of the head pillows is removable, the lower part of the head pillow is fixed covered.*
Reverse	*Same as cover*
Headboard-mounting	*Floorstanding*
Piping	*Standard: same as cover or leather in standard colours [1] [2]*
Bedside tray	*Standard: Natural solid walnut*

[1] Standard variant. Variants available for surcharge.
[2] Standard colours leather. Color atlantic, black, cognac, dark grey, mocca, sand, siena and taupe

Falten sind design- verarbeitungs-, material-, bzw. benützungsbedingt und stellen keinen Reklamationsgrund dar.
Wrinkles may occur due to design, treatment, quality of material and conditions of use and are no cause for claims.

WINGS *Design: Jaime Hayon (2017)*

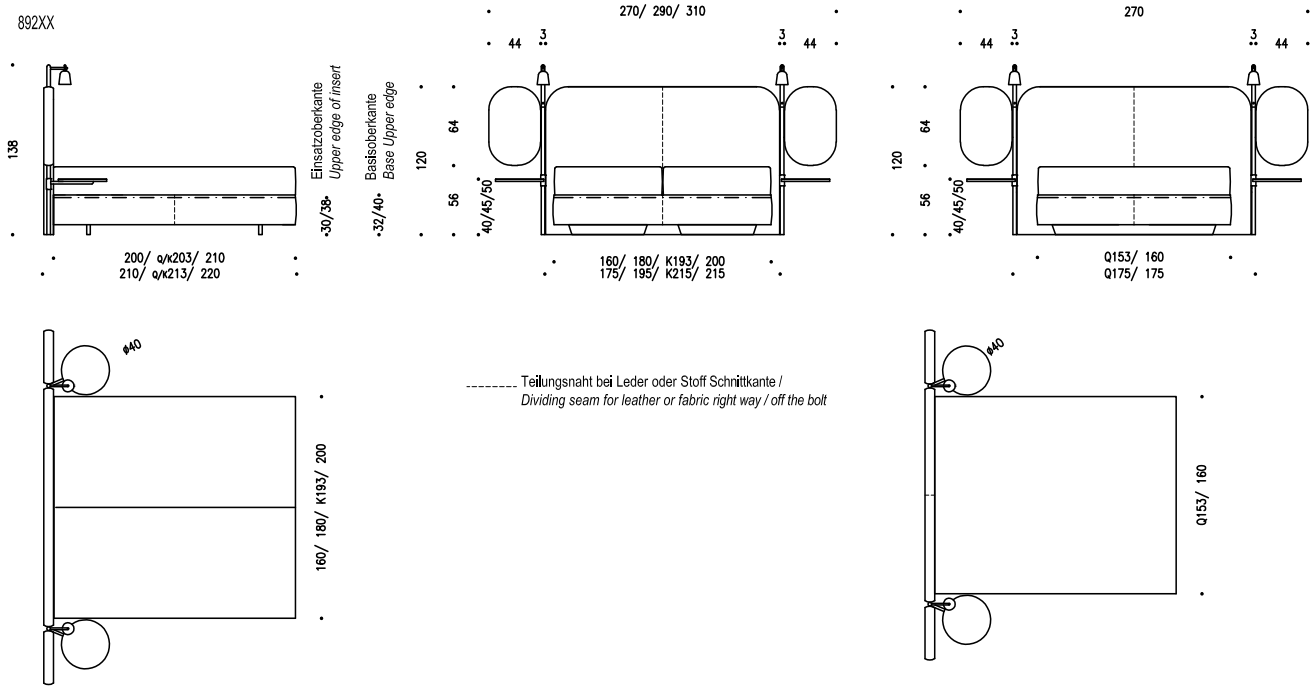

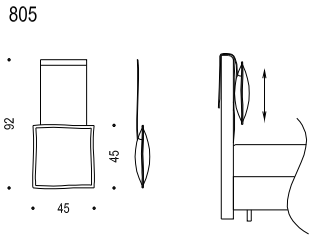

Ausführungen:

Kopfhaupt-kissen (KH):	mit umlaufender Biese und Lappen mit Gegengewicht für stufenlose Höhenverstellung
Füllung	Federkissen
Bezug	Standard: Abnehmbar
Basis	Wittmann Spring (Holzkonstruktion)
Breite	160, 180, 200 cm, US Queen, US King (Matratzenmaß)
Länge	200, 210 cm, US Queen, US King (Matratzenmaß)
Polsterung	Tonnentaschenfederkern, Polymousse, Vliesabdeckung
Bezug	Abnehmbar
Einsatz	Boxspring
Fuß	Kufe schwarz
Fußhöhe	8, 16 cm
Kopfhaupt:	Holzkonstruktion
Breite	160, 180, 200 cm (Matratzenmaß)
Höhe	120 cm
Polsterung	Polymousse-Sandwichaufbau, Vliesabdeckung
Bezug	Fixbezug
Rückseite	Wie Bezug
Kopfhaupt-montage	Bodenstehend
Flügel	Schwenkbar
Montagestange	Black grey pulverbeschichtet
Leuchte	Black grey pulverbeschichtet, Leuchtmittel: LED Der LED-Spot ist schwenkbar
Ablage	Holz lederbezogen lt. Wittmann Nappa Kollektion schwenkbar und in drei Höhen wählbar 45cm (Standard) Auf Wunsch: 40, 50 cm

Configurations:

Headboard pillow (HB):	*With cording all around and flap with counterweight for continuous height adjustment*
Filling	*Feather pillow*
Cover	*Standard: Removable*
Bed base	*Wittmann Spring (wood construction)*
Width	*160, 180, 200 cm, US Queen, US King (mattress dimensions)*
Length	*200, 210 cm, US Queen, US King (mattress dimensions)*
Upholstery	*Pocket spring, polyfoam, fleece covered*
Covering	*Removable*
Insert	*Boxspring*
Foot	*Black runner*
Foot height	*8, 16 cm*
Headboard.	*Wood construction*
Width	*160, 180, 200 cm (mattress dimensions)*
Height	*120 cm*
Upholstery	*Polyfoam sandwich construction, fleece covered*
Covering	*Fixed cover*
Reverse	*Same as cover*
Headboard-mounting	*Floorstanding*
Wings	*Tiltable*
Mounting rod	*Powder-coated black grey*
Lights	*Powder-coated black grey, lights: LED* *The LED-spot can be swivelled*
Bedside tray	*Wood leather covered from the Wittmann Nappa Collection* *tiltable, available in three heights: 45cm (standard)* *on request: 40, 50 cm*

Falten sind design- verarbeitungs-, material-, bzw. benützungsbedingt und stellen keinen Reklamationsgrund dar.
Wrinkles may occur due to design, treatment, quality of material and conditions of use and are no cause for claims.

CLASSIC LINE

Komplettbetten / *Complete Beds*

S: Standard, **A**: Aufpreis / *Surcharge*, **M**: Minderpreis / *Lower price*
D: Durchgehend / *Continuous*, **G**: Geteilt / *Split*

Ausführung / *Configuration*

	CADEN (Bettbasis/*Bed base*: WITTMANN SPRING)	HEATHER (Bettbasis/*Bed base*: WITTMANN SPRING)	METIS SOFT (Bettbasis/*Bed base*: WITTMANN SPRING)	STAN (Bettbasis/*Bed base*: WITTMANN SPRING)	THEMIS (Bettbasis/*Bed base*: WITTMANN SPRING)
Bezug / *Covering*	Kopfhaupt & Basis / *Headboard & base*				
Kopfhaupt Rückseite bezogen (statt Drell) / *Headboard reverse covered (instead of drill)*		S			
Kopfhaupt Bezug fix / *Headboard fixed cover*	S	S	S	S	S
Kopfhaupt Bezug abnehmbar / *Headboard removable cover*		A			A
Bettbasis Bezug fix / *Bed base fixed cover*	S	S	S	S	S
Bettbasis Bezug abnehmbar / *Bed base removable cover*	A	A	A	A	A
Fußhöhe / *Foot height*					
Fußhöhe 8 cm / *Foot height 8 cm*	S	S	S	S	S
Fußhöhe 13 cm / *Foot height 13 cm*					
Fußhöhe 16 cm / *Foot height 16 cm*	S	S	S	S	S
Fußhöhe 17 cm / *Foot height 17 cm*					
Fußhöhe 20 cm / *Foot height 20 cm*					
Füße /Feet					
Rundrohrfuß 8 cm / *Tubular foot 8 cm*					
Sichtfuß 8 cm / *Visible foot 8 cm*					
Sichtfuß 16 cm / *Visible foot 16 cm*					
Kufe (schwebend) 8 cm oder 16 cm / *Runner (floating) 8 cm or 16 cm*	S	S	S	S	S
JOYCE Fuß 20 cm / *JOYCE foot 20 cm*					
ANDES Fuß 13 cm oder 17 cm / *ANDES foot 13 cm or 17 cm*					
Sockel 8 cm / *Plinth base 8 cm*					
Ablage / *Bedside tray*					
Links/rechts / *Left/right*					
Links/rechts / *Left/right*					
Kopfhaupthöhe, -montage / *Headboard height, mounting*					
Höhe 100 cm / *Height 100 cm*					
Höhe 120 cm (HEATHER 130 cm) / *Height 120 cm (HEATHER 130 cm)*	S	S	S	S	S
Basis Unterkante bündig / *Lower edge flush with base*	S	S	S	S	S
Bodenstehend / *Floorstanding*	S	S	S	S	S
Kopfhauptbreite / *Headboard width*					
Breite 40 cm / *Width 40 cm*					
Breite 100 cm / *Width 100 cm*					
Breite 120 cm / *Width 120 cm*					
Breite 140 cm / *Width 140 cm*					
Breite 160 cm / *Width 160 cm*	S	S	S	S	S
Breite 180 cm / *Width 180 cm*	S	S	S	S	S
Breite 200 cm / *Width 200 cm*	S	S	S	S	S
Bettbasisbreite [1] / *Bed base width [1]* (Matratzenmaß / *Mattress dimensions*)					
Breite 90 cm (Kopfhaupt 100 cm) / *Width 90 cm (headboard 100 cm)*					
Breite 100 cm / *Width 100 cm*					
Breite 120 cm / *Width 120 cm*					
Breite 140 cm / *Width 140 cm*					
US Queen Size 153x203 cm (Kopfhaupt 160 cm) / *US Queen Size 153x203 cm (headboard 160 cm)*	D	D	D	D	D
Breite 160 cm / *Width 160 cm*	D/G	D/G	D/G	D/G	D/G
Breite 180 cm / *Width 180 cm*	G	G	G	G	G
US King Size 193x203 cm (Kopfhaupt 200 cm) / *US King Size 193x203 cm (headboard 200 cm)*	G	G	G	G	G
Breite 200 cm / *Width 200 cm*	G	G	G	G	G
Bettbasislänge [2] / *Bed base length [2]* (Matratzenmaß / *Mattress dimensions*)					
Länge 200 cm / *Length 200 cm*	S	S	S	S	S
Länge 210 cm / *Length 210 cm*	S	S	S	S	S
Einsatz, Unterfederung / *Insert, substrate*					
Boxspring / *Boxspring*	S	S	S	S	S
Comfort (160 cm durchgehend und geteilt, ab 180 cm geteilt) *Comfort (160 cm continuous or split, from 180 cm split)*					
Superior (160 cm durchgehend und geteilt, ab 180 cm geteilt) *Superior (160 cm continuous or split, from 180 cm split)*					
Motoren-Einsatz (160 cm durchgehend und geteilt, ab 180 cm geteilt) *Motor insert (160 cm continuous or split, from 180 cm split)*					
Einreihen-Lattenrost (ab 160 cm geteilt, nicht für US Queen Size) *Single-row-slatted frame (from 160 cm split, not for US Queen Size)*					

[1] Kopfhauptbreite entspricht Bettbasisbreite mit Ausnahme Bettbasisbreite 90 cm, US Queen Size und US King Size
Headboard width is equal to bed base width, except for 90 cm, US Queen Size und US King Size bed bases.
[2] Auch in US Queen und US King Länge verfügbar.
Also available in US Queen and US King length.

Anm.: Komplettbett exkludiert Matratzen

Note: Complete bed excluding mattresses

CADEN *Design: Wittmann Workshop (2021)*

897XX

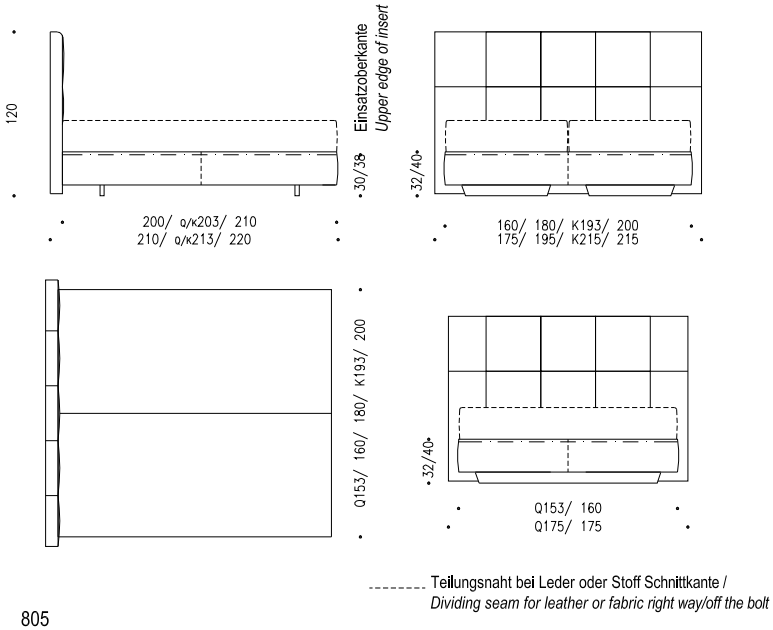

805

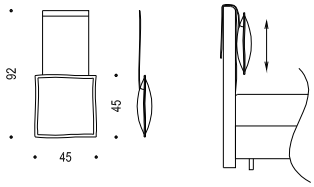

Ausführungen:

Kopfhaupt-kissen (KH):	mit umlaufender Biese und Lappen mit Gegengewicht für stufenlose Höhenverstellung
Füllung	Federkissen
Bezug	Standard: Abnehmbar
Keder	Standard: Farbe wie Bezug
Basis:	Wittmann Spring (Holzkonstruktion)
Breite	160, 180, 200 cm, US Queen, US King (Matratzenmaß) ²
Länge	200, 210 cm, US Queen, US King (Matratzenmaß)
Polsterung	Tonnentaschenfederkern, Polymousse, Vliesabdeckung
Bezug	Fixbezug ¹
Einsatz	Boxspring
Fuß	Kufe schwarz
Fußhöhe	8, 16 cm
Kopfhaupt:	Holzkonstruktion
Breite	160, 180, 200 cm (Matratzenmaß)
Höhe	120 cm
Polsterung	Polymousse-Sandwichaufbau, Vliesabdeckung
Bezug	Fixbebzug
Rückseite	Drell
Kopfhaupt-montage	Bodenstehend oder bündig mit Basis

¹ Standardausführung. Varianten gegen Aufpreis erhältlich.
² Spring Basis: Breite 160 durchgehend oder geteilt; ab Breite 180 geteilt

Configurations:

Headboard pillow (HB):	*With cording all around and flap with counterweight for continuous height adjustment*
Filling	*Feather pillow*
Cover	*Standard: Removable*
Piping	*Standard: Color same as cover*
Bed base:	*Wittmann Spring (wood construction)*
Width	*160, 180, 200 cm, US Queen, US King (mattress dimensions) ²*
Length	*200, 210 cm, US Queen, US King (mattress dimensions)*
Upholstery	*Pocket spring, polyfoam, fleece covered*
Covering	*Standard: fixed cover ¹*
Insert	*Boxspring*
Foot	*Black runner*
Foot height	*8, 16 cm*
Headboard:	*Wood construction*
Width	*160, 180, 200 cm (mattress dimensions)*
Height	*120 cm*
Upholstery	*Polyfoam sandwich construction, fleece covered*
Covering	*Fixed cover*
Reverse	*Drill*
Headboard-mounting	*Floorstanding or flush with base*

¹ Standard variant. Variants available for surcharge.
² Standard version: Spring base: Width 160 continuous or split; from 180 split

Falten sind design- verarbeitungs-, material-, bzw. benützungsbedingt und stellen keinen Reklamationsgrund dar.
Wrinkles may occur due to design, treatment, quality of material and conditions of use and are no cause for claims.

HEATHER *Design: Wittmann Workshop (2021)*

895XX

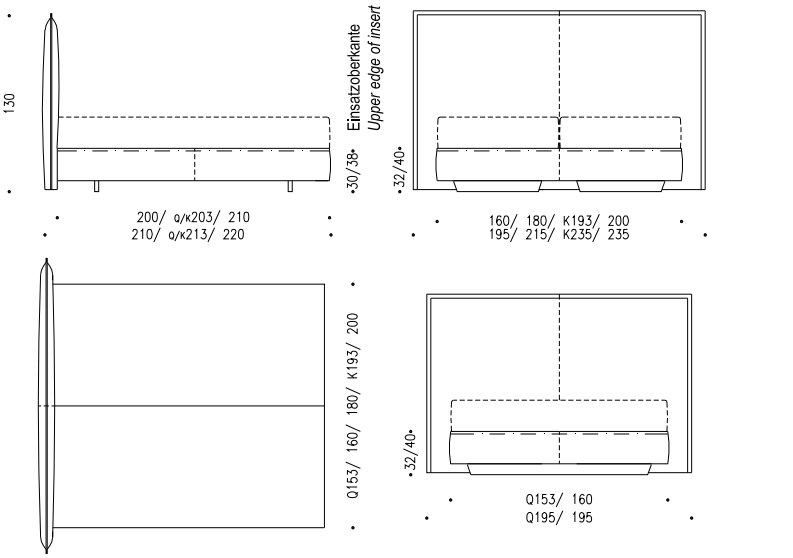

805

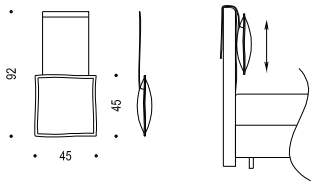

Ausführungen:

Kopfhaupt-kissen (KH):	mit umlaufender Biese und Lappen mit Gegengewicht für stufenlose Höhenverstellung
Füllung	Federkissen
Bezug	Standard: Abnehmbar
Keder	Standard: Farbe wie Bezug
Basis:	Wittmann Spring (Holzkonstruktion)
Breite	160, 180, 200 cm, US Queen, US King (Matratzenmaß) ²
Länge	200, 210 cm, US Queen, US King (Matratzenmaß)
Polsterung	Tonnentaschenfederkern, Polymousse, Vliesabdeckung
Bezug	Fixbezug ¹
Einsatz	Boxspring
Fuß	Kufe schwarz
Fußhöhe	8, 16 cm
Kopfhaupt:	Holzkonstruktion
Breite	160, 180, 200 cm (Matratzenmaß)
Höhe	130 cm
Polsterung	Polymousse-Sandwichaufbau, Vliesabdeckung
Bezug	Fixbezug ¹
Rückseite	Wie Bezug
Kopfhaupt-montage	Bodenstehend oder bündig mit Basis

¹ Standardausführung. Varianten gegen Aufpreis erhältlich.
² Spring Basis: Breite 160 durchgehend oder geteilt; ab Breite 180 geteilt

Configurations:

Headboard pillow (HB):	*With cording all around and flap with counterweight for continuous height adjustment*
Filling	*Feather pillow*
Cover	*Standard: Removable*
Piping	*Standard: Color same as cover*
Bed base:	*Wittmann Spring (wood construction)*
Width	*160, 180, 200 cm, US Queen, US King (mattress dimensions) ²*
Length	*200, 210 cm, US Queen, US King (mattress dimensions)*
Upholstery	*Pocket spring, polyfoam, fleece covered*
Covering	*Standard: fixed cover ¹*
Insert	*Boxspring*
Foot	*Black runner*
Foot height	*8, 16 cm*
Headboard:	*Wood construction*
Width	*160, 180, 200 cm (mattress dimensions)*
Height	*130 cm*
Upholstery	*Polyfoam sandwich construction, fleece covered*
Covering	*Standard: fixed cover ¹*
Reverse	*Same as cover*
Headboard-mounting	*Floorstanding or flush with base*

¹ Standard variant. Variants available for surcharge.
² Standard version: Spring base: Width 160 continuous or split; from 180 split

Falten sind design- verarbeitungs-, material-, bzw. benützungsbedingt und stellen keinen Reklamationsgrund dar.
Wrinkles may occur due to design, treatment, quality of material and conditions of use and are no cause for claims.

METIS SOFT *Design: Wittmann Workshop (2021)*

894XX

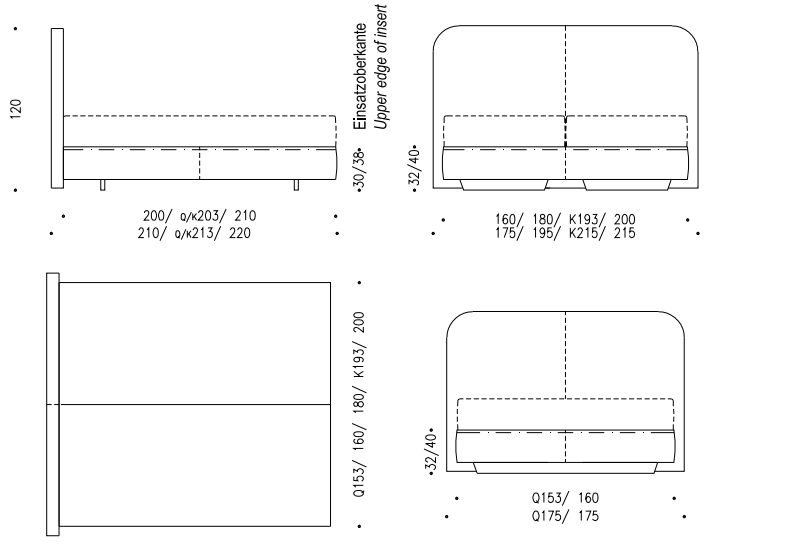

805

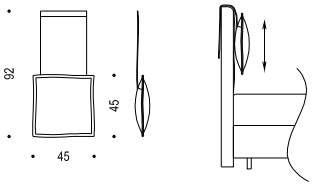

Ausführungen:

Kopfhaupt-kissen (KH):	mit umlaufender Biese und Lappen mit Gegengewicht für stufenlose Höhenverstellung
Füllung	Federkissen
Bezug	Standard: Abnehmbar
Keder	Standard: Farbe wie Bezug
Basis:	Wittmann Spring (Holzkonstruktion)
Breite	160, 180, 200 cm, US Queen, US King (Matratzenmaß) ³
Länge	200, 210 cm, US Queen, US King (Matratzenmaß)
Polsterung	Tonnentaschenfederkern, Polymousse, Vliesabdeckung
Bezug	Fixbezug ¹
Einsatz	Boxspring
Fuß	Kufe schwarz
Fußhöhe	8, 16 cm
Kopfhaupt	Holzkonstruktion
Breite	160, 180, 200 cm (Matratzenmaß)
Höhe	120 cm
Polsterung	Polymousse-Sandwichaufbau, Vliesabdeckung
Bezug	Fixbebzug
Rückseite	Drell
Kopfhaupt-montage	Bodenstehend oder bündig mit Basis
Keder	Standard: wie Bezug oder Leder in den Standardfarben ¹ ²

¹ Standardausführung. Varianten gegen Aufpreis erhältlich.
² Standardfarben Leder: Color atlantic, black, cognac, dark grey, mocca, sand, siena and taupe
³ Spring Basis: Breite 160 durchgehend oder geteilt; ab Breite 180 geteilt

Configurations:

Headboard pillow (HB):	*With cording all around and flap with counterweight for continuous height adjustment*
Filling	*Feather pillow*
Cover	*Standard: Removable*
Piping	*Standard: Color same as cover*
Bed base:	*Wittmann Spring (wood construction)*
Width	*160, 180, 200 cm, US Queen, US King (mattress dimensions) ³*
Length	*200, 210 cm, US Queen, US King (mattress dimensions)*
Upholstery	*Pocket spring, polyfoam, fleece covered*
Covering	*Standard: fixed cover ¹*
Insert	*Boxspring*
Foot	*Black runner*
Foot height	*8, 16 cm*
Headboard:	*Wood construction*
Width	*160, 180, 200 cm (mattress dimensions)*
Height	*120 cm*
Upholstery	*Polyfoam sandwich construction, fleece covered*
Covering	*Fixed cover*
Reverse	*Drill*
Headboard-mounting	*Floorstanding or flush with base*
Piping	*Standard: same as cover or leather in standard colour variants ¹ ²*

¹ Standard variant. Variants available for surcharge.
² Standard colours leather. Color atlantic, black, cognac, dark grey, mocca, sand, siena and taupe
³ Standard version: Spring base: Width 160 continuous or split; from 180 split

Falten sind design- verarbeitungs-, material-, bzw. benützungsbedingt und stellen keinen Reklamationsgrund dar.
Wrinkles may occur due to design, treatment, quality of material and conditions of use and are no cause for claims.

STAN *Design: Wittmann Workshop (2021)*

896XX

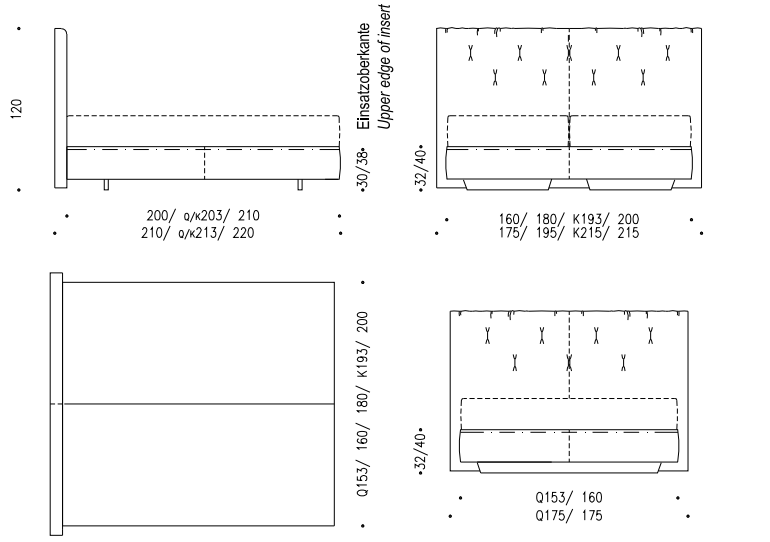

805

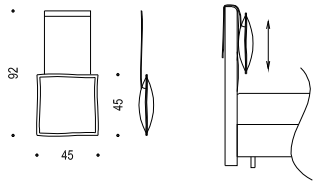

Ausführungen:

Kopfhaupt-kissen (KH):	mit umlaufender Biese und Lappen mit Gegengewicht für stufenlose Höhenverstellung
Füllung	Federkissen
Bezug	Standard: Abnehmbar
Keder	Standard: Farbe wie Bezug
Basis:	Wittmann Spring (Holzkonstruktion)
Breite	160, 180, 200 cm, US Queen, US King (Matratzenmaß) ²
Länge	200, 210 cm, US Queen, US King (Matratzenmaß)
Polsterung	Tonnentaschenfederkern, Polymousse, Vliesabdeckung
Bezug	Fixbezug ¹
Einsatz	Boxspring
Fuß	Kufe schwarz
Fußhöhe	8, 16 cm
Kopfhaupt:	Holzkonstruktion
Breite	160, 180, 200 cm (Matratzenmaß)
Höhe	120 cm
Polsterung	Polymousse-Sandwichaufbau, Vliesabdeckung
Bezug	Fixbezug
Rückseite	Drell
Kopfhaupt-montage	Bodenstehend oder bündig mit Basis

¹ Standardausführung. Varianten gegen Aufpreis erhältlich.
² Spring Basis: Breite 160 durchgehend oder geteilt; ab Breite 180 geteilt

Configurations:

Headboard pillow (HB):	*With cording all around and flap with counterweight for continuous height adjustment*
Filling	*Feather pillow*
Cover	*Standard: Removable*
Piping	*Standard: Color same as cover*
Bed base:	*Wittmann Spring (wood construction)*
Width	*160, 180, 200 cm, US Queen, US King (mattress dimensions) ²*
Length	*200, 210 cm, US Queen, US King (mattress dimensions)*
Upholstery	*Pocket spring, polyfoam, fleece covered*
Covering	*Standard: fixed cover ¹*
Insert	*Boxspring*
Foot	*Black runner*
Foot height	*8, 16 cm*
Headboard:	*Wood construction*
Width	*160, 180, 200 cm (mattress dimensions)*
Height	*120 cm*
Upholstery	*Polyfoam sandwich construction, fleece covered*
Covering	*Standard: fixed cover*
Reverse	*Drill*
Headboard-mounting	*Floorstanding or flush with base*

¹ Standard variant. Variants available for surcharge.
² Standard version: Spring base: Width 160 continuous or split; from 180 split

Falten sind design- verarbeitungs-, material-, bzw. benützungsbedingt und stellen keinen Reklamationsgrund dar.
Wrinkles may occur due to design, treatment, quality of material and conditions of use and are no cause for claims.

THEMIS *Design: Wittmann Workshop (2021)*

893XX

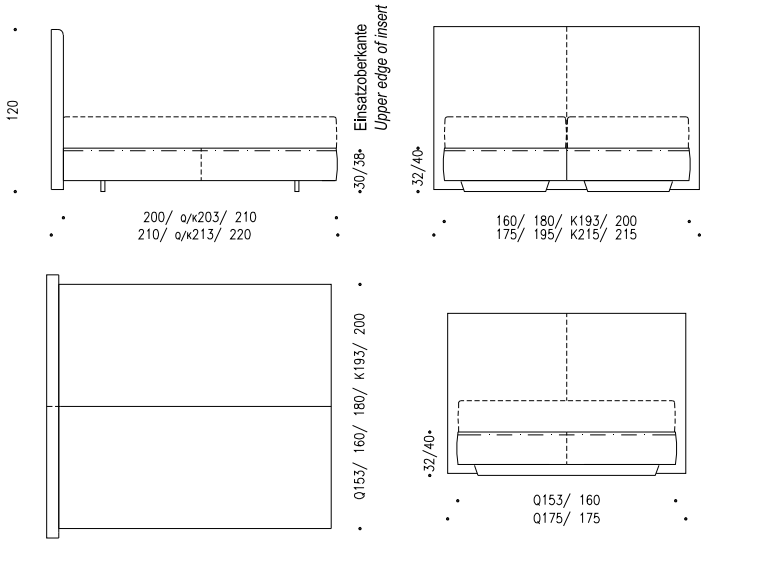

Teilungsnaht bei Leder oder Stoff Schnittkante /
Dividing seam for leather or fabric right way/off the bolt

805

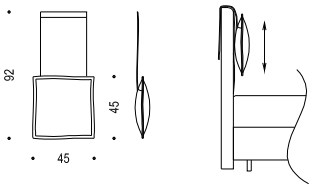

Ausführungen:

Kopfhaupt-kissen (KH):	mit umlaufender Biese und Lappen mit Gegengewicht für stufenlose Höhenverstellung
Füllung	Federkissen
Bezug	Standard: Abnehmbar
Keder	Standard: Farbe wie Bezug
Basis:	Wittmann Spring (Holzkonstruktion)
Breite	160, 180, 200 cm, US Queen, US King (Matratzenmaß) ²
Länge	200, 210 cm, US Queen, US King (Matratzenmaß)
Polsterung	Tonnentaschenfederkern, Polymousse, Vliesabdeckung
Bezug	Fixbezug ¹
Einsatz	Boxspring
Fuß	Kufe schwarz
Fußhöhe	8, 16 cm
Kopfhaupt:	Holzkonstruktion
Breite	160, 180, 200 cm (Matratzenmaß)
Höhe	120 cm
Polsterung	Polymousse-Sandwichaufbau, Vliesabdeckung
Bezug	Fixbezug ¹
Rückseite	Drell
Kopfhaupt-montage	Bodenstehend oder bündig mit Basis

¹ Standardausführung. Varianten gegen Aufpreis erhältlich.
² Spring Basis: Breite 160 durchgehend oder geteilt; ab Breite 180 geteilt

Configurations:

Headboard pillow (HB):	*With cording all around and flap with counterweight for continuous height adjustment*
Filling	*Feather pillow*
Cover	*Standard: Removable*
Piping	*Standard: Color same as cover*
Bed base:	*Wittmann Spring (wood construction)*
Width	*160, 180, 200 cm, US Queen, US King (mattress dimensions) ²*
Length	*200, 210 cm, US Queen, US King (mattress dimensions)*
Upholstery	*Pocket spring, polyfoam, fleece covered*
Covering	*Standard: fixed cover ¹*
Insert	*Boxspring*
Foot	*Black runner*
Foot height	*8, 16 cm*
Headboard:	*Wood construction*
Width	*160, 180, 200 cm (mattress dimensions)*
Height	*120 cm*
Upholstery	*Polyfoam sandwich construction, fleece covered*
Covering	*Standard: fixed cover ¹*
Reverse	*Drill*
Headboard-mounting	*Floorstanding or flush with base*

¹ Standard variant. Variants available for surcharge.
² Standard version: Spring base: Width 160 continuous or split; from 180 split

Falten sind design- verarbeitungs-, material-, bzw. benützungsbedingt und stellen keinen Reklamationsgrund dar.
Wrinkles may occur due to design, treatment, quality of material and conditions of use and are no cause for claims.

ADVANCED LINE
Modulbetten / *Modular beds*
Kopfhäupter / *Headboards*

S: Standard, **A**: Aufpreis / *Surcharge*, **M**: Minderpreis / *Lower price*
D: Durchgehend / *Continuous*, **G**: Geteilt / *Split*

Ausführung / *Configuration*

	ALENA Kopfhaupt/*Headboard*	**BRYAN** Kopfhaupt/*Headboard*	**CADEN** Kopfhaupt/*Headboard*	**HEATHER** Kopfhaupt/*Headboard*	**METIS SOFT** Kopfhaupt/*Headboard*	**QUEENS** Kopfhaupt/*Headboard*	**REGENT** Kopfhaupt/*Headboard*	**STAN** Kopfhaupt/*Headboard*	**THEMIS** Kopfhaupt/*Headboard*	**WITTMANN FRAME** Bettbasis/*Bed base*	**WITTMANN SPRING** Bettbasis/*Bed base*	**WITTMANN SPRING SLIM** Bettbasis/*Bed base*
Bezug / *Covering*	Kopfhaupt / *Headboard*									Basis / *Base*		
Kopfhaupt Rückseite bezogen (statt Drell) / *Headboard reverse covered (instead of drill)*	A	S[2]	A	S	A	A	A	A	A			
Kopfhaupt Bezug fix / *Headboard fixed cover*	S	S	S		S	S	S	S				
Kopfhaupt Bezug abnehmbar / *Headboard removable cover*				S					S			
Bettbasis Bezug fix / *Bed base fixed cover*												
Bettbasis Bezug abnehmbar / *Bed base removable cover*										S	S	S
Fußhöhe / *Foot height*												
Fußhöhe 8 cm / *Foot height 8 cm*										S	S	S
Fußhöhe 13 cm / *Foot height 13 cm*												
Fußhöhe 16 cm / *Foot height 16 cm*											S	S
Fußhöhe 17 cm / *Foot height 17 cm*												
Fußhöhe 20 cm / *Foot height 20 cm*												
Fuß / *Foot*												
Rundrohrfuß 8 cm / *Tubular foot 8 cm*										S		
Sichtfuß 8 cm / *Visible foot 8 cm*										A	A	A
Sichtfuß 16 cm / *Visible foot 16 cm*											A	A
Kufe (schwebend) 8 cm oder 16 cm / *Runner (floating) 8 cm or 16 cm*											S	S
JOYCE Fuß 20 cm / *JOYCE foot 20 cm*												
ANDES Fuß 13 cm oder 17 cm / *ANDES foot 13 cm or 17 cm*												
Sockel 8 cm / *Plinth base 8 cm*												
Ablage / *Bedside tray*												
Links/rechts / *Left/right*												
Links/rechts / *Left/right*												
Kopfhaupthöhe, -montage / *Headboard height, mounting*												
Höhe 100 cm (HEATHER 110 cm) / *Height 100 cm (HEATHER 110 cm)*			S	S		S	S	S	S			
Höhe 120 cm (HEATHER 130 cm) / *Height 120 cm (HEATHER 130 cm)*	S	S	S	S	S	S	S	S	S			
Basis Unterkante bündig / *Lower edge flush with base*	S		S	S	S	S	S	S	S	S	S	
Bodenstehend / *Floorstanding*	S	S	S	S	S	S	S	S	S	S	S	S
Kopfhauptbreite / *Headboard width*												
Breite 40 cm (Schwenkteil links und rechts) / *Width 40 cm (tilt element left and right)*		S										
Breite 100 cm / *Width 100 cm*	S	S	S	S	S	S	S	S	S			
Breite 120 cm / *Width 120 cm*	S	S	S	S	S	S	S	S	S			
Breite 140 cm / *Width 140 cm*	S	S	S	S	S	S	S	S	S			
Breite 160 cm / *Width 160 cm*	S		S	S	S	S	S	S	S			
Breite 180 cm / *Width 180 cm*	S		S	S	S	S	S	S	S			
Breite 200 cm / *Width 200 cm*	S		S	S	S	S	S	S	S			
Bettbasisbreite [1] / *Bed base width* [1] (Matratzenmaß / *Mattress dimensions*)												
Breite 90 cm (Kopfhaupt 100 cm) / *Width 90 cm (headboard 100 cm)*										D	D	D
Breite 100 cm / *Width 100 cm*										D	D	D
Breite 120 cm / *Width 120 cm*										D	D	D
Breite 140 cm / *Width 140 cm*										D	D	D
US Queen Size 153x203 cm (Kopfhaupt 160 cm) / *US Queen Size 153x203 cm (headboard 160 cm)*										D	D	D
Breite 160 cm / *Width 160 cm*										D	D/G	D/G
Breite 180 cm / *Width 180 cm*										D	G	G
US King Size 193x203 cm (Kopfhaupt 200 cm) / *US King Size 193x203 cm (headboard 200 cm)*										D	G	G
Breite 200 cm / *Width 200 cm*										D	G	G
Bettbasislänge [3] / *Bed base length* [3] (Matratzenmaß / *Mattress dimensions*)												
Länge 200 cm / *Length 200 cm*										S	S	S
Länge 210 cm / *Length 210 cm*										S	S	S
Einsatz, Unterfederung / *Insert, substrate*												
Boxspring / *Boxspring*											S	S
Comfort (160 cm durchgehend und geteilt, ab 180 cm geteilt) *Comfort (160 cm continuous or split, from 180 cm split)*										S		
Superior (160 cm durchgehend und geteilt, ab 180 cm geteilt) *Superior (160 cm continuous or split, from 180 cm split)*										A		
Motoren-Einsatz (160 cm durchgehend und geteilt, ab 180 cm geteilt) *Motor insert (160 cm continuous or split, from 180 cm split)*										A		
Einreihen-Lattenrost (ab 160 cm geteilt, nicht für US Queen Size) *Single-row-slatted frame (from 160 cm split, not for US Queen Size)*										M		

[1] Kopfhauptbreite entspricht Bettbasisbreite mit Ausnahme Bettbasisbreite 90 cm, US Queen Size und US King Size
Headboard width is equal to bed base width, except for 90 cm, US Queen Size und US King Size bed bases.
[2] Nur Schwenkteile mit Rückseite bezogen / *Only tiltable elements with reverse covered*
[3] Auch in US Queen und US King Länge verfügbar. / *Also available in US Queen and US King length.*

ALENA *Design: Wittmann Workshop (2021)*

884XX

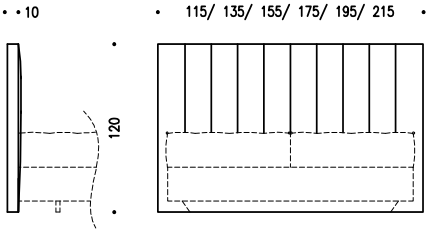

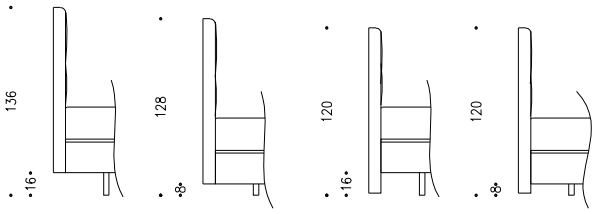

Basis Unterkante bündig
Lower edge of base flush

Bodenstehend
Floorstanding

805

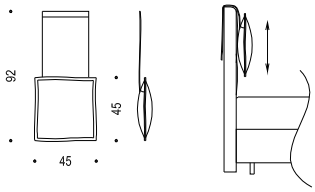

Ausführungen:

Kopfhaupt:	Holzkonstruktion
Breite	100, 120, 140, 160, 180, 200 cm (Matratzenmaß)
Höhe	120 cm
Polsterung	Polymousse-Sandwichaufbau, Vliesabdeckung
Bezug	Fixbezug
Keder	Standard: wie Bezug oder Leder in den Standardfarben [1] [2]
Rückseite	Drell [1]
Kopfhaupt-montage	Bodenstehend oder bündig mit Basis

[1] Standardausführung. Varianten gegen Aufpreis erhältlich.
[2] Standardfarben Leder: Color atlantic, black, cognac, dark grey, mocca, sand, siena and taupe

Configurations:

Headboard:	*Wood construction*
Width	*100. 120, 140, 160, 180, 200 cm (mattress dimensions)*
Height	*120 cm*
Upholstery	*Polyfoam sandwich construction, fleece covered*
Covering	*Standard: fixed cover*
Piping	*Standard: same as cover or leather in standard colours [1] [2]*
Reverse	*Drill [1]*
Headboard-mounting	*Floorstanding or flush with base*

[1] Standard variant. Variants available for surcharge.
[2] Standard colours leather. Color atlantic, black, cognac, dark grey, mocca, sand, siena and taupe

Falten sind design- verarbeitungs-, material-, bzw. benützungsbedingt und stellen keinen Reklamationsgrund dar.
Wrinkles may occur due to design, treatment, quality of material and conditions of use and are no cause for claims.

BRYAN *Design: Wittmann Workshop (2021)*

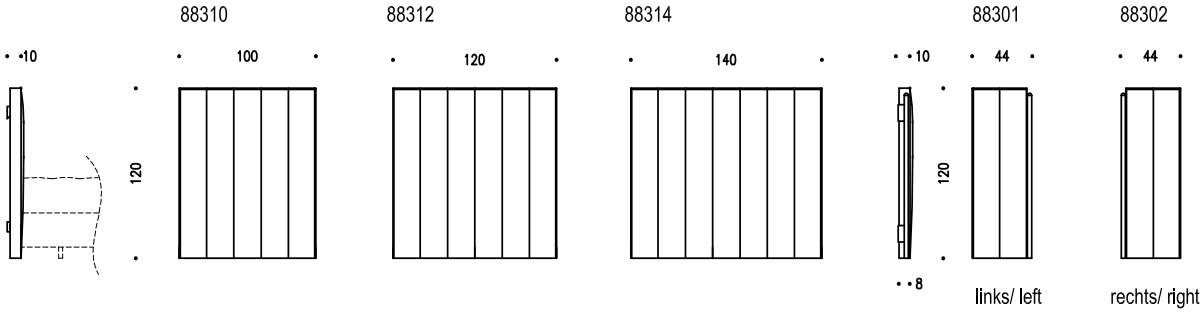

Kombinationsbeispiel
Combination example

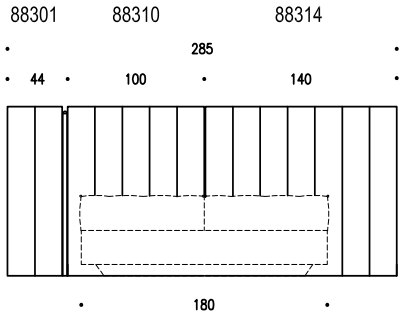

Ausführungen:

Kopfhaupt:	Holzkonstruktion
Breite	40 (Schwenkteil links/rechts), 100, 120, 140 cm
Höhe	120 cm
Polsterung	Polymousse-Sandwichaufbau, Vliesabdeckung
Bezug	Fixbezug
Keder	Standard: wie Bezug oder Leder in den Standardfarben [1] [2]
Rückseite	Schwenkteil wie Bezug, andere Elemente Drell
Kopfhaupt-montage	**Bodenstehend, Wandmontage mit Keilleisten**

[1] Standardausführung. Varianten gegen Aufpreis erhältlich.
[2] Standardfarben Leder: Color atlantic, black, cognac, dark grey, mocca, sand, siena and taupe

Configurations:

Headboard:	*Wood construction*
Width	*40 (tiltable element left/right), 100, 120, 140 cm*
Height	*120 cm*
Upholstery	*Polyfoam sandwich construction, fleece covered*
Covering	*Standard: fixed cover*
Piping	*Standard: same as cover or leather in standard colours [1] [2]*
Reverse	*Tiltable element sames as colour, other elements drill*
Headboard-mounting	***Floorstanding, wall mounted with wedge bars***

[1] Standard variant. Variants available for surcharge.
[2] Standard colours leather. Color atlantic, black, cognac, dark grey, mocca, sand, siena and taupe

Falten sind design- verarbeitungs-, material-, bzw. benützungsbedingt und stellen keinen Reklamationsgrund dar.
Wrinkles may occur due to design, treatment, quality of material and conditions of use and are no cause for claims.

CADEN *Design: Wittmann Workshop (2021)*

889XX

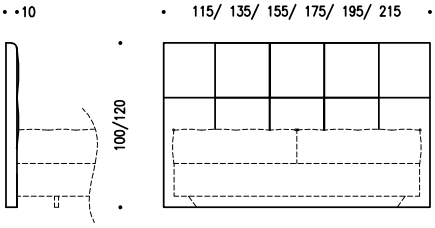

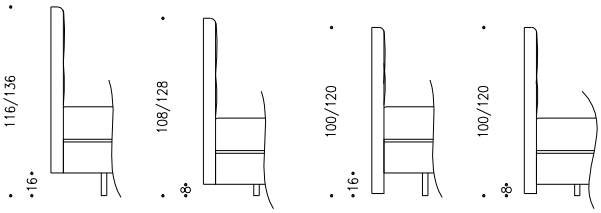

Basis Unterkante bündig
Lower edge of base flush

Bodenstehend
Floorstanding

805

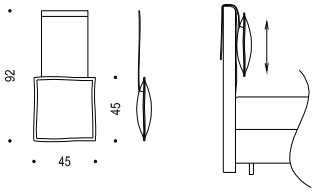

Ausführungen:

Kopfhaupt:	Holzkonstruktion
Breite	100, 120, 140, 160, 180, 200 cm (Matratzenmaß)
Höhe	100, 120 cm
Polsterung	Polymousse-Sandwichaufbau, Vliesabdeckung
Bezug	Fixbezug
Rückseite	Drell ¹
Kopfhaupt-montage	Bodenstehend oder bündig mit Basis

¹ Standardausführung. Varianten gegen Aufpreis erhältlich.

Configurations:

Headboard:	*Wood construction*
Width	*100. 120, 140, 160, 180, 200 cm (mattress dimensions)*
Height	*100, 120 cm*
Upholstery	*Polyfoam sandwich construction, fleece covered*
Covering	*Standard: fixed cover*
Reverse	*Drill ¹*
Headboard-mounting	*Floorstanding or flush with base*

¹ Standard variant. Variants available for surcharge.

Falten sind design- verarbeitungs-, material-, bzw. benützungsbedingt und stellen keinen Reklamationsgrund dar.
Wrinkles may occur due to design, treatment, quality of material and conditions of use and are no cause for claims.

HEATHER *Design: Wittmann Workshop (2021)*

887XX

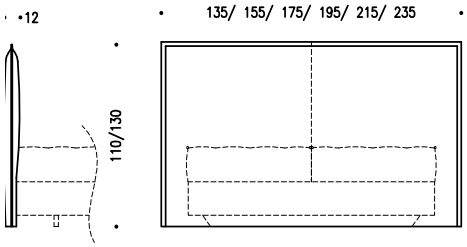

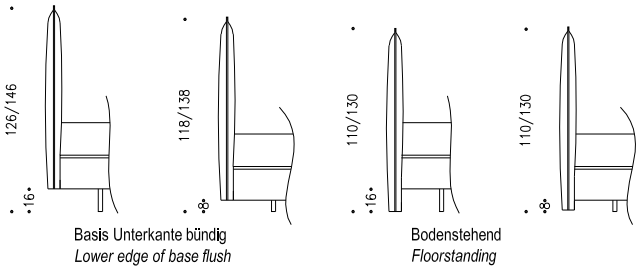

Basis Unterkante bündig
Lower edge of base flush

Bodenstehend
Floorstanding

Teilungsnaht bei Leder oder Stoff Schnittkante /
Dividing seam for leather or fabric right way/off the bolt

805

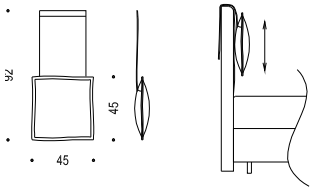

Ausführungen:

Kopfhaupt:	Holzkonstruktion
Breite	100, 120, 140, 160, 180, 200 cm (Matratzenmaß)
Höhe	110, 130 cm
Polsterung	Polymousse-Sandwichaufbau, Vliesabdeckung
Bezug	Abnehmbar
Rückseite	Wie Bezug
Kopfhaupt-montage	Bodenstehend oder bündig mit Basis

Configurations:

Headboard:	*Wood construction*
Width	*100. 120, 140, 160, 180, 200 cm (mattress dimensions)*
Height	*110, 130 cm*
Upholstery	*Polyfoam sandwich construction, fleece covered*
Covering	*Removable*
Reverse	*Same as cover*
Headboard-mounting	*Floorstanding or flush with base*

Falten sind design- verarbeitungs-, material-, bzw. benützungsbedingt und stellen keinen Reklamationsgrund dar.
Wrinkles may occur due to design, treatment, quality of material and conditions of use and are no cause for claims.

METIS SOFT *Design: Wittmann Workshop (2018)*

886XX

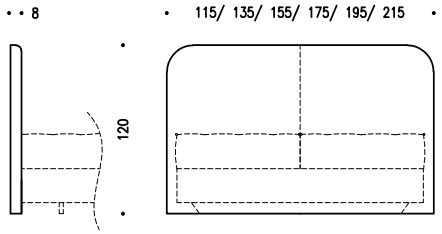

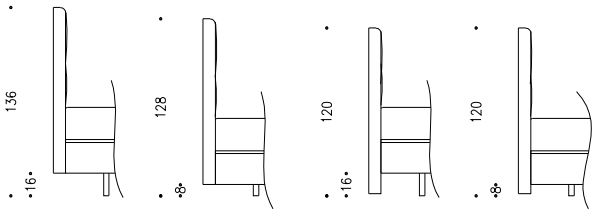

Basis Unterkante bündig
Lower edge of base flush

Bodenstehend
Floorstanding

Teilungsnaht bei Leder oder Stoff Schnittkante /
Dividing seam for leather or fabric right way/off the bolt

805

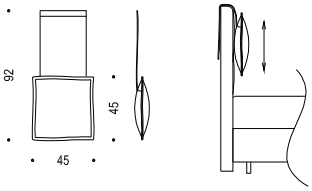

Ausführungen:

Kopfhaupt:	Holzkonstruktion
Breite	100, 120, 140, 160, 180, 200 cm (Matratzenmaß)
Höhe	120 cm
Polsterung	Polymousse-Sandwichaufbau, Vliesabdeckung
Bezug	Fixbezug
Rückseite	Drell [1]
Keder	Standard: wie Bezug oder Leder in den Standardfarben [1] [2]
Kopfhaupt-montage	Bodenstehend oder bündig mit Basis

[1] Standardausführung. Varianten gegen Aufpreis erhältlich.
[2] Standardfarben Leder: Color atlantic, black, cognac, dark grey, mocca, sand, siena and taupe

Configurations:

Headboard:	*Wood construction*
Width	*100. 120, 140, 160, 180, 200 cm (mattress dimensions)*
Height	*120 cm*
Upholstery	*Polyfoam sandwich construction, fleece covered*
Covering	*Standard: fixed cover*
Reverse	*Drill [1]*
Piping	*standard: same as cover or leather in standard colours [1] [2]*
Headboard-mounting	*Floorstanding or flush with base*

[1] Standard variant. Variants available for surcharge.
[2] Standard colours leather. Color atlantic, black, cognac, dark grey, mocca, sand, siena and taupe

Falten sind design- verarbeitungs-, material-, bzw. benützungsbedingt und stellen keinen Reklamationsgrund dar.
Wrinkles may occur due to design, treatment, quality of material and conditions of use and are no cause for claims.

QUEENS *Design: Wittmann Workshop (2021)*

881XX

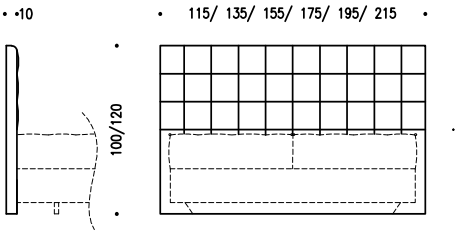

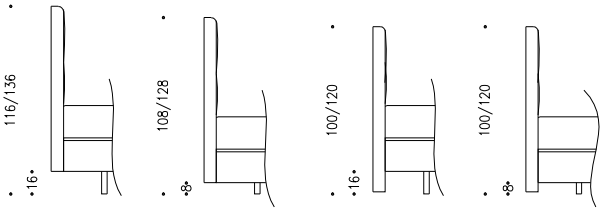

Basis Unterkante bündig
Lower edge of base flush

Bodenstehend
Floorstanding

805

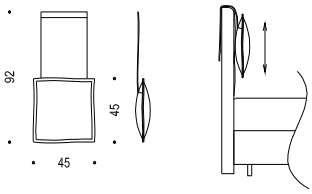

Ausführungen:

Kopfhaupt:	Holzkonstruktion
Breite	100, 120, 140, 160, 180, 200 cm (Matratzenmaß)
Höhe	100, 120 cm
Polsterung	Polymousse-Sandwichaufbau, Vliesabdeckung
Bezug	Fixbezug
Rückseite	Drell ¹
Kopfhaupt-montage	Bodenstehend oder bündig mit Basis

¹ Standardausführung. Varianten gegen Aufpreis erhältlich.

Configurations:

Headboard:	*Wood construction*
Width	*100. 120, 140, 160, 180, 200 cm (mattress dimensions)*
Height	*100, 120 cm*
Upholstery	*Polyfoam sandwich construction, fleece covered*
Covering	*Standard: fixed cover*
Reverse	*Drill ¹*
Headboard-mounting	*Floorstanding or flush with base*

¹ Standard variant. Variants available for surcharge.

Falten sind design- verarbeitungs-, material-, bzw. benützungsbedingt und stellen keinen Reklamationsgrund dar.
Wrinkles may occur due to design, treatment, quality of material and conditions of use and are no cause for claims.

REGENT *Design: Wittmann Workshop (2021)*

882XX

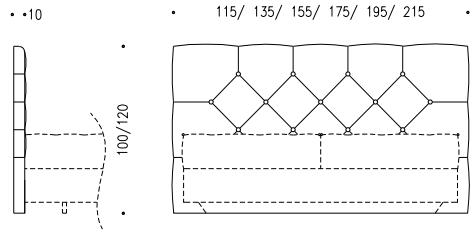

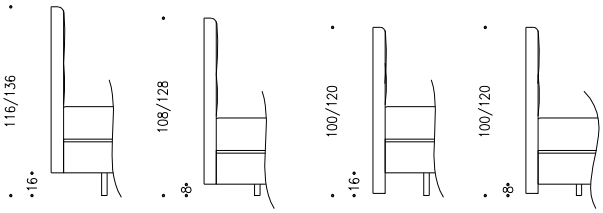

Basis Unterkante bündig
Lower edge of base flush

Bodenstehend
Floorstanding

805

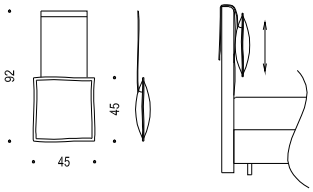

Ausführungen:

Kopfhaupt:	Holzkonstruktion
Breite	100, 120, 140, 160, 180, 200 cm (Matratzenmaß)
Höhe	100, 120 cm
Polsterung	Polymousse-Sandwichaufbau, Vliesabdeckung
Bezug	Fixbezug
Rückseite	Drell [1]
Keder / Knopf	Standard: wie Bezug oder Leder in den Standardfarben [1 2]
Kopfhaupt-montage	Bodenstehend oder bündig mit Basis

[1] Standardausführung. Varianten gegen Aufpreis erhältlich.
[2] Standardfarben Leder: Color atlantic, black, cognac, dark grey, mocca, sand, siena and taupe

Configurations:

Headboard:	*Wood construction*
Width	*100. 120, 140, 160, 180, 200 cm (mattress dimensions)*
Height	*100, 120 cm*
Upholstery	*Polyfoam sandwich construction, fleece covered*
Covering	*Standard: fixed cover*
Reverse	*Drill [1]*
Piping / Button	*Standard: same as cover or leather in standard colours [1 2]*
Headboard-mounting	*Floorstanding or flush with base*

[1] Standard variant. Variants available for surcharge.
[2] Standard colours leather. Color atlantic, black, cognac, dark grey, mocca, sand, siena and taupe

Falten sind design- verarbeitungs-, material-, bzw. benützungsbedingt und stellen keinen Reklamationsgrund dar.
Wrinkles may occur due to design, treatment, quality of material and conditions of use and are no cause for claims.

STAN *Design: Wittmann Workshop (2021)*

888XX

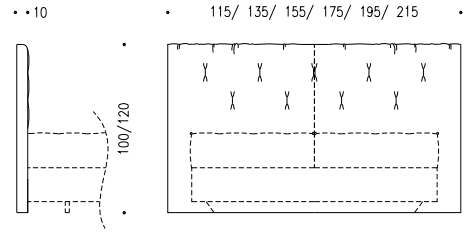

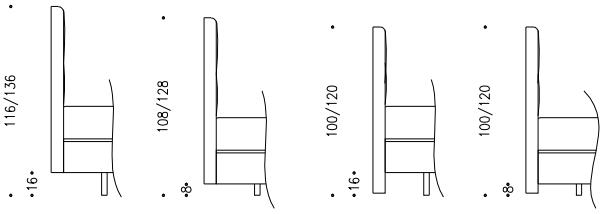

Basis Unterkante bündig
Lower edge of base flush

Bodenstehend
Floorstanding

Teilungsnaht bei Leder oder Stoff Schnittkante /
Dividing seam for leather or fabric right way/off the bolt

805

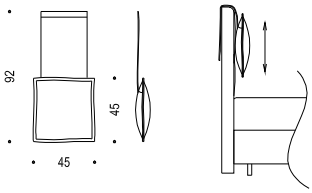

Ausführungen:

Kopfhaupt:	Holzkonstruktion
Breite	100, 120, 140, 160, 180, 200 cm (Matratzenmaß)
Höhe	100, 120 cm
Polsterung	Polymousse-Sandwichaufbau, Vliesabdeckung
Bezug	Fixbezug
Rückseite	Drell ¹
Kopfhaupt-montage	Bodenstehend oder bündig mit Basis

¹ Standardausführung. Varianten gegen Aufpreis erhältlich.

Configurations:

Headboard:	*Wood construction*
Width	*100. 120, 140, 160, 180, 200 cm (mattress dimensions)*
Height	*100, 120 cm*
Upholstery	*Polyfoam sandwich construction, fleece covered*
Covering	*Standard: fixed cover*
Reverse	*Drill ¹*
Headboard-mounting	*Floorstanding or flush with base*

¹ Standard variant. Variants available for surcharge.

Falten sind design- verarbeitungs-, material-, bzw. benützungsbedingt und stellen keinen Reklamationsgrund dar.
Wrinkles may occur due to design, treatment, quality of material and conditions of use and are no cause for claims.

THEMIS *Design: Wittmann Workshop (2021)*

885XX

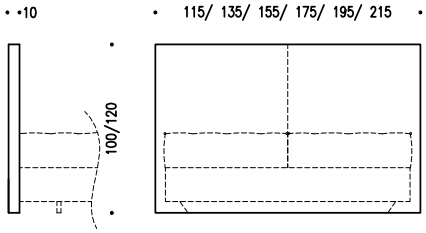

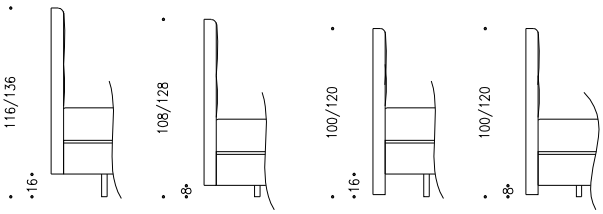

Basis Unterkante bündig
Lower edge of base flush

Bodenstehend
Floorstanding

Teilungsnaht bei Leder oder Stoff Schnittkante /
Dividing seam for leather or fabric right way/off the bolt

805

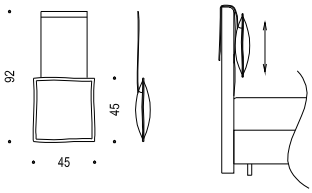

Ausführungen:

Kopfhaupt:	Holzkonstruktion
Breite	100, 120, 140, 160, 180, 200 cm (Matratzenmaß)
Höhe	100, 120 cm
Polsterung	Polymousse-Sandwichaufbau, Vliesabdeckung
Bezug	Abnehmbar
Rückseite	Drell ¹
Kopfhaupt-montage	Bodenstehend oder bündig mit Basis

¹ Standardausführung. Varianten gegen Aufpreis erhältlich.

Configurations:

Headboard:	*Wood construction*
Width	*100. 120, 140, 160, 180, 200 cm (mattress dimensions)*
Height	*100, 120 cm*
Upholstery	*Polyfoam sandwich construction, fleece covered*
Covering	*Removable*
Reverse	*Drill ¹*
Headboard-mounting	*Floorstanding or flush with base*

¹ Standard variant. Variants available for surcharge.

Falten sind design- verarbeitungs-, material-, bzw. benützungsbedingt und stellen keinen Reklamationsgrund dar.
Wrinkles may occur due to design, treatment, quality of material and conditions of use and are no cause for claims.

ADVANCED LINE
Modulbetten / *Modular beds*
Bettbasen / *Bed bases*

S: Standard, **A**: Aufpreis / *Surcharge*, **M**: Minderpreis / *Lower price*
D: Durchgehend / *Continuous*, **G**: Geteilt / *Split*

Ausführung / *Configuration*

	ALENA Kopfhaupt/*Headboard*	BRYAN Kopfhaupt/*Headboard*	CADEN Kopfhaupt/*Headboard*	HEATHER Kopfhaupt/*Headboard*	METIS SOFT Kopfhaupt/*Headboard*	QUEENS Kopfhaupt/*Headboard*	REGENT Kopfhaupt/*Headboard*	STAN Kopfhaupt/*Headboard*	THEMIS Kopfhaupt/*Headboard*	WITTMANN FRAME Bettbasis/*Bed base*	WITTMANN FRAME SLIM Bettbasis/*Bed base*	WITTMANN SPRING Bettbasis/*Bed base*	WITTMANN SPRING SLIM Bettbasis/*Bed base*
Bezug / *Covering*	Kopfhaupt / *Headboard*									Basis / *Base*			
Kopfhaupt Rückseite bezogen (statt Drell) / *Headboard reverse covered (instead of drill)*	A	S[2]	A	S	A	A	A	A	A				
Kopfhaupt Bezug fix / *Headboard fixed cover*	S	S	S		S	S	S	S					
Kopfhaupt Bezug abnehmbar / *Headboard removable cover*				S					S				
Bettbasis Bezug fix / *Bed base fixed cover*													
Bettbasis Bezug abnehmbar / *Bed base removable cover*										S	S	S	S
Fußhöhe / *Foot height*													
Fußhöhe 8 cm / *Foot height 8 cm*										S	S	S	S
Fußhöhe 13 cm / *Foot height 13 cm*													
Fußhöhe 16 cm / *Foot height 16 cm*											S	S	S
Fußhöhe 17 cm / *Foot height 17 cm*													
Fußhöhe 20 cm / *Foot height 20 cm*													
Fuß / *Foot*													
Rundrohrfuß 8 cm / *Tubular foot 8 cm*										S	S		
Sichtfuß 8 cm / *Visible foot 8 cm*										A	A	A	A
Sichtfuß 16 cm / *Visible foot 16 cm*											A	A	A
Kufe (schwebend) 8 cm oder 16 cm / *Runner (floating) 8 cm or 16 cm*											S	S	S
JOYCE Fuß 20 cm / *JOYCE foot 20 cm*													
ANDES Fuß 13 cm oder 17 cm / *ANDES foot 13 cm or 17 cm*													
Sockel 8 cm / *Plinth base 8 cm*													
Ablage / *Bedside tray*													
Links/rechts / *Left/right*													
Links/rechts / *Left/right*													
Kopfhaupthöhe, -montage / *Headboard height, mounting*													
Höhe 100 cm (HEATHER 110 cm) / *Height 100 cm (HEATHER 110 cm)*			S	S		S	S	S	S				
Höhe 120 cm (HEATHER 130 cm) / *Height 120 cm (HEATHER 130 cm)*	S	S	S	S	S	S	S	S	S				
Basis Unterkante bündig / *Lower edge flush with base*	S		S	S	S	S	S	S	S	S	S	S	
Bodenstehend / *Floorstanding*	S	S	S	S	S	S	S	S	S	S	S	S	S
Kopfhauptbreite / *Headboard width*													
Breite 40 cm (Schwenkteil links und rechts) / *Width 40 cm (tilt element left and right)*		S											
Breite 100 cm / *Width 100 cm*	S	S	S	S	S	S	S	S	S				
Breite 120 cm / *Width 120 cm*	S	S	S	S	S	S	S	S	S				
Breite 140 cm / *Width 140 cm*	S	S	S	S	S	S	S	S	S				
Breite 160 cm / *Width 160 cm*	S		S	S	S	S	S	S	S				
Breite 180 cm / *Width 180 cm*	S		S	S	S	S	S	S	S				
Breite 200 cm / *Width 200 cm*	S		S	S	S	S	S	S	S				
Bettbasisbreite [1] / *Bed base width [1]* (Matratzenmaß / *Mattress dimensions*)													
Breite 90 cm (Kopfhaupt 100 cm) / *Width 90 cm (headboard 100 cm)*										D	D	D	D
Breite 100 cm / *Width 100 cm*										D	D	D	D
Breite 120 cm / *Width 120 cm*										D	D	D	D
Breite 140 cm / *Width 140 cm*										D	D	D	D
US Queen Size 153x203 cm (Kopfhaupt 160 cm) / *US Queen Size 153x203 cm (headboard 160 cm)*										D	D	D	D
Breite 160 cm / *Width 160 cm*										D	D	D/G	D/G
Breite 180 cm / *Width 180 cm*										D	D	G	G
US King Size 193x203 cm (Kopfhaupt 200 cm) / *US King Size 193x203 cm (headboard 200 cm)*										D	D	G	G
Breite 200 cm / *Width 200 cm*										D	D	G	G
Bettbasislänge [3] / *Bed base length [3]* (Matratzenmaß / *Mattress dimensions*)													
Länge 200 cm / *Length 200 cm*										S	S	S	S
Länge 210 cm / *Length 210 cm*										S	S	S	S
Einsatz, Unterfederung / *Insert, substrate*													
Boxspring / *Boxspring*												S	S
Comfort (160 cm durchgehend und geteilt, ab 180 cm geteilt) *Comfort (160 cm continuous or split, from 180 cm split)*										S	S		
Superior (160 cm durchgehend und geteilt, ab 180 cm geteilt) *Superior (160 cm continuous or split, from 180 cm split)*										A	A		
Motoren-Einsatz (160 cm durchgehend und geteilt, ab 180 cm geteilt) *Motor insert (160 cm continuous or split, from 180 cm split)*										A	A		
Einreihen-Lattenrost (ab 160 cm geteilt, nicht für US Queen Size) *Single-row-slatted frame (from 160 cm split, not for US Queen Size)*										M	M		

[1] Kopfhauptbreite entspricht Bettbasisbreite mit Ausnahme Bettbasisbreite 90 cm, US Queen Size und US King Size
Headboard width is equal to bed base width, except for 90 cm, US Queen Size und US King Size bed bases.
[2] Nur Schwenkteile mit Rückseite bezogen / *Only tiltable elements with reverse covered*
[3] Auch in US Queen und US King Länge verfügbar. / *Also available in US Queen and US King length.*

Fremdeinsätze: Kombination mit Fremdeinsätzen- und Matratzen nur auf Anfrage
Combination with third party inserts possible and mattresses only on request
Die Liegehöhe ergibt sich aus der Einsatzoberkante zzgl. Matratzenhöhe.
Sleeping height is equal to the upper edge of insert plus the height of the mattress.

WITTMANN FRAME *Design: Wittmann Workshop (2021)*

Rahmenbreite 4 cm / *Frame width 4 cm*

874XX

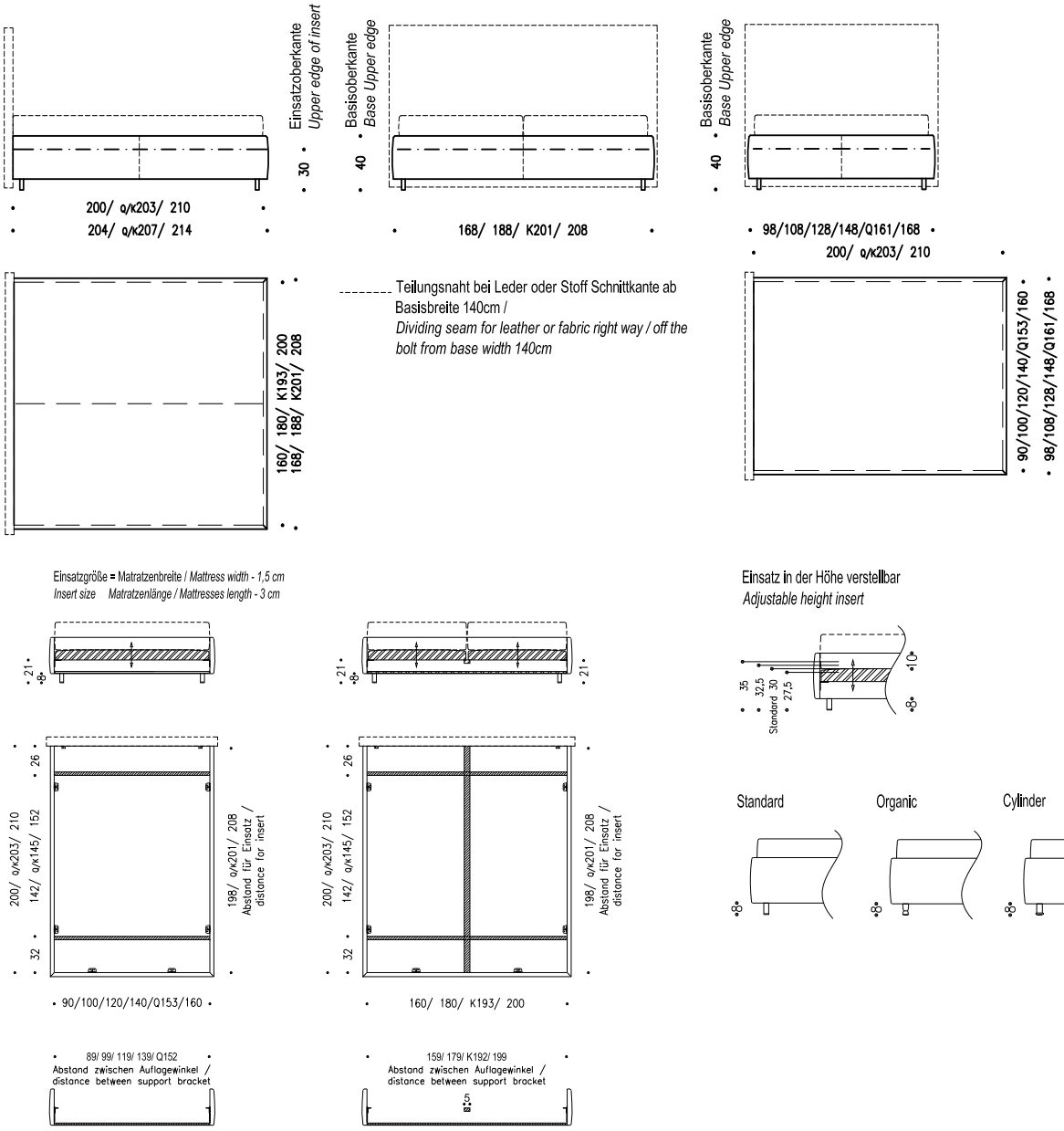

Ausführungen:

Basis:	Metall-Holzkonstruktion, schwarz pulverbeschichtet
Breite	90, 100, 120, 140, 160, 180, 200 cm, US Queen, US King (Matratzenmaß)
Länge	200, 210 cm, US Queen, US King (Matratzenmaß)
Polsterung	Polymousse, Vliesabdeckung
Bezug	Abnehmbar
Einsatz	Standard: Comfort [1] [2]
Fuß	Standard: Rundrohrfuß schwarz pulverbeschichtet [1]
Fußhöhe	8 cm

[1] Standardausführung. Varianten gegen Aufpreis erhältlich.
[2] Breite 160 cm Einsatz durchgehend oder geteilt; ab Breite 180 cm Einsatz geteilt

Configurations:

Bed base:	*Metal and wood construction, powder-coated black*
Width	*90, 100, 120,140, 160, 180, 200 cm, US Queen, US King (mattress dimensions)*
Length	*200, 210 cm, US Queen, US King (mattress dimensions)*
Upholstery	*Polyfoam, fleece covered*
Covering	*Removable*
Insert	*Standard: Comfort [1] [2]*
Foot	*Standard: Tubular foot powder-coated black [1]*
Foot height	*8 cm*

[1] Standard variant. Variants available for surcharge.
[2] Width 160 cm insert continuous or split; from 180 cm insert split

Falten sind design- verarbeitungs-, material-, bzw. benützungsbedingt und stellen keinen Reklamationsgrund dar.
Wrinkles may occur due to design, treatment, quality of material and conditions of use and are no cause for claims.

WITTMANN FRAME SLIM *Design: Wittmann Workshop (2021)*

Rahmenbreite 4 cm / ***Frame width 4 cm***

875XX

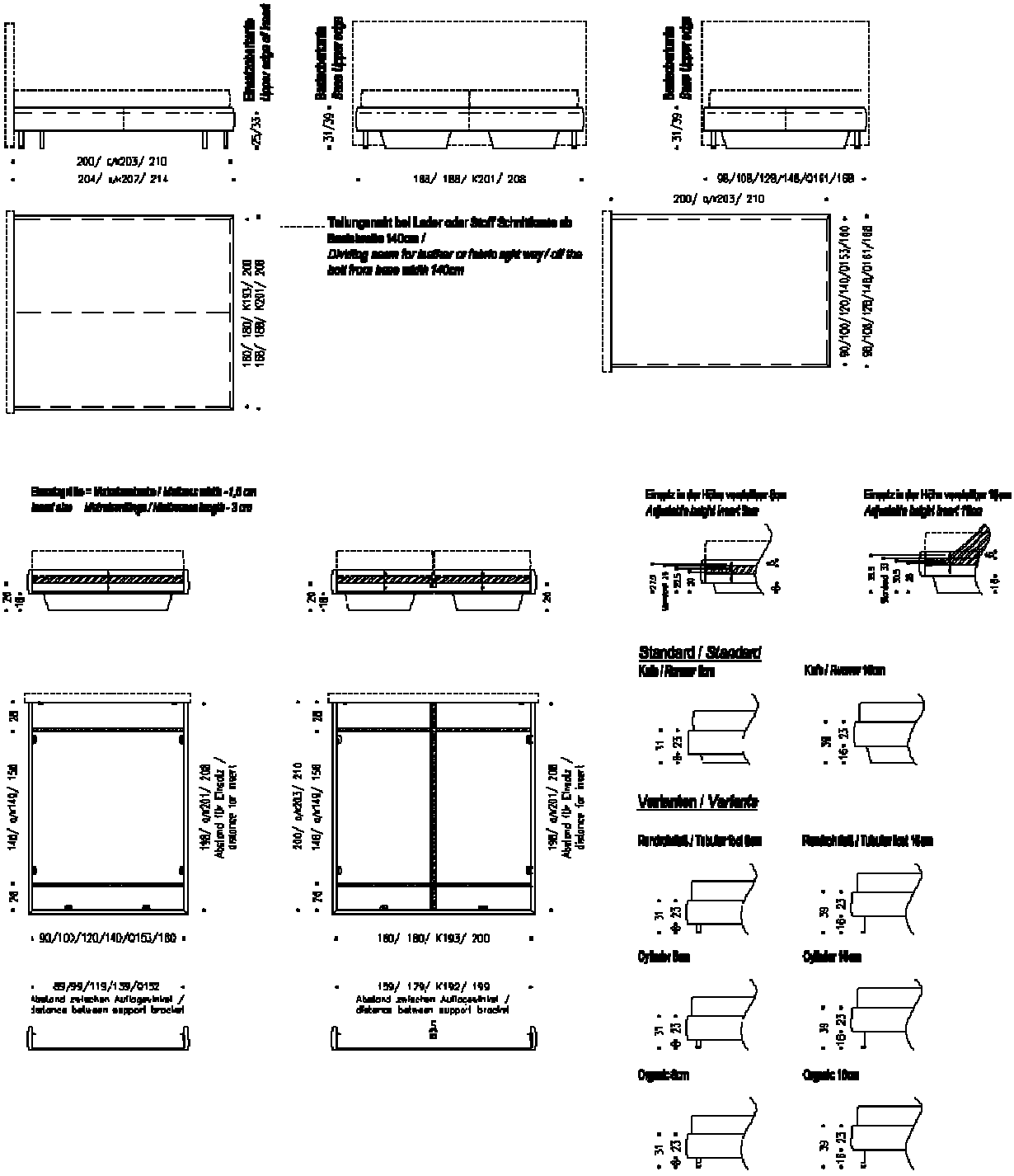

Ausführungen:

Basis:	Metall-Holzkonstruktion, schwarz pulverbeschichtet
Breite	90, 100, 120, 140, 160, 180, 200 cm, US Queen, US King (Matratzenmaß)
Länge	200, 210 cm, US Queen, US King (Matratzenmaß)
Polsterung	Polymousse, Vliesabdeckung
Bezug	Abnehmbar
Einsatz	Standard: Comfort [1] [2]
Fuß	Standard: Kufe schwarz [1]
Fußhöhe	8, 16 cm

[1] Standardausführung. Varianten gegen Aufpreis erhältlich.
[2] Breite 160 cm Einsatz durchgehend oder geteilt; ab Breite 180 cm Einsatz geteilt

Configurations:

Bed base:	*Metal and wood construction, powder-coated black*
Width	*90, 100, 120,140, 160, 180, 200 cm, US Queen, US King (mattress dimensions)*
Length	*200, 210 cm, US Queen, US King (mattress dimensions)*
Upholstery	*Polyfoam, fleece covered*
Covering	*Removable*
Insert	*Standard: Comfort [1] [2]*
Foot	*Standard: Black runner [1]*
Foot height	*8, 16 cm*

[1] Standard variant. Variants available for surcharge.
[2] Width 160 cm insert continuous or split; from 180 cm insert split

Falten sind design- verarbeitungs-, material-, bzw. benützungsbedingt und stellen keinen Reklamationsgrund dar.
Wrinkles may occur due to design, treatment, quality of material and conditions of use and are no cause for claims.

WITTMANN SPRING *Design: Wittmann Workshop (2021)*

872XX

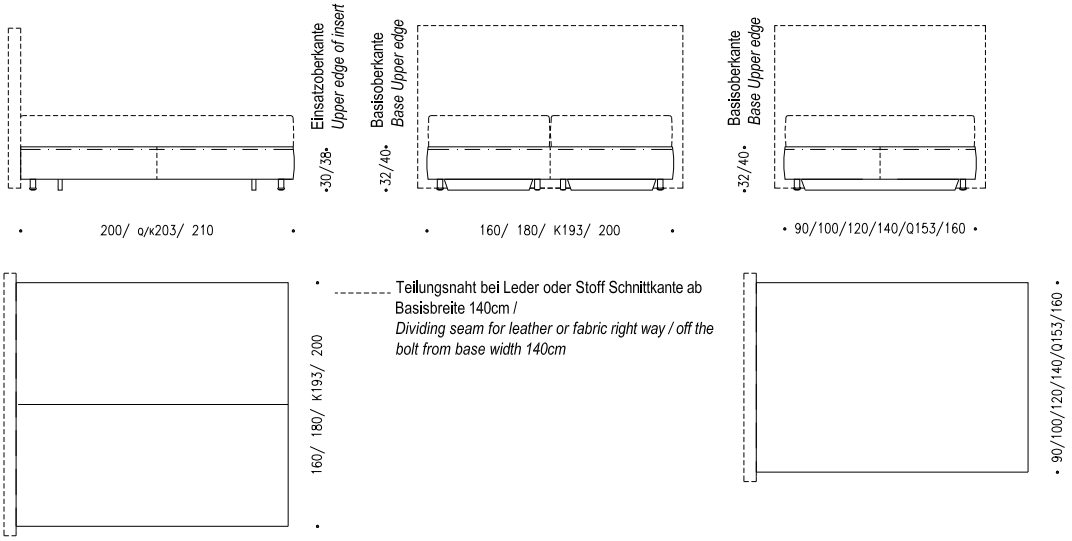

Standard / *Standard*

Kufe / *Runner* 8cm

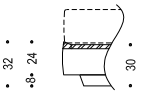

Kufe / *Runner* 16cm

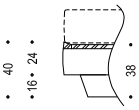

Varianten / *Variants*

Cylinder 8cm

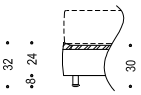

Cylinder 16cm

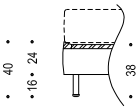

Organic 8cm

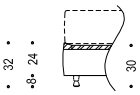

Organic 16cm

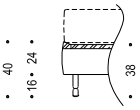

Ausführungen:

Basis:	Holzkonstruktion
Breite	90, 100, 120, 140, 160, 180, 200 cm, US Queen, US King (Matratzenmaß)
Länge	200, 210 cm, US Queen, US King (Matratzenmaß)
Polsterung	Tonnentaschenfederkern, Polymousse, Vliesabdeckung
Bezug	Abnehmbar
Einsatz	Boxspring ¹
Fuß	Kufe schwarz ²
Fußhöhe	8, 16 cm

¹ Breite 160 cm Einsatz durchgehend oder geteilt; ab Breite 180 cm Einsatz geteilt

² Standardausführung. Varianten gegen Aufpreis erhältlich.

Configurations:

Bed base:	*Wood construction*
Width	*90, 100, 120,140, 160, 180, 200 cm, US Queen, US King (mattress dimensions)*
Length	*200, 210 cm, US Queen, US King (mattress dimensions)*
Upholstery	*Pocket spring, polyfoam, fleece covered*
Covering	*Removable*
Insert	*Boxspring ¹*
Foot	*Black runner ²*
Foot height	*8, 16 cm*

¹ Width 160 cm insert continuous or split; from 180 cm insert split

² Standard variant. Variants available for surcharge.

Falten sind design- verarbeitungs-, material-, bzw. benützungsbedingt und stellen keinen Reklamationsgrund dar.
Wrinkles may occur due to design, treatment, quality of material and conditions of use and are no cause for claims.

WITTMANN SPRING SLIM *Design: Wittmann Workshop (2021)*

873XX

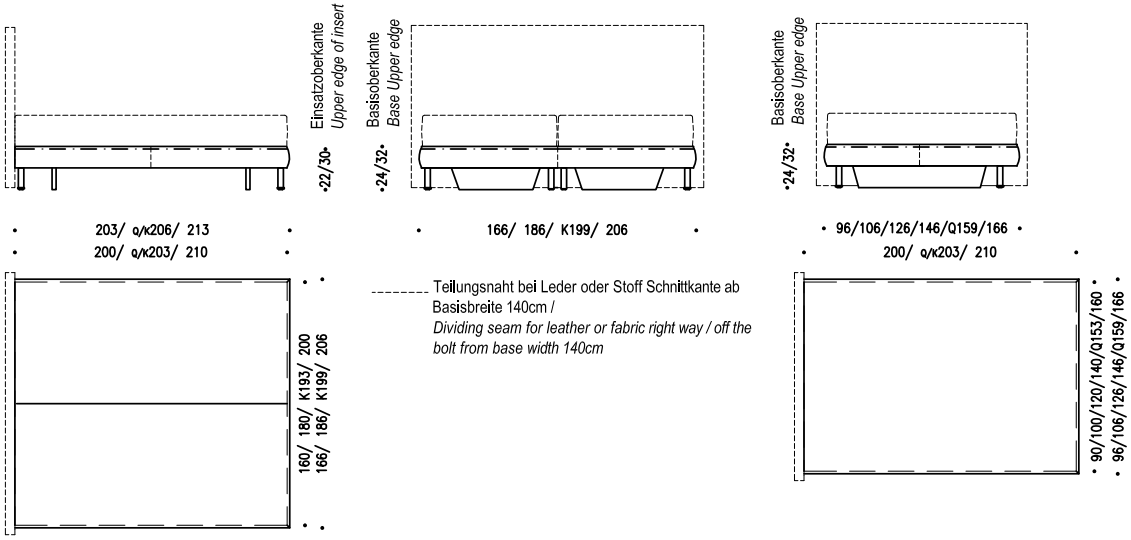

Standard / *Standard*

Kufe / *Runner* 8cm

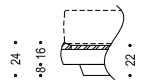

Kufe / *Runner* 16cm

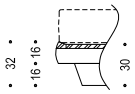

Varianten / *Variants*

Cylinder 8cm

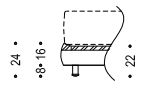

Cylinder 16cm

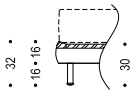

Organic 8cm

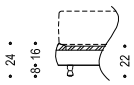

Organic 16cm

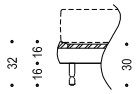

Ausführungen:

Basis:	Holzkonstruktion
Breite	90, 100, 120, 140, 160, 180, 200 cm, US Queen, US King (Matratzenmaß) ¹
Länge	200, 210 cm, US Queen, US King (Matratzenmaß)
Polsterung	Tonnentaschenfederkern, Polymousse, Vliesabdeckung ¹
Bezug	Abnehmbar
Einsatz	Boxspring ¹
Fuß	Kufe schwarz ²
Fußhöhe	8, 16 cm

¹ Breite 160 cm Einsatz durchgehend oder geteilt; ab Breite 180 cm Einsatz geteilt

² Standardausführung. Varianten gegen Aufpreis erhältlich.

Configurations:

Bed base:	*Wood construction*
Width	*90, 100, 120,140, 160, 180, 200 cm, US Queen, US King (mattress dimensions) ¹*
Length	*200, 210 cm, US Queen, US King (mattress dimensions)*
Upholstery	*Pocket spring, polyfoam, fleece covered ¹*
Covering	*Removable*
Insert	*Boxspring ¹*
Foot	*Black runner ²*
Foot height	*8, 16 cm*

¹ Width 160 cm insert continuous or split; from 180 cm insert split

² Standard variant. Variants available for surcharge.

Falten sind design- verarbeitungs-, material-, bzw. benützungsbedingt und stellen keinen Reklamationsgrund dar.
Wrinkles may occur due to design, treatment, quality of material and conditions of use and are no cause for claims.

EINSÄTZE
Inserts

ALLGEMEINE INFORMATION:

Maße:
- Die Längen der Einsätze werden den gewählten Basislängen 200 cm oder 210 cm angepaßt und sind ohne Aufpreis frei wählbar. (Ausnahme Motoren-Einsatz)
- Maßangaben beziehen sich auf Matratzenmaße

Bezug:
- Gepolsterte Einsätze sind mit Wittmann-Drell bezogen.

Kompatibilität:
- Auch für Einsatz in Fremdbetten geeignet

Matratzenvarianten:
- Einreihen-Lattenrost für Naturkautschukmatratze
- Gepolsterte Einsätze für Federkernmatratzen

GENERAL INFORMATION:

Dimensions:
- *The lengths of the inserts are adapted to the selected base length 200 cm or 210 cm and are freely selectable. (except for motor insert)*
- *Stated dimensions relate to mattress sizes.*

Cover:
- *Upholstered inserts covered with Wittmann drill.*

Compatibility:
- *Also for usage with third party beds.*

Mattress variants:
- *Single-row-slated frame for Natural Rubber Mattress*
- *Upholstered inserts for pocket-spring-core mattresses*

EINREIHEN-LATTENROST

Single-row-slatted frame

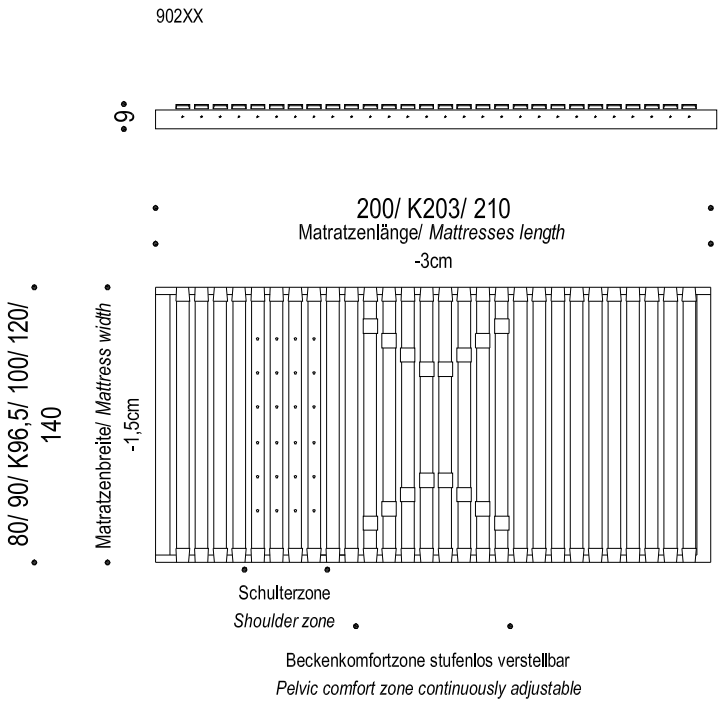

Ausführung / *Configuration:*

Einsatzhöhe:	Einreihen-Lattenrost	9 cm
Insert height:	*Single-row-slatted frame*	*9 cm*

GEPOLSTERTE EINSÄTZE

Upholstered Inserts

Comfort Einsatz / *Insert*

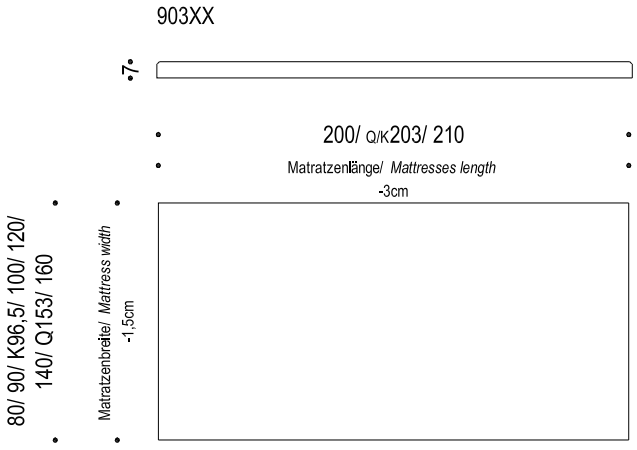

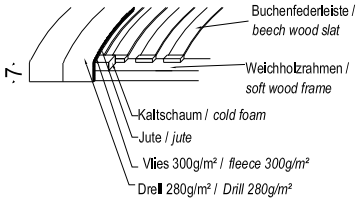

Superior Einsatz / *Insert*

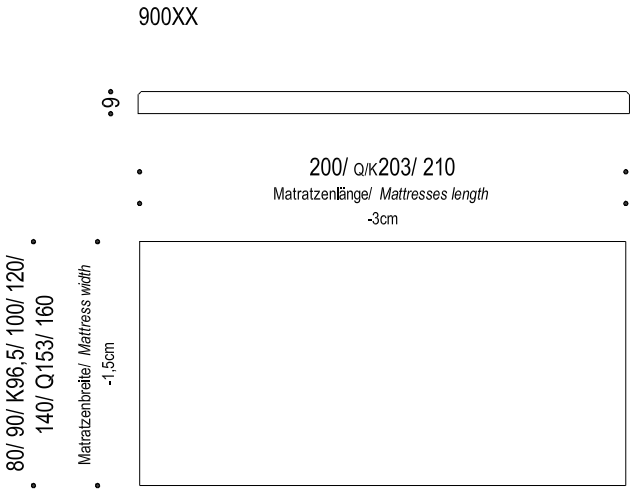

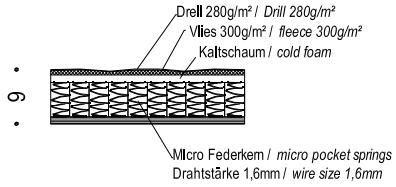

Ausführung / *Configuration:*

Einsatzhöhe :	Comfort:	7 cm
Insert height :	Superior:	9 cm

MOTOREN-EINSATZ

Motor Insert

901XX

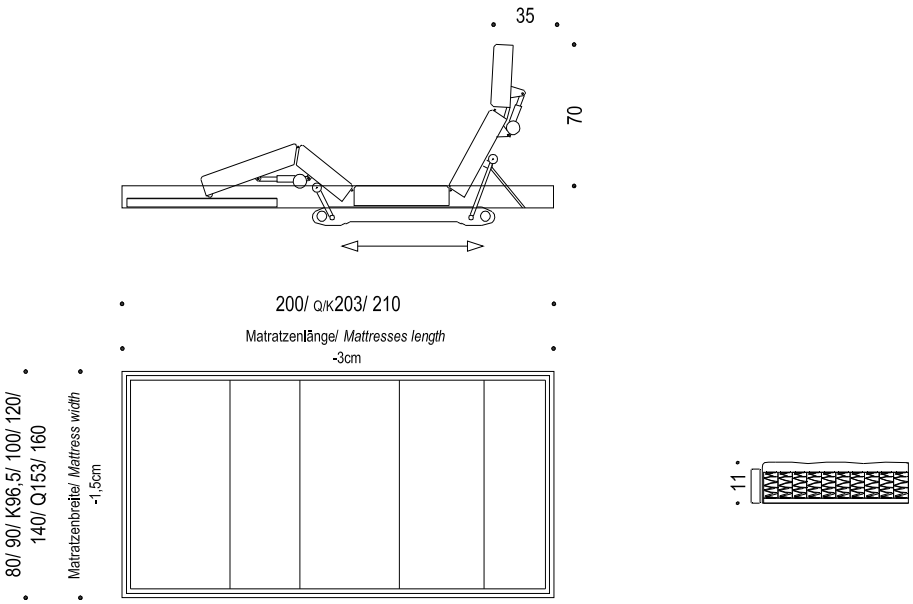

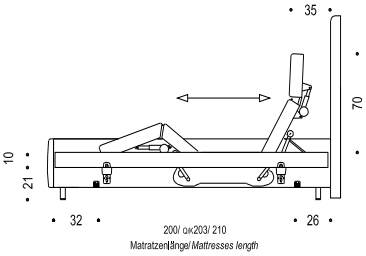

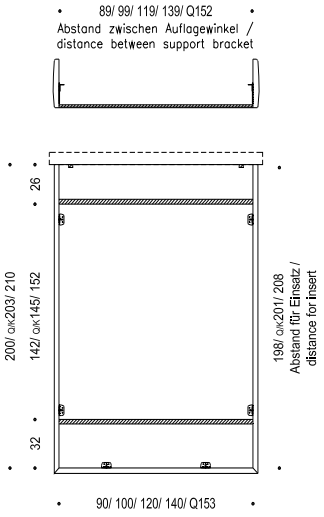

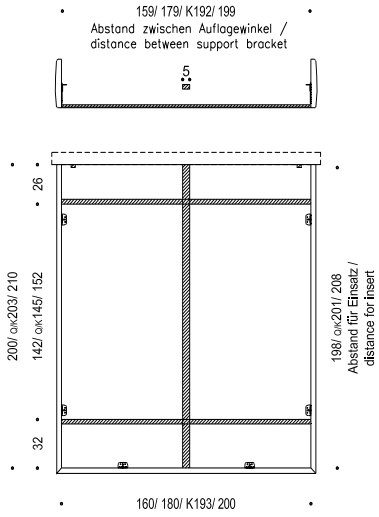

<u>Generelle Information - general information</u>

Einsatzhöhe: 11 cm
Insert height: *11 cm*

Matratzen und Auflagen
Mattresses and toppers

ALLGEMEINE INFORMATION:

Maße:
- Standardlänge: 200 cm, auf Wunsch 210 cm Länge ohne Aufpreis.
- Maßabweichungen von max. 2 cm liegen im Toleranzbereich.
- Modelldetails, Aufbau und Zusammensetzungen laut technischer Beschreibung.

Bezug:
- Wittmann Drell.

Kompatibilität:
- Empfohlene Kombination für Taschenfederkernmatratzen: gepolsterte Einsätze.
- Empfohlene Kombination für Naturkautschukmatratzen: Einreihen-Lattenrost.

Etiketten:
- Auf Anfrage personalisieren wir die Matratze durch Einsticken eines Monogramms auf dem Matratzenetikett (Siehe Beispiel unten).
  Bei Interesse wenden Sie sich an Ihre/n Wittmann Betreuer/in.

GENERAL INFORMATION:

Dimensions:
- *Standard length: 200 cm; 210 cm on request (without surcharge).*
- *Variations of up to 2 cm in dimensions within the normal tolerance range.*
- *Model details, structure and materials according to technical specifications.*

Coverings:
- *Wittmann drill*

Compatibility:
- *Recommended combination for pocket spring core mattress: upholstered insert.*
- *Recommended combination for a natural latex mattress: single-row-slatted frame.*

Labels:
- *Upon request we can personalize the mattress by embroiding the customers initials on the mattress label (See example below).*
  In case of interest, please contact your Wittmann representative.

Beispiel / Example:

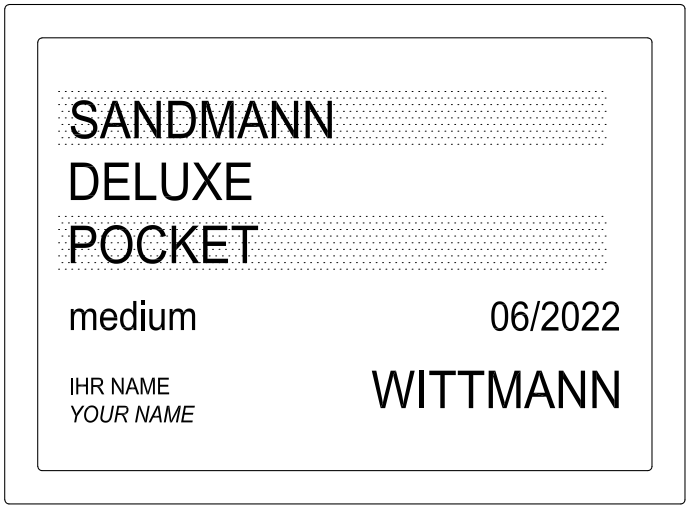

NATURKAUTSCHUKMATRATZEN

NATURAL RUBBER MATTRESSES

Technische Beschreibung / T*echnical description:*

Naturkautschukmatratze
Natural rubber mattress:

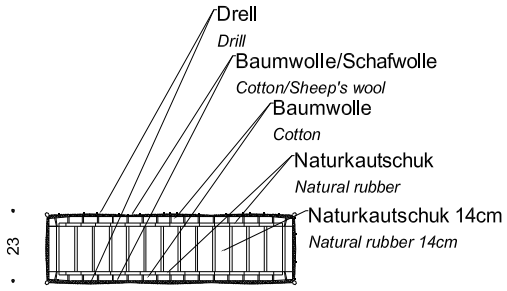

Sommerseite	***Summer side***
Drell 280g/m²	*Drill 280g/m²*
Baumwolle 300g/m²	*Cotton 300g/m²*
Baumwolle 300g/m²	*Cotton 300g/m²*
Naturkautschuk	*Natural rubber*
Baumwolle 300g/m²	*Cotton 300g/m²*
Schafwolle 300g/m²	*Sheep's wool 300g/m²*
Drell 280g/m²	*Drill 280g/m²*
Winterseite	***Winter side***

Naturkautschukmatratze mit Rosshaar
Natural rubber mattress with horse hair

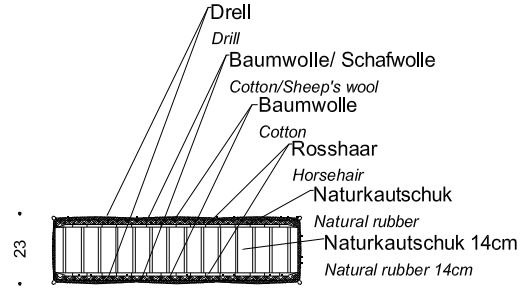

Sommerseite	***Summer side***
Drell 280g/m²	*Drill 280g/m²*
Baumwolle 300g/m²	*Cotton 300g/m²*
Baumwolle 300g/m²	*Cotton 300g/m²*
Rosshaar	*Horsehair*
Naturkautschuk	*Natural rubber*
Rosshaar	*Horsehair*
Baumwolle 300g/m²	*Cotton 300g/m²*
Schafwolle 300g/m²	*Sheep's wool 300g/m²*
Drell 280g/m²	*Drill 280g/m²*
Winterseite	***Winter side***

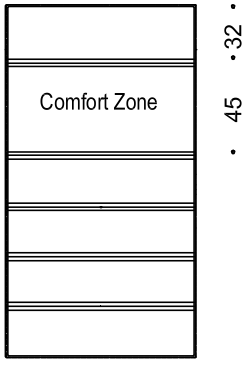

COMFORT ZONE:

Im Matratzenoberteil sorgt ein flexibler nicht gehefteter Steppeinsatz für eine extra weiche Oberfläche im Schulterbereich.

A flexible, uncrimped insert provides a soft surface and ensures adequate shoulder pressure absorption.

Die von uns verarbeitete Baumwolle ist aus kontrolliert biologischem Anbau (kbA) zertifiziert nach dem Oeko Tex Standard 100.

The cotton processed by us is from controlled organic cultivation (kbA) certified according to the Oeko Tex Standard 100.

SANDMANN POCKET 3

mit TASCHENFEDERKERN und COMFORT ZONE
with pocket spring core and comfort zone

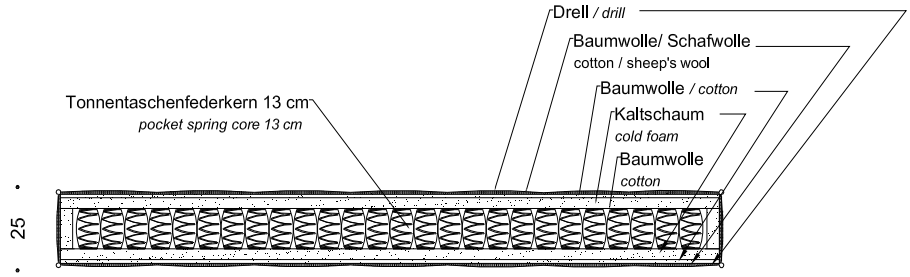

200 / Q/K 203 / 210

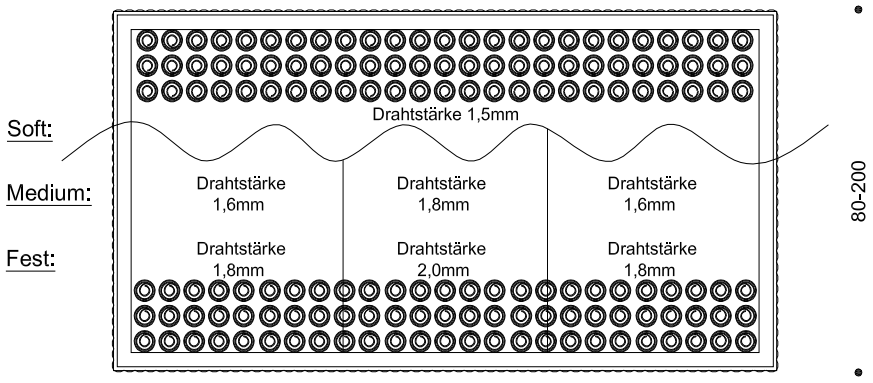

*** Die Festigkeit wird durch einen alternativen Polyaufbau erzielt.**
**** The firmness is achieved through the use of different foam materials.***

Fertigung von pro E-Motor Matratzen für Fremdlattenroste nicht möglich !
Production of pro E-Motor mattress for slatted frames not produced by Wittmann is not possible !

COMFORT ZONE:

Im Matratzenoberteil sorgt ein flexibler nicht gehefteter Steppeinsatz für eine extra weiche Oberfläche im Schulterbereich.

A flexible, uncrimped insert provides a soft surface and ensures adequate shoulder pressure absorption.

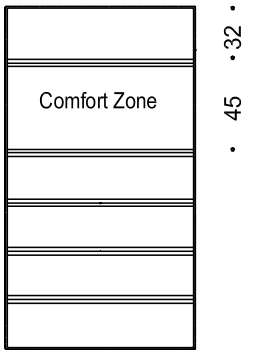

Technische Beschreibung:	***Technical description:***
SOMMERSEITE	*SUMMER SIDE*
Drell 280g/m²	*Drill 280g/m²*
kbA Baumwolle 300g/m²	*Cotton 300g/m²*
kbA Baumwolle 600g/m²	*Cotton 600g/m²*
Kaltschaum 30mm	*Polyurethane foams 35 mm*
kbA Baumwolle 300g/m²	*Cotton 300g/m²*
Tonnentaschenfederkern	*Pocket springs*
kbA Baumwolle 300g/m²	*Cotton 300g/m²*
Kaltschaum 30mm	*Polyurethane foams 35 mm*
kbA Baumwolle 600g/m²	*Cotton 600g/m²*
Schafwolle 300g/m²	*Sheep wool 300g/m²*
Drell 280g/m²	*Drill 280g/m²*
WINTERSEITE	*WINTER SIDE*

Die von uns verarbeitete Baumwolle ist aus kontrolliert biologischem Anbau (kbA) zertifiziert nach dem Oeko Tex Standard 100.

The cotton processed by us is from controlled organic cultivation (kbA) certified according to the Oeko Tex Standard 100.

SANDMANN DELUXE POCKET

mit TASCHENFEDERKERN
with pocket spring core

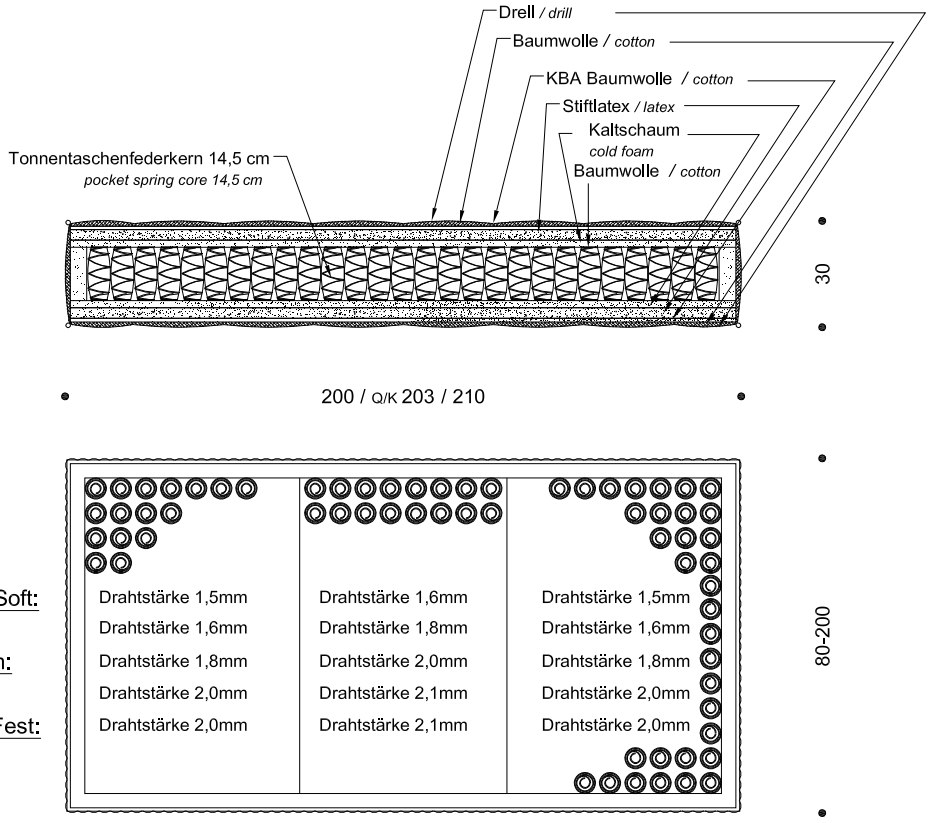

*** Die Festigkeit wird durch einen alternativen Polyaufbau erzielt.**

**** The firmness is achieved through the use of different foam materials.***

Fertigung von pro E-Motor Matratzen für Fremdlattenroste nicht möglich !

Production of pro E-Motor mattress for slatted frames not produced by Wittmann is not possible !

Technische Beschreibung:	***Technical description:***
Drell 280 g / m²	*Drill 280 g / m²*
kbA Baumwolle 300 g / m²	*Cotton 300 g / m²*
kbA Baumwolle 600 g / m²	*Cotton 600 g / m²*
Stiftlatex 30 mm	*Latex 30 mm*
Kaltschaum 20 mm	*Cold foam 20 mm*
kbA Baumwolle 300 g / m²	*Cotton 300 g / m²*
Tonnen Taschenfedern in Baumwollsäckchen	*Pocket springs in cotton sachets*
kbA Baumwolle 300 g / m²	*Cotton 300 g / m²*
Kaltschaum 20 mm	*Cold foam 20 mm*
Stiftlatex 30 mm	*Latex 30 mm*
kbA Baumwolle 600 g / m²	*Cotton 600 g / m²*
kbA Baumwolle 300 g / m²	*Cotton 300 g / m²*
Drell 280 g / m²	*Drill 280 g / m²*

Die von uns verarbeitete Baumwolle ist aus kontrolliert biologischem Anbau (kbA) zertifiziert nach dem Oeko Tex Standard 100.

The cotton processed by us is from controlled organic cultivation (kbA) certified according to the Oeko Tex Standard 100.

SANDMANN DELUXE POCKET

mit TASCHENFEDERKERN und COMFORT ZONE
with pocket spring core and comfort zone

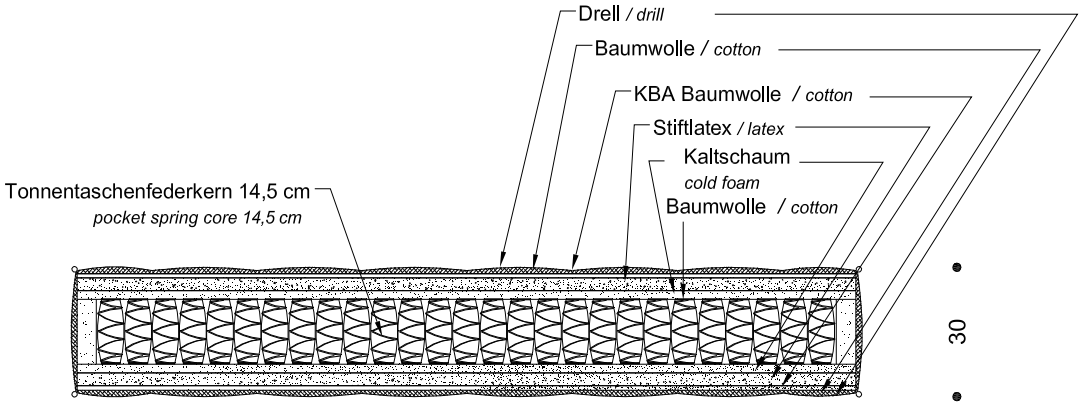

200 / Q/K 203 / 210

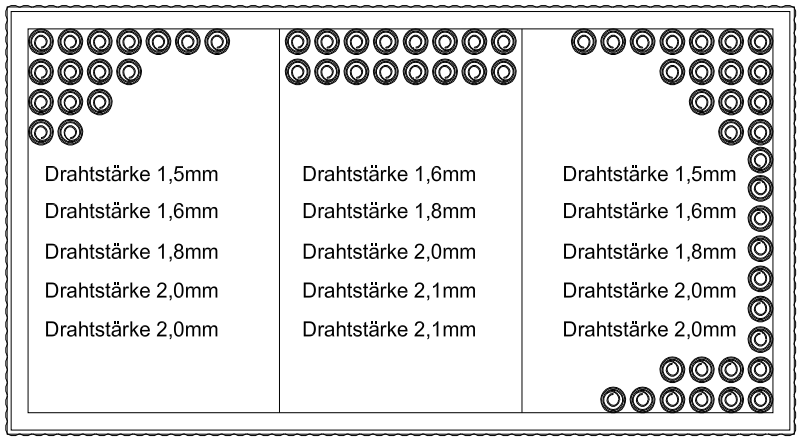

Super Soft:	Drahtstärke 1,5mm	Drahtstärke 1,6mm	Drahtstärke 1,5mm
Soft:	Drahtstärke 1,6mm	Drahtstärke 1,8mm	Drahtstärke 1,6mm
Medium:	Drahtstärke 1,8mm	Drahtstärke 2,0mm	Drahtstärke 1,8mm
Fest:	Drahtstärke 2,0mm	Drahtstärke 2,1mm	Drahtstärke 2,0mm
* Super Fest:	Drahtstärke 2,0mm	Drahtstärke 2,1mm	Drahtstärke 2,0mm

80-200

*** Die Festigkeit wird durch einen alternativen Polyaufbau erzielt.**
**** The firmness is achieved through the use of different foam materials.***

Fertigung von pro E-Motor Matratzen für Fremdlattenroste nicht möglich !
Production of pro E-Motor mattress for slatted frames not produced by Wittmann is not possible !

COMFORT ZONE:

Im Matratzenoberteil sorgt ein flexibler nicht gehefteter Steppeinsatz für eine extra weiche Oberfläche im Schulterbereich.

A flexible, uncrimped insert provides a soft surface and ensures adequate shoulder pressure absorption.

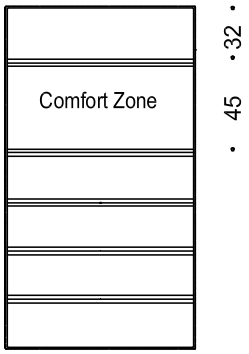

Technische Beschreibung:	***Technical description:***
Drell 280 g / m²	*Drill 280 g / m²*
kbA Baumwolle 300 g / m²	*Cotton 300 g / m²*
kbA Baumwolle 600 g / m²	*Cotton 600 g / m²*
Kaltschaum 20 mm	*Cold foam 20 mm*
Latex 30 mm	*Latex 30 mm*
Tonnen Taschenfedern in Baumwollsäckchen	*Pocket springs in cotton sachets*
Latex 30 mm	*Latex 30 mm*
Kaltschaum 20 mm	*Cold foam 20 mm*
kbA Baumwolle 600 g / m²	*Cotton 600 g / m²*
kbA Baumwolle 300 g / m²	*Cotton 300 g / m²*
Drell 280 g / m²	*Drill 280 g / m²*

Die von uns verarbeitete Baumwolle ist aus kontrolliert biologischem Anbau (kbA) zertifiziert nach dem Oeko Tex Standard 100.

The cotton processed by us is from controlled organic cultivation (kbA) certified according to the Oeko Tex Standard 100.

SANDMANN IMPERIAL POCKET

mit TASCHENFEDERKERN
with pocket spring core

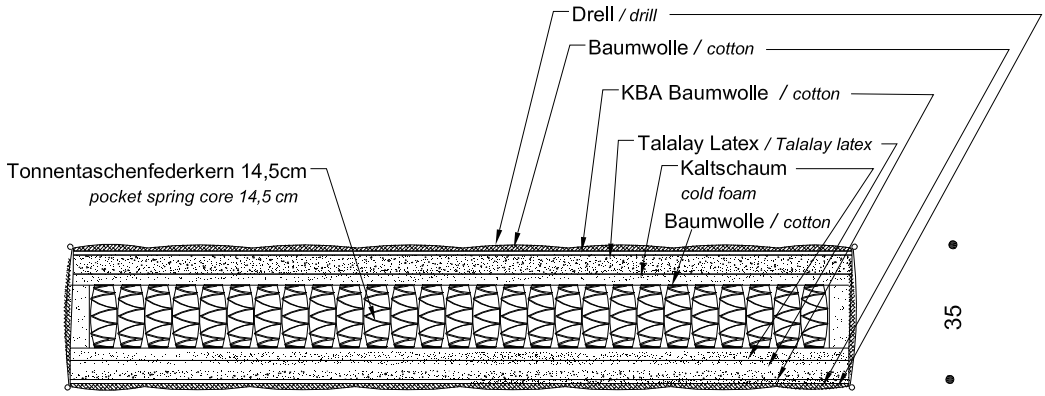

200 / Q/K 203 / 210

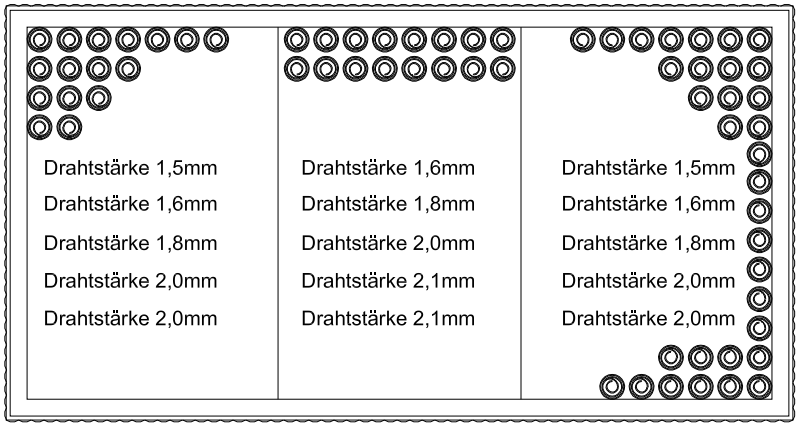

Super Soft:	Drahtstärke 1,5mm	Drahtstärke 1,6mm	Drahtstärke 1,5mm
Soft:	Drahtstärke 1,6mm	Drahtstärke 1,8mm	Drahtstärke 1,6mm
Medium:	Drahtstärke 1,8mm	Drahtstärke 2,0mm	Drahtstärke 1,8mm
Fest:	Drahtstärke 2,0mm	Drahtstärke 2,1mm	Drahtstärke 2,0mm
* Super Fest:	Drahtstärke 2,0mm	Drahtstärke 2,1mm	Drahtstärke 2,0mm

*** Die Festigkeit wird durch einen alternativen Polyaufbau erzielt.**

**** The firmness is achieved through the use of different foam materials.***

Technische Beschreibung:	***Technical description:***
Drell 330 g / m²	*Drill 330 g / m²*
kbA Baumwolle 300 g / m²	*Cotton 300 g / m²*
kbA Baumwolle 600 g / m²	*Cotton 600 g / m²*
Talalay Latex 45 mm	*Talalay Latex 45 mm*
Kaltschaum 30 mm	*Cold foam 30 mm*
kbA Baumwolle 300 g / m²	*Cotton 300 g / m²*
Tonnen Taschenfedern in Baumwollsäckchen	*Pocket springs in cotton sachets*
kbA Baumwolle 300 g / m²	*Cotton 300 g / m²*
Kaltschaum 30 mm	*Cold foam 30 mm*
Talalay Latex 45 mm	*Talalay Latex 45 mm*
kbA Baumwolle 600 g / m²	*Cotton 600 g / m²*
kbA Baumwolle 300 g / m²	*Cotton 300 g / m²*
Drell 330 g / m²	*Drill 330 g / m²*

Die von uns verarbeitete Baumwolle ist aus kontrolliert biologischem Anbau (kbA) zertifiziert nach dem Oeko Tex Standard 100.

The cotton processed by us is from controlled organic cultivation (kbA) certified according to the Oeko Tex Standard 100.

SANDMANN IMPERIAL POCKET

mit TASCHENFEDERKERN und COMFORT ZONE
with pocket spring core and comfort zone

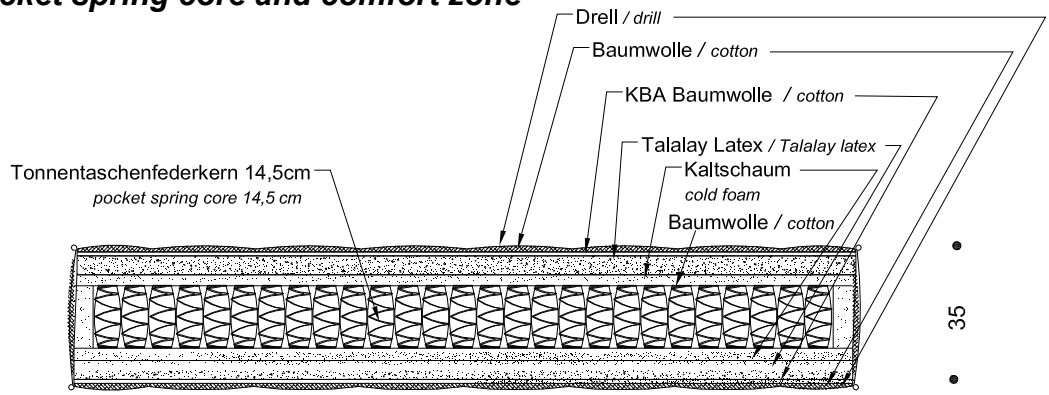

200 / Q/K 203 / 210

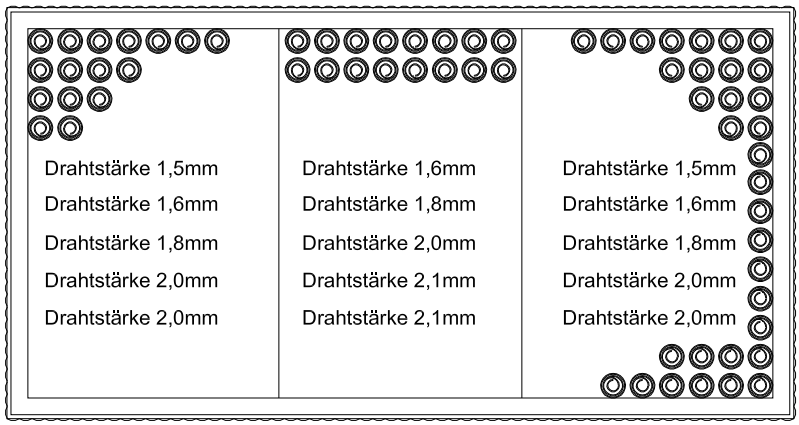

*** Die Festigkeit wird durch einen alternativen Polyaufbau erzielt.**

**** The firmness is achieved through the use of different foam materials.***

COMFORT ZONE:

Im Matratzenoberteil sorgt ein flexibler nicht gehefteter Steppeinsatz für eine extra weiche Oberfläche im Schulterbereich.

A flexible, uncrimped insert provides a soft surface and ensures adequate shoulder pressure absorption.

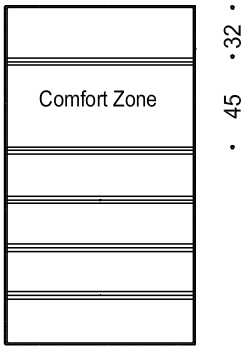

Technische Beschreibung:	***Technical description:***
Drell 330 g / m²	*Drill 330 g / m²*
kbA Baumwolle 300 g / m²	*Cotton 300 g / m²*
Baumwollnessel	*Cotton fabric*
kbA Baumwolle 600 g / m²	*Cotton 600 g / m²*
Talalay Latex 45 mm	*Talalay Latex 45 mm*
Kaltschaum 30 mm	*Cold foam 30 mm*
kbA Baumwolle 300 g / m²	*Cotton 300 g / m²*
Trikot	*Trickot*
Tonnen Taschenfedern in Baumwollsäckchen	*Pocket springs in cotton sachets*
Trikot	*Trickot*
kbA Baumwolle 300 g / m²	*Cotton 300 g / m²*
Kaltschaum 30 mm	*Cold foam 30 mm*
Talalay Latex 45 mm	*Talalay Latex 45 mm*
kbA Baumwolle 600 g / m²	*Cotton 600 g / m²*
Baumwollnessel	*Cotton fabric*
kbA Baumwolle 300 g / m²	*Cotton 300 g / m²*
Drell 330 g / m²	*Drill 330 g / m²*

Die von uns verarbeitete Baumwolle ist aus kontrolliert biologischem Anbau (kbA) zertifiziert nach dem Oeko Tex Standard 100.

The cotton processed by us is from controlled organic cultivation (kbA) certified according to the Oeko Tex Standard 100.

ZIPPVERBINDUNG
Zipper

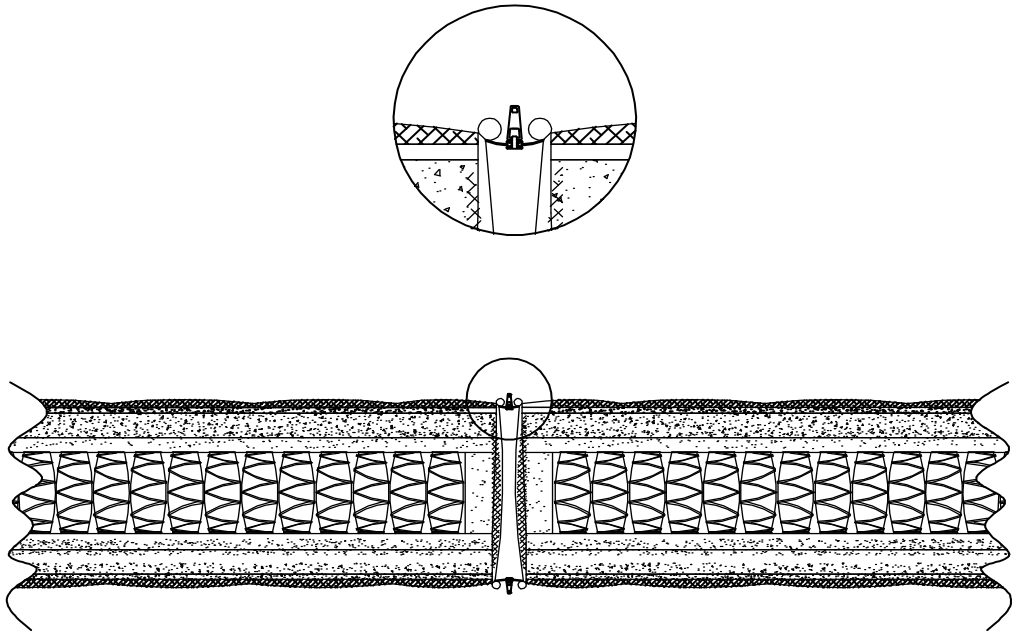

Für Matratzenbreiten 80, 90, 100 cm verfügbar.
Zippverbindung wird auf vier Seiten angebracht, so dass ein Wenden der Matratzen möglich ist.
Auch bei zwei Matratzen mit verschiedenen Härtegraden möglich.

Available for mattress width 80, 90, 100 cm.
Zipper is mounted on four sides, so that a turning of the mattresses is possible.
Also possible for two mattresses with different hardness grades.

MATRATZENAUFLAGE EDEN

Mattress topper EDEN

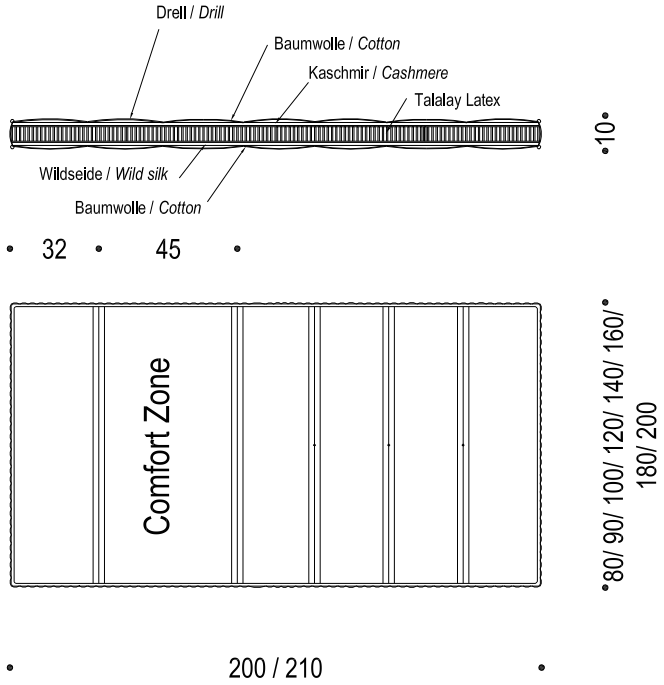

Zur Ruhe kommen, sanft einsinken und in eine Welt der vollkommenen Entspannung abtauchen:
Eden hat einen hohen Kern aus hochwertigem Talalay Latex, der auf der Sommerseite von einer Schicht Wildseide und auf der Winterseite von Kaschmir umschlossen wird. Eine perfekte Ganzjahresauflage.

Come to rest, gently sink in and dive into a world of complete relaxation:
The Eden mattress topper with its thick core of high-quality Talalay latex is surrounded by a layer of wild silk on the summer side and cashmere on the winter side.
A perfect year-round topper.

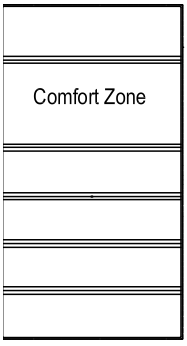

COMFORT ZONE:

Im Matratzenoberteil sorgt ein flexibler nicht gehefteter Steppeinsatz für eine extra weiche Oberfläche im Schulterbereich.

A flexible, without stitching insert provides a soft surface and ensures adequate shoulder pressure absorption.

Die von uns verarbeitete Baumwolle ist aus kontrolliert biologischem Anbau (kbA) zertifiziert nach dem Oeko Tex Standard 100.

The cotton processed by us is from controlled organic cultivation (kbA) certified according to the Oeko Tex Standard 100.

MATRATZENAUFLAGE PRINCESS

Mattress topper PRINCESS

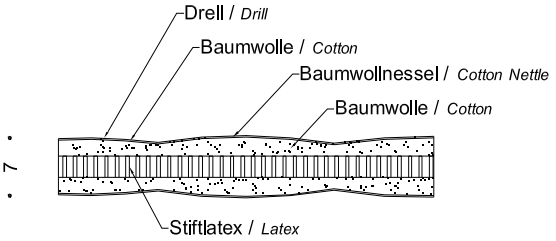

Die natürliche Elastizität des luftdurchlässigen Latexkerns gibt dieser Auflage eine besonders softe Oberfläche und garantiert optimale Muskel- und Gelenksentspannung in jeder Schlafposition. Mit der Princess Auflage wird das perfekte Schlafsystem komplett. Die darunter liegende Matratze gibt die individuell gewünschte Festigkeit und Stütze. Die Ergänzung um eine der klimaregulierenden Auflagen schafft letztlich eine Kombination, die nicht nur höchstmögliche Individualität bedeutet, sondern ein Luxus ist, den man sich im Sinne des perfekten Schlafes gönnen soll.

The natural elasticity of the air permeable latex core gives this topper a particularly soft surface and guarantees optimal muscle and joint relaxation in every sleeping position. With the Princess topper, the perfect sleeping system is made complete: the underlying mattress gives the individually desired firmness and support. The addition of the Princess topper ultimately creates a combination that not only means the highest possible individuality, but also a luxury that you should treat yourself to for the perfect sleep.

Um das individuell gewünschte Schlafklima zu erreichen, können die Komforteigenschaften der Auflage Princess durch den zusätzlichen Einsatz einer der auf den folgenden Seiten vorgestellten Auflagen ergänzt werden.

In order to attain the individually desired sleep climate, the comfort of the Princess topper can be supplemented by one of the toppers presented on the following pages.

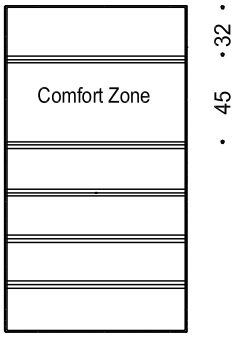

COMFORT ZONE:

Im Matratzenoberteil sorgt ein flexibler nicht gehefteter Steppeinsatz für eine extra weiche Oberfläche im Schulterbereich.

A flexible, without stitching insert provides a soft surface and ensures adequate shoulder pressure absorption.

Die von uns verarbeitete Baumwolle ist aus kontrolliert biologischem Anbau (kbA) zertifiziert nach dem Oeko Tex Standard 100.

The cotton processed by us is from controlled organic cultivation (kbA) certified according to the Oeko Tex Standard 100.

MATRATZENAUFLAGEN

Mattress topper

100% Kaschmir / *100% Cashmere*

Die kostbare Unterwolle der Kaschmirziege wird in einem aufwendigen Verfahren ausgekämmt und selektiert. Das Flaumhaar ist unübertroffen fein, geschmeidig und leicht. Kaschmir ist eine der hochwertigsten Naturfasern mit unverwechselbarem, weichem Griff und sehr guter Wärmedämmung.

The precious undercoat of the Cashmere goat is combed out and carefully selected. The fluff hair is unsurpassed in its fineness and is feather light. Cashmere is one oft he highest quality natural fibers with a velvety soft touch and very good thermal insulation.

100% Merinowolle / *100 % Merino wool*

Die Wolle des Merinoschafs hat hohe Wärmedämm- und Speichereigenschaften. Sie kann Wasserdampf aufnehmen, ohne sich feucht anzufühlen und leitet Feuchtigkeit schneller ab, als vergleichbare Naturfasern.

The wool of the Merino sheep has high thermal insulation and storage properties. It can absorb water vapor without feeling wet and allows moisture to evaporate faster than comparable natural fibers.

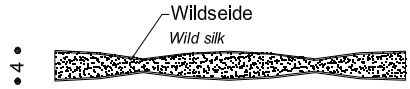

100% Wildseide / *100% Wild silk*

Gewonnen aus den Kokons der Seidenraupe, ist Wildseide mit ihrer unregelmäßigen Oberfläche die einzige in der Natur vorkommende Endlosfaser. Sie wirkt isolierend und kann bis zu einem Drittel ihres Eigengewichts an Feuchtigkeit aufnehmen.

Obtained from the cocoons of the silkworm, wild silk with its irregular surface is the only naturally occurring continuous fiber. It has an insulating effect and can absorb up to one third of its own weight in moisture.

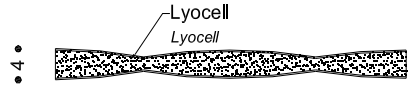

60% Lyocellfaser, 40% Polyester / *60% Lyocell fiber, 40% Polyester*

Lyocell lässt Allergiker aufatmen. Die Faser – auch als Tencel® bekannt – wird aus Holz aus nachhaltiger Forstwirtschaft gewonnen und ist biologisch abbaubar. Lyocell hat eine glatte Oberfläche mit seidigem Griff und begehrte hygienische Eigenschaften: die Faser nimmt Feuchtigkeit auf und transportiert sie nach außen. Es entsteht somit kein Feuchtigkeitsfilm, der Grundlage für Bakterienbildung wäre. Lyocell ist zudem äußerst reißfest und damit ein sehr langlebiges Material. Durch die spezielle Zusammensetzung des Materials waschbar bis maximal 60°C. Einsprung bis zu 2,5% ist möglich.

Lyocell lets allergy sufferers feel relieved. The fiber - also known as Tencel® - is extracted from wood from sustainable forestry and is biodegradable. Lyocell has a smooth surface with a silky feel and very specific hygienic qualities: the fiber absorbs moisture and moves it to the the surface. Hence, there is no resulting moisture film, which could be the source for the development of bacteria. Lyocell is also extremely tearproof and therefore a very durable material. Due to the special composition of the material, it can be washed at maximum 60°C. Shrinkage up to 2.5% is possible.

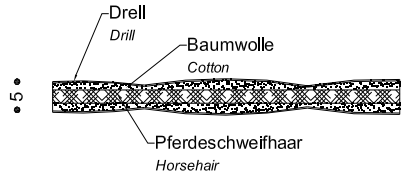

Die von uns verarbeitete Baumwolle ist aus kontrolliert biologischem Anbau (kbA) zertifiziert nach dem Oeko Tex Standard 100.

The cotton processed by us is from controlled organic cultivation (kbA) certified according to the Oeko Tex Standard 100.

100% Rosshaar / *100% Horse hair*

Für die Füllung kommt ausschließlich das hochwertige Schweifhaar des Pferdes zur Verwendung, woraus sich eine elastische, federnde und dadurch anpassungsfähige Auflage ergibt. Durch die Kräuselung bleibt die Auflage luftdurchlässig, was wiederum einen eventuellen Wärmestau verhindert. Die oberste Schicht auf beiden Seiten besteht aus Baumwolle, die der Auflage eine angenehme Weichheit gibt und die feuchtigkeitsregulierende Eigenschaften unterstützt. Die besonderen Eigenschaften von Rosshaar in Verbindung mit der atmungsaktiven offenporigen Baumwolle erlaubt das gelegentliche Austreten einzelner Rosshaare, die händisch einfach entfernt werden können.

For the filling, the high-quality hair from the tail of the horse is used exclusively which gives an elastic, resilient topper. The rippling allows the topper to remain breathable which prevents heat accumulation. A luxurious layer of cotton encloses both sides of the core, which ensures a pleasant softness and supports moisture control. The special characteristics of horsehair in combination with the breathable, open-pored cotton allows the occasional passing-through of individual horsehairs, which can be removed easily by hand.