Miles Lounge Chair

Drehmechanik demontieren

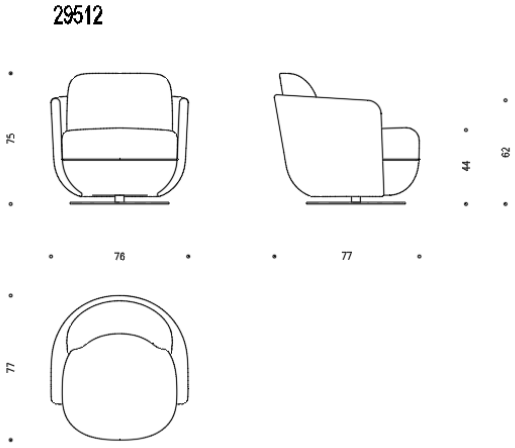

1. Vorsichtig mit einem Schraubenzieher den Sitz aufhebeln.

2. Den Sitz nach oben herausnehmen.

3. Fauteuil mit dem Rücken auf Plastik bzw. eine Decke legen.

4. Ein Metallstück an den Konus ansetzen und den Konus hinausschlagen.